	СИСТЕМА АВТОМАТИЧЕСКОГО ПОЖАРОТУШЕНИЯ ТРАНСФОРМАТОРОВ МОЩНОСТЬЮ 200 МВА И ВЫШЕ ВОЗДУШНО-МЕХАНИЧЕСКОЙ ПЕНОЙ	П А С П О Р Т ТИПОВОЙ ПРОЕКТ № 407-3-I97 УДК. 614.843:621.314
ЧАСТЬ 2 Раздел 4 Группа 407-3	Область применения: районы с обычными геологическими условиями, с расчётными температурами наружного воздуха -20°С, -30°С и -40°С. Нормативная снеговая нагрузка - I50 кг/м² Нормативный скоростной напор ветра - 45 кг/м²	Разработан Днепропетровским ОКП Украинского отделения института "Энергосетьпроект" г. Днепропетровск, ул.Центральная, № 6. Утверждён и введён в действие Минэнерго СССР 22.XI-I972г.Решение № 226.

СХЕМА УСТАНОВКИ ПОЖАРОТУШЕНИЯ

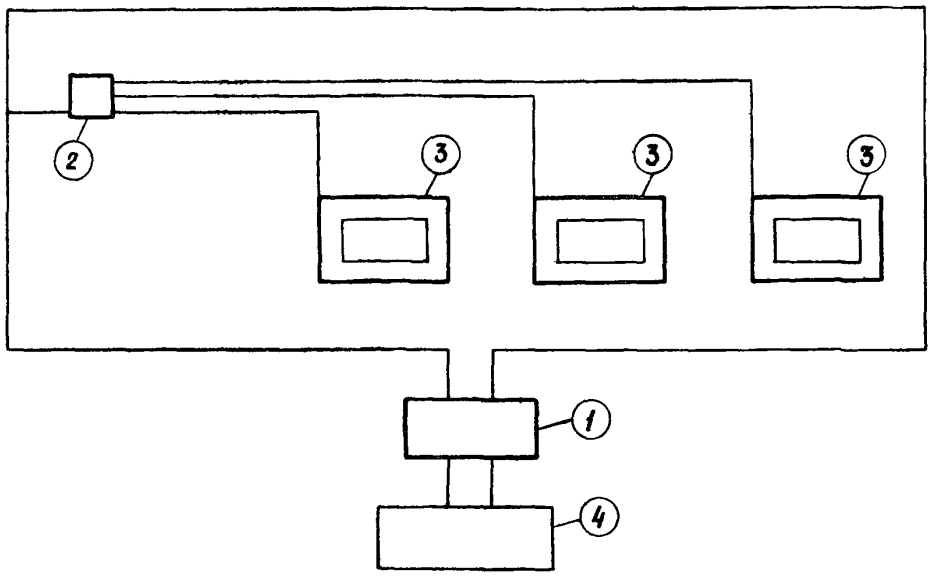

ПЕРЕЧЕНЬ ОСНОВНЫХ ЗДАНИЙ И СООРУЖЕНИЙ

№№ пп	Наименование	Площадь застройки м²	Строительный объем м³	Сметная стоимость тыс.руб.	№№ типовых проектов
I	Насосная станция	65	325	I0,94	407-3-I97
2	Дозаторная установка	45	2I0	7,65	407-3-I97
3	Трубная обвязка с оросителями вокруг трансформаторов			5,487	407-3-I97
4	Резервуар для воды емкостью 250 м³ железобетонный прямоугольный заглубленный из сборных унифицированных конструкций заводского изготовления			8,9I0	4-I8-84I

ОПИСАНИЕ ПРОЕКТА

Типовой проект предназначен для применения на понизительных подстанциях напряжением 220 и 330 кв с трансформаторами единичной мощностью 200 мва и выше, а также на подстанциях напряжением 500 кв.

В комплекс системы пожаротушения входят:

Насосная станция полузаглубленного типа размером 6 х 9, оборудованная двумя противопожарными насосами, пневмоустановкой для поддержания постоянного давления в сети противопожарного водопровода, автоматизированной дренажной установкой.

Дозаторная размером 6 х 6, оборудованная баком-дозатором для хранения пенообразователя, вставкой Вентури для введения пенообразователя в поток воды.

Трубная обвязка с оросителями вокруг трансформаторов. Установка пожаротушения входит в состав генплана подстанции.

ОСНОВНЫЕ ПОКАЗАТЕЛИ СИСТЕМЫ ПОЖАРОТУШЕНИЯ

РАСХОД НА КОМПЛЕКС

Воды для пожаротушения трансформаторов	л/сек	до 91
Тепла	ккал/час	20859
Потребная мощность электроэнергии	квт	122,7

ДОПОЛНИТЕЛЬНЫЕ ДАННЫЕ

Показатели приведены для условий строительства при расчетной температуре наружного воздуха - 30°С.

СОСТАВ ПРОЕКТА

АЛЬБОМ I - Пояснительная записка.

АЛЬБОМ II - Насосная станция. Технологические, архитектурно-строительные, санитарно-технические и электротехнические чертежи.

АЛЬБОМ III - Дозаторная установка. Технологические, архитектурно-строительные, санитарно-технические и электротехнические чертежи.

АЛЬБОМ IУ - Трубная обвязка с оросителями вокруг трансформаторов.

АЛЬБОМ У - Автоматика системы пожаротушения.

АЛЬБОМ УI - Чертежи дозирующих устройств.

АЛЬБОМ УII - Сметы.

ОБЪЕМ ПРОЕКТНЫХ МАТЕРИАЛОВ 408 ФОРМАТОК.

Проект распространяет: Свердловский филиал ЦИТП
-620062, Свердловск, областной, 62, ВТУЗ-городок,
ул. Генеральская, 3а

Инв. №11754
Пасп. №029835/I

	СИСТЕМА АВТОМАТИЧЕСКОГО ПОЖАРОТУШЕНИЯ ТРАНСФОРМАТОРОВ МОЩНОСТЬЮ 200 МВА И ВЫШЕ ВОЗДУШНО-МЕХАНИЧЕСКОЙ ПЕНОЙ НАСОСНАЯ СТАНЦИЯ	ПАСПОРТ ТИПОВОЙ ПРОЕКТ № 407-3-197 УДК. 614.843:621.314
ЧАСТЬ 2 Раздел 4 Группа 407-3	Область применения: районы с обычными геологическими условиями, с расчётными температурами наружного воздуха - 20°С, - 30°С и - 40°С. Нормативная снеговая нагрузка - 150 кг/м². Нормативный скоростной напор ветра - 45 кг/м².	Разработан Днепропетровским ОКП Украинского отделения института "Энергосетьпроект" г.Днепропетровск, ул.Центральная, № 6. Утверждён и введён в действие Минэнерго СССР 22.XI - 1972 г.Решение № 226

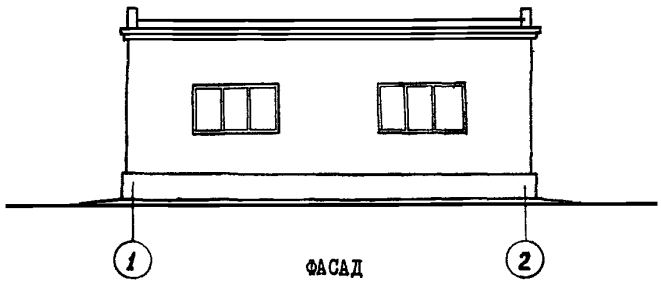

ФАСАД

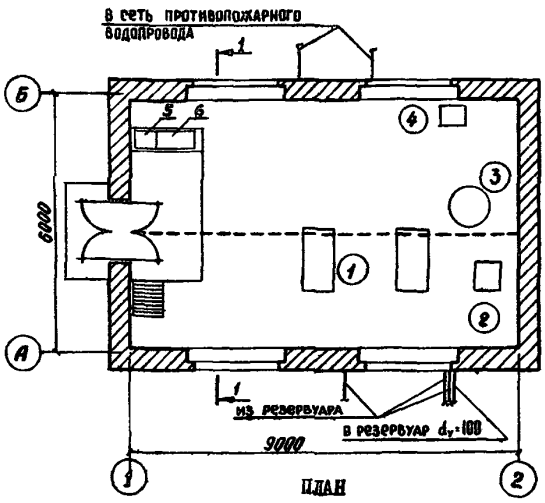

ПЛАН

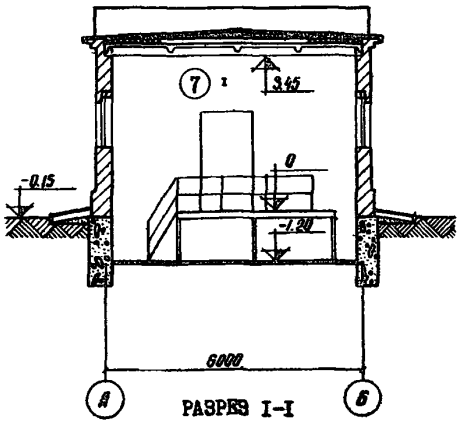

РАЗРЕЗ I-I

ЭКСПЛИКАЦИЯ

I. Центробежный насос типа 6НДС-60 с электродвигателем А2-91-2 мощностью 100 квт	- 2 шт.		
2. Вихревой насос ВК-2/26 с электродвигателем АО2-41-4М101	- I "	Комплектная поставка заводом "Кургансельмаш"	
3. Воздушно-водяной бак емкостью 500 литров	- I "		
4. Вихревой насос ВКС-1/16 с электродвигателем АОЛ2-22-4 мощностью 1,5 квт	- I "		
5. Силовая сборка 380в серии РТ80-63 тип Ш-196	- I "		
6. Силовая сборка 380в серии РТ80-63 тип Ш-2001	- I "		
7. Грузоподъемное устройство	- I "		

ОСНОВНЫЕ ПОКАЗАТЕЛИ

Строительный объем	$м^3$	325
Площадь застройки	$м^2$	65

РАСХОД МАТЕРИАЛОВ

Цемента	т	I2,0
Стали	"	I,5
Железобетона	$м^3$	4,3
в т.ч. сборного	"	4,3
Кирпича	тыс.шт.	I8,0

СМЕТНАЯ СТОИМОСТЬ

Общая	тыс.руб.	II,05
Строительно-монтажных работ	-"-	7,78
Оборудования	-"-	3,25
I $м^3$ здания	руб.	23,94

ТРУДОВЫЕ ЗАТРАТЫ

На здание	ч/дн.	I50,3
На I $м^3$ здания	-"-	0,46

ЭКСПЛУАТАЦИОННЫЕ ПОКАЗАТЕЛИ

Расход воды для пожаротушения трансформаторов	л/сек.	до 9I
Расход тепла на отопление	ккал/час	I0945
Потребная мощность электроэнергии	квт	97,I

СТРОИТЕЛЬНЫЕ КОНСТРУКЦИИ

Фундаменты - ленточные бутобетонные.

Стены - несущие кирпичные.

Плиты покрытия - сборные железобетонные по серии ПК-0I-III, типоразмеров - I.

Кровля - трехслойная рубероидная, утеплитель - пенобетон γ = 500 кг/$м^3$.

Полы - бетонные.

Окна - со спаренными переплетами по ГОСТ II2I4-65.

Двери - деревянные по ГОСТ 6629-64.

Отделка наружная-кирпичн.кладка срасшивкой швов

Отделка внутренняя - окраска известью.

Наибольший вес конструкции - плита покрытия - I,37 т.

ИНЖЕНЕРНОЕ ОБОРУДОВАНИЕ

Водопровод - противопожарный.

Отопление - электрическое.

Вентиляция - естественная.

Электроснабжение - от сети 380/220в.

Грузоподъемное устройство - таль ручная грузоподъемностью I,0 т.

ДОПОЛНИТЕЛЬНЫЕ ДАННЫЕ

Показатели приведены для условий строительства при расчетной температуре наружного воздуха -30°С.
Сметная стоимость определена в нормах и ценах, введеных с I.I.69 г.

СОСТАВ ПРОЕКТА

АЛЬБОМ I - Пояснительная записка.

АЛЬБОМ II - Насосная станция. Технологические, архитектурно-строительные, сантехнические и электротехнические чертежи.

АЛЬБОМ У - Автоматика системы пожаротушения.

АЛЬБОМ УП- Сметы.

ОБЪЕМ ПРОЕКТНЫХ МАТЕРИАЛОВ 234 ФОРМАТКИ.

Проект распространяет: Свердловский филиал ЦИТП-620062,Свердловск,областной,62,ВТУЗ-городок,ул. Генеральская,3.

Инв. № II754
Пасп. № 029835/2

	СИСТЕМА АВТОМАТИЧЕСКОГО ПОЖАРОТУШЕНИЯ ТРАНСФОРМАТОРОВ МОЩНОСТЬЮ 200 МВА И ВЫШЕ ВОЗДУШНО-МЕХАНИЧЕСКОЙ ПЕНОЙ ДОЗАТОРНАЯ УСТАНОВКА	НАСПОРТ ТИПОВОЙ ПРОЕКТ № 407-3-197 УДК. 614.843:621.314
ЧАСТЬ 2 Раздел 4 Группа 407-3	Область применения: районы с обычными геологическими условиями, с расчетными температурами наружного воздуха - 20°С, - 30°С и - 40°С. Нормативная снеговая нагрузка - 150 кг/м². Нормативный скоростной напор ветра - 45 кг/м².	Разработан Днепропетровским ОКП Украинского отделения института "Энергосетьпроект" г.Днепропетровск, ул. Центральная, № 6. Утверждён и введён в действие Минэнерго СССР 18.VII-1971г. Решение № 303

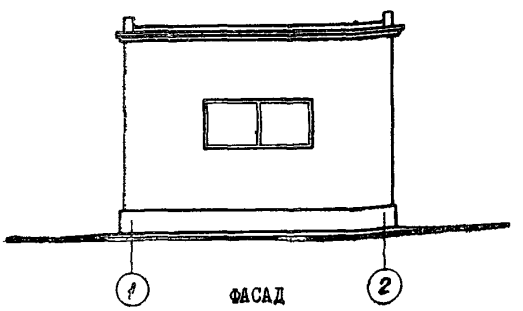

ФАСАД

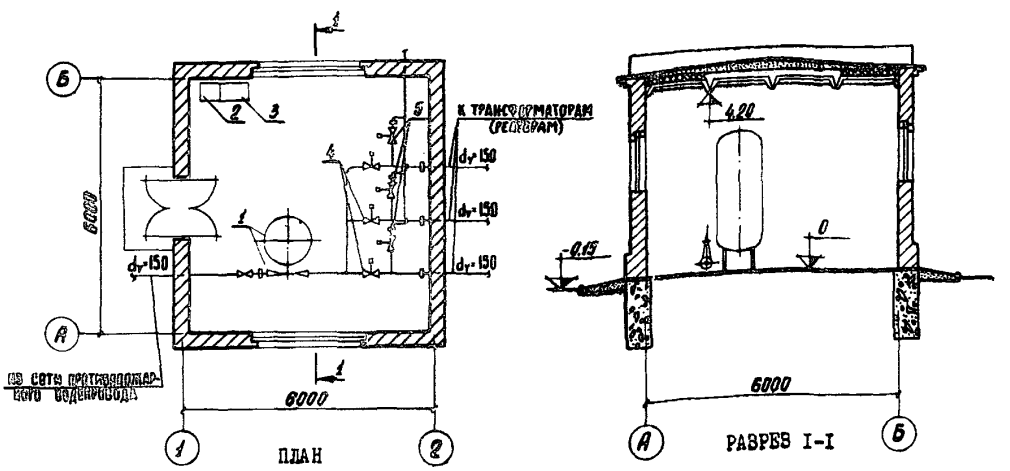

ПЛАН

РАЗРЕЗ I-I

ЭКСПЛИКАЦИЯ

1. Дозирующее устройство	- 1 шт
2. Силовая сборка 380в серии РТ30-63 тип Ш-196	- 1 "
3. Силовая сборка 380в серии РТ30-63 тип Ш-200	- 1 "
4. Пусковые задвижки 30ч906бр Ø 150 с электроприводом	- 3 "
5. Спускные вентили 15кч916бр Ø 50 с электроприводом	- 3 "

ОСНОВНЫЕ ПОКАЗАТЕЛИ

Строительный объем	$м^3$	210
Площадь застройки	$м^2$	45

РАСХОД МАТЕРИАЛОВ

Цемента	т	7,6
Стали	"	0,4
Железобетона	$м^3$	2,8
в т.ч. сборного	"	2,8
Кирпича	тыс.шт.	18,0

СМЕТНАЯ СТОИМОСТЬ

Общая	тыс.руб.	7,72
Строительно-монтажных работ	-"-	5,10
Оборудования	-"-	2,62
1 $м^3$ здания	руб.	24,28

ТРУДОВЫЕ ЗАТРАТЫ

На здание	ч/дн.	60,1
На 1$м^3$ здания	-"-	0,29

ЭКСПЛУАТАЦИОННЫЕ ПОКАЗАТЕЛИ

Расход тепла на отопление	ккал/час	9914
Потребная мощность электроэнергии	квт	12,7

СТРОИТЕЛЬНЫЕ КОНСТРУКЦИИ

Фундаменты - ленточные бутобетонные.

Стены - несущие кирпичные.

Плиты покрытия - сборные железобетонные по серии ПК-01-111, типоразмеров - 1.

Кровля - трехслойная рубероидная, утеплитель - пенобетон γ = 500 кг/$м^3$.

Полы - бетонные.

Окна - со спаренными переплетами по ГОСТ 11214-65.

Двери - деревянные по ГОСТ 6629-64.

Отделка наружная кирпичн.кладка с расшивкой швов

Отделка внутренняя - окраска известью.

Наибольший вес конструкции - плита покрытия - 1,37 т.

ИНЖЕНЕРНОЕ ОБОРУДОВАНИЕ

Водопровод - противопожарный.

Отопление - электрическое.

Вентиляция - естественная.

Электроснабжение - от сети 380/220в.

ДОПОЛНИТЕЛЬНЫЕ ДАННЫЕ

Показатели приведены для условий строительства при расчетной температуре наружного воздуха - 30°С.
Сметная стоимость определена в нормах и ценах, введеных с 1.1.69 г.

СОСТАВ ПРОЕКТА

АЛЬБОМ I - Пояснительная записка.

АЛЬБОМ III - Дозаторная установка. Технологические, архитектурно-строительные, сантехнические и электротехнические чертежи.

АЛЬБОМ У - Автоматика системы пожаротушения.

АЛЬБОМ УI - Чертежи дозаторных устройств.

АЛЬБОМ УП - Сметы.

ОБЪЕМ ПРОЕКТНЫХ МАТЕРИАЛОВ 256 ФОРМАТОК.

Проект распространяет: Свердловский филиал ЦИТП -620062,Свердловск,областной,62,ВТУЗ-городок, ул.Генеральская,3а

Инв. № 11754
Пасп. № 029835/3