СОВЕТ ЭКОНОМИЧЕСКОЙ ВЗАИМОПОМОЩИ

СТАНДАРТ СЭВ
СТ СЭВ 2801–84

ПАТРОНЫ КОНУСНЫЕ ТЕКСТИЛЬНЫХ МАШИН

ТИПЫ И ОСНОВНЫЕ РАЗМЕРЫ

Цена 3 коп.

1985

Постановлением Государственного комитета СССР по стандартам от 14 марта 1985 г. № 563 стандарт Совета Экономической Взаимопомощи СТ СЭВ 2801—84 «Патроны конусные текстильных машин. Типы и основные размеры» введен в действие непосредственно в качестве государственного стандарта СССР

в народном хозяйстве СССР

с 01.01.86

в договорно-правовых отношениях по сотрудничеству

с 01.01.86

УДК 677.057.621.316.58

СОВЕТ ЭКОНОМИЧЕСКОЙ ВЗАИМОПОМОЩИ	СТАНДАРТ СЭВ ПАТРОНЫ КОНУСНЫЕ ТЕКСТИЛЬНЫХ МАШИН Типы и основные размеры	СТ СЭВ 2801—84 Взамен СТ СЭВ 2801—80 Группа Г62

Настоящий стандарт СЭВ устанавливает основные размеры конусных патронов, предназначенных для намотки готовой пряжи на текстильных машинах.

1. Патроны должны изготовляться двух типов:

тип 1 — неперфорированные конусные патроны для крестовой намотки готовой пряжи (черт. 1);

тип 2 — перфорированные конусные патроны для крестовой намотки готовой пряжи, предназначенной для последующего крашения и термофиксации (черт. 2).

2. Основные размеры конусных патронов должны соответствовать размерам, указанным на черт. 1, 2 и в таблице.

Утвержден Постоянной Комиссией по сотрудничеству
в области стандартизации
Берлин, июль 1984 г.

Настоящий стандарт СЭВ является обязательным в рамках Конвенции о применении стандартов СЭВ

Тип 1

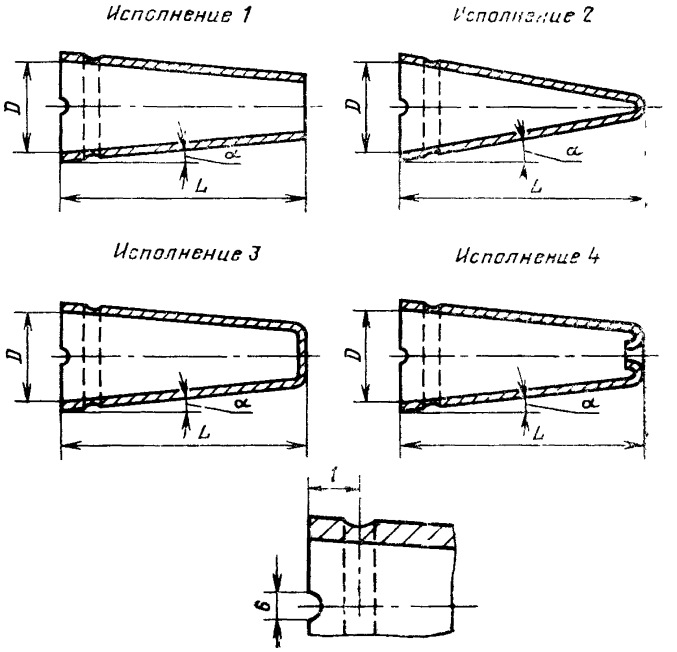

Черт. 1

Тип 2

Исполнение 1

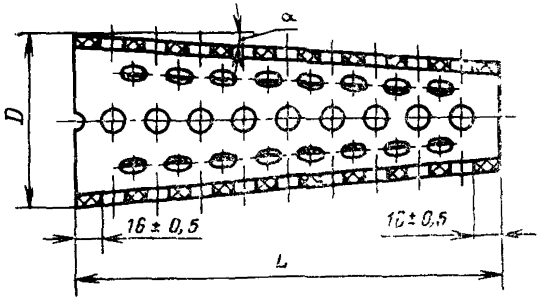

Исполнение 2

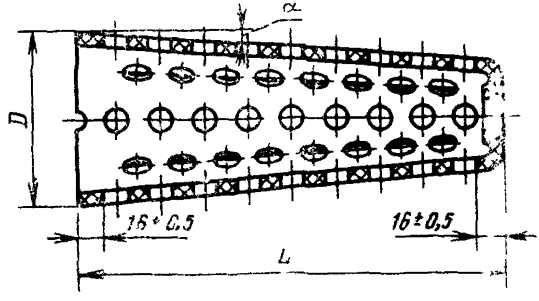

Черт 2

Размеры, mm

α	D		L		l	Исполнение для	
	Номин	Предельн откл	Номин	Предельн откл		типа 1	типа 2
3°30′	33	±0,20	110	±1,5	8	1; 3, 4	—
	36		140				
			(145)				
	46		150				
			172				
			175				
	(54)		(170)				
	(58)		(175)				
			(178)				

Продолжение

α	D		L		l	Исполнение для	
	Номин	Пред. откл	Номин.	Пред откл.		типа 1	типа 2
3°30′	62	±0,20	175	±1,5	8	1; 3; 4	—
			230	±2,0			
			290	±2,5	10		
	71,5		175	±1,5	8		
			230	±2,0			
			290	±2,5	10		
	80	±0,25	290				
			340				
			390				
	(90)		(170)	±1,5	8		
4°20′	52,3	±0,25	155			3; 4	2
	55		145			1; 3; 4	1
	56,3		180			3; 4	2
	(58)		(165)			1; 3; 4	—
	59		170			1	1; 2
	75,5		155			3; 4	2
	77		145			—	1
	79,5		180			3; 4	2
	80		200	±2,0		1; 3; 4	—
			230				
	81		170	+1,5		—	1
	104		230	±2,5	10	1; 3; 4	—
(5°45′)	(64)		(185)	±2,0	8		
5°57′	(5°)		145	±1,5			
	63						
	65		175				
	68		170				
	80		230	±2,0			
	104		290	±2,5	10		
			340				
9°15′	65	±0,30	175	+2,0 −1,0	8	2	—

Примечание. Размеры, указанные в скобках, непредпочтительны.

Пример обозначения конусного патрона типа 1, исполнения 3 с углом наклона образующей $\alpha=4°20'$, диаметром $D=80$ mm и длиной $L=230$ mm:

Патрон конусный 1—3—4°20′—80—230.

Конец

ИНФОРМАЦИОННЫЕ ДАННЫЕ

1. Автор — полномочный представитель членов международного хозяйственного объединения по производству технологического оборудования для текстильной промышленности «ИТЕРТЕКСТИЛЬМАШ» — хозяйственных организаций НРБ.
2. Тема — 34 200 25—82.
3. Стандарт СЭВ утвержден на 55-м заседании ПКС.
4. Сроки начала применения стандарта СЭВ:

Страны — члены СЭВ	Сроки начала применения стандарта СЭВ	
	в договорно правовых отношениях по экономическому и научно-техническому сотрудничеству	в народном хозяйстве
НРБ	Июль 1986 г.	Июль 1986 г
ВНР		
СРВ		
ГДР	Июль 1986 г	Июль 1986 г
Республика Куба		
МНР		
ПНР		
СРР	—	—
СССР	Январь 1986 г.	Январь 1986 г.
ЧССР	Январь 1987 г.	Январь 1987 г.

5. Срок проверки — 1992 г.
6. Использованные международные документы по стандартизации: стандарты ИСО 110—78, ИСО 111—78, ИСО 112—83, ИСО 324—78, ИСО 575—78, ИСО 5237—78.

Сдано в наб 05 04 85 Подп в печ 29 05 85 0,5 усл п л 0,5 усл кр отт 0,28 уч изд л.
Тираж 4000 Цена 3 коп

Ордена «Знак Почета» Издательство стандартов, 123840 Москва, ГСП,
Новопресненский пер , 3
Калужская типография стандартов ул Московская, 256 Зак 1170