Стр.

1.	ИЗВЕЩАТЕЛИ ПОЖАРНЫЕ	3
2.	ИЗВЕЩАТЕЛИ ОХРАННЫЕ И ОХРАННО-ПОЖАРНЫЕ	16
3.	ПРИБОРЫ ПРИЕМНО-КОНТРОЛЬНЫЕ ОХРАННЫЕ И ОХРАННО-ПОЖАРНЫЕ	49
4.	СИСТЕМЫ ПЕРЕДАЧИ ИЗВЕЩЕНИЙ	103
5.	ТЕЛЕВИЗИОННЫЕ СИСТЕМЫ НАБЛЮДЕНИЯ	109
6.	ОПОВЕЩАТЕЛИ СВЕТОВЫЕ И ЗВУКОВЫЕ	121
7.	БЛОКИ ПИТАНИЯ И ВСПОМАГАТЕЛЬНЫЕ УСТРОЙСТВА	130
8.	ПРИБОРЫ ВРЕМЕНИ	135
9.	АЛФАВИТНЫЙ УКАЗАТЕЛЬ	140
10.	АДРЕСА ЗАВОДОВ-ИЗГОТОВИТЕЛЕЙ	142

С выпуском данного каталога считать утратившим силу каталог ПО-09.02.00.06-99.
Замечания и предложения просьба сообщать в наш адрес: 119121, г.Москва, Г-121, ГУП 31 ГПИ СС МО РФ или по телефону – 241-39-40.

Цена заводов указана по заказу ООО «Координационный центр по ценообразованию и сметному нормированию в строительстве»

1. ИЗВЕЩАТЕЛИ ПОЖАРНЫЕ

№ п/п	Наименование оборудования изделия	Тип, марка. Код ОКП	ГОСТ или ТУ	Завод-изготовитель	Технические характеристики	Масса, кг	Цена, руб.
1.	**Извещатели пожарные дымовые оптико-электронные**	**ИП212-5М3 «ДИП-3М3», ИП212-5М1 «ДИП-3М1»**		**ООО ПТК ПЗ «Сигнал», г.Обнинск**	***Сертификат соответствия РОСС RU.ББ05.Н00373, пожарной безопасности ССПБ.RU.ОП002.В.00774*** *действует до 19 03 2004г* Извещатели рассчитаны на круглосуточную непрерывную работу в двухпроводных шлейфах сигнализации совместно с приборами приемно-контрольными типа ППК-2, ППК-2А, ППК-2Б, ППК-2К, ППК УП-01Л, УСПП-01Л («Сигнал42»), и др **ИП212-5М3 «ДИП-3М3»** отличается от всех предыдущих моделей меньшими габаритами В приборе сохранена универсальная розетка, чтобы не создавать проблем при необходимости замены Протяжка дыма осуществляется как снизу вверх, так и с боковых направлений **ИП212-5М1 «ДИП-3М1»** по схеме включения в шлейф, присоединительными размерами аналогичен извещателю РИД-6М и предназначен для прямой замены его без перемонтажа розеток По основным параметрам, внешнему виду и электрической схеме соответствует ранее выпускавшему извещателю ИП212-5М (Ø 120мм) Извещатели поставляются без розеток Чувствительность, дБ/м 0,05-0,2 Инерционность срабатывания, с 5 Напряжение питание (от источника постоянного тока), В 16 – 24 Ток, потребляемый в дежурном режиме при макс напряжении питания 24 В, мА 0,2 Мощность, потребляемая в дежурном режиме при ном напряжении питания 20 В, МВт 3 Габаритные размеры, мм ИП212-5М1 Ø120х63 ИП212-5М3 (с розеткой) Ø100х60 Диапазон рабочих температур, °С от –30 до 60	0,21 0,23	222 297 (с НДС) на 20 02 2002г
2.	**Извещатель пожарный дымовой оптический адресный**	**ИП212-5МА «ДИП-3МА»**		**то же**	***Сертификат соответствия РОСС RU.ББ05.Н00190,*** *(сертифицирован совместно с пультом ППК-2А)* ***пожарной безопасности ССПБ.RU.ОП002.В.00425*** *действует до 30 07 2002г* ИП212-5МА «ДИП-3МА», дополнительно к функциям дымового оптического извещателя, в режиме «Пожар», способен сформировать ответ при адресном опросе при работе совместно с ППК-2А, при этом ППК-2А кроме включения традиционных для этого типа приборов видов тревожной сигнализации дополнительно выдаст визуальную информацию о номере (адресе) сработавшего в шлейфе извещателя ИП212-5МА может применяться с приборами типа ППК-2, но только в безадресном режиме (нулевой режим)	0,27	417 (с НДС) на 20 02 2002г

№ п/п	Наименование оборудования изделия	Тип, марка Код ОКП	ГОСТ или ТУ	Завод-изготовитель	Технические характеристики	Масса, кг	Цена, руб
					Чувствительность, дБ/м 0,05-0 2 Инерционность срабатывания с 5 Напряжение питание (от источника постоянного тока), В 16 – 24 Ток потребляемый в дежурном режиме при макс напряжении питания 24 В, мА 0,3 Мощность, потребляемая в дежурном режиме при ном напряжении питания 20 В МВт 8 Габаритные размеры (с розеткой) мм Ø120х73 Диапазон рабочих температур, °С от –30 до 60		
3.	**Выносное устройство оптической сигнализации**	**ВУОС**		**ООО ПТК ПЗ «Сигнал», г.Обнинск**	***Сертификат соответствия РОСС RU.ББ05.Н00373, пожарной безопасности ССПБ.RU.ОП002.В.00774*** *действует до 19 03 2004г* Предназначено для подачи оптического сигнала о срабатывании активных пожарных извещателей за пределы помещений где установлены извещатели ВУОС рекомендуется использовать для определения извещателя, подавшего сигнал «Пожар» и устанавливать в доступном для обзора месте Минимальный ток через светодиод обеспечивающий гарантированное свечение, мА 7 Максимально допустимый ток через светодиод, мА 20 Допустимая влажность окружающей среды при +35°С, % 98 Габаритные размеры, мм 55х55х20	0,028	42 (с НДС) на 20 02 2002г
4.	**Извещатель пожарный ручной**	**ИПР**		**то же**	***Сертификат соответствия РОСС RU.ББ05.Н00374, пожарной безопасности ССПБ.RU ОП002.В.00775*** *действует до 19 03 2004г* Предназначен для подачи сигнала пожарной тревоги на приемно-контрольные приборы при повороте ручки человеком Рассчитан на круглосуточную непрерывную работу в двухпроводном шлейфе сигнализации совместно с приборами типа ППК-2 ППК-2А, ППК-2Б ППК-2К, ППК УП-01Л, УСПП-01Л а также с другими приборами как извещатель с нормально-замкнутыми контактами Конструкция – брызгозащищенная Дополнительно к основной функции формирования сигнала «Тревога» в шлейфе извещатель при работе совместно с приемно-контрольными приборами способен выполнять еще две функции • индикацию наличия дежурного режима в шлейфе • индикацию подтверждения приема сигнала «Тревога» пультом	0,35	180 (с НДС) на 20 02 2002г

№ п/п	Наименование оборудования изделия	Тип, марка Код ОКП	ГОСТ или ТУ	Завод-изготовитель	Технические характеристики	Масса, кг	Цена, руб
					Напряжение питания, В при неиспользовании схемы индикации 18 – 65 при использовании схемы индикации 18 – 24 Ток, потребляемый схемой индикации, мА в дежурном режиме 0,35 в режиме «Тревога» 18 Максимальное количество извещателей, включаемых в один шлейф ППК-2 (в режиме индикации) 3 Диапазон, коммутируемых герконом токов, мА 0,05 – 25 Габаритные размеры, мм 150x120x45 Диапазон рабочих температур, °С от –5- до +50		
5.	**Извещатель пожарный автономный**	**ИПА-1**	ИБЯЛ 425232 001 ТУ-20001	**ФГУП «СПО «Аналит-прибор» г. Смоленск**	***Сертификат соответствия РОСС RU.ОС03.Н00068*** *действует до 01 11 2004г* ***пожарной безопасности ССПБ.RU.ОП002.В.00775*** . Предназначен для установки в жилых помещениях и выдачи сигнализации в виде звуковых и световых сигналов на ранней стадии возникновения пожара Извещатели могут работать как автономно, так и соединенные в группу Принцип работы – оптико-электронный Чувствительность, дБ/м 0,05 – 0,2 Инерционность срабатывания, с (от встроенного устройства проверки) 5 Уровень громкости звукового сигнала «Пожар», дБ 85 Максимальное количество извещателей , объединенных в одну группу, шт 50 Напряжение питания от встроенной батареи, В 4,8 – 6,5 Потребляемый ток в дежурном режиме, мкА 50 Температура окружающей среды, °С -10 +55 Габаритные размеры, мм Ø101, h=55 Извещатель имеет два режима работы дежурный и оповещательный В конструкции пожарного извещателя предусмотрена съемная крышка, которая при монтаже крепится к строительным конструкциям (потолок, стена), а в нее устанавливается извещатель	0,25	

Присоединительные размеры съемной крышки извещателя ИПА-1

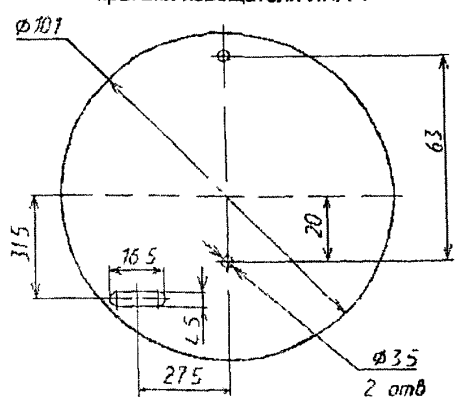

№ п/п	Наименование оборудования изделия	Тип, марка Код ОКП	ГОСТ или ТУ	Завод-изготовитель	Технические характеристики	Масса, кг	Цена, руб
6	**Извещатели пожарные дымовые оптические**	**ИП212-5СУ «ДИП-3СУ»; ИП212-5СВ «ДИП-3СВ»**		**ООО ПТК ПЗ «Сигнал», г.Обнинск**	***Сертификат соответствия РОСС RU.ББ05.Н00277, пожарной безопасности ССПБ RU.ОП002.В.00595*** *действует до 21 06 2003г* Предназначены для обнаружения очагов загорания сопровождающихся появлением дыма, применяются для защиты закрытых помещений различных зданий и сооружений Извещатели рассчитаны на круглосуточную непрерывную работу в двухпроводных шлейфах пожарной сигнализации совместно с приборами приемно-контрольными ППК-2, ППК-2А, ППК-2Б, ППК-2К ППК УП-01Л, УСПП-01Л «Сигнал-42» и другими подобного типа **ИП212-5СУ** предназначен для применения в системах пожарной сигнализации, обеспечивающих формирование извещения «Пожар» при срабатывании в шлейфе одного извещателя **ИП212-5СВ** предназначен для применения в системах пожарной сигнализации, обеспечивающих раздельное формирование извещений «Пожар 1» (Внимание) и «Пожар 2» (Пожар) при срабатывании в шлейфе одного извещателя и двух извещателей соответственно Чувствительность, дБ/м 0,05 – 0,2 Инерционность срабатывания, с 5 Напряжение питания от источник постоянного тока, В 10 – 27 Потребляемый ток в дежурном режиме, мкА 90 Максимально допустимы ток через извещатели в сработавшем состоянии, мА ИП212-5СУ 22; ИП212-5СВ 7,5 Габаритные размеры, мм Ø100х61 Диапазон рабочих температур °С от –30 до +60	0,23 (с розеткой)	300 (с НДС) на 20 02 2002г
7.	**Извещатель пожарный тепловой**	**«МАК-1» исполнение 01 ИП 103-4/1**		**НПП «Спецавтоматика-СИ», г.Москва**	***Сертификат соответствия № РОСС.RU.ОС03.Н00042 пожарной безопасности ССПБ.RU.ОП021.В00042*** *действуют до 31 05 2004г* Извещатель является тепловым извещателем пороговомаксимального действия срабатывающим при достижении температуры окружающей среды 70°С (или 62°С) Извещатель «МАК-1» исп 01 – многократного действия Извещатель включается в шлейф любого приемно-контрольного прибора последовательно, т е в разрыв одного из проводов двухпроводного шлейфа	0,05	

№ п/п	Наименование оборудования изделия	Тип, марка. Код ОКП	ГОСТ или ТУ	Завод-изготовитель	Технические характеристики	Масса, кг ,	Цена, руб.
					Конструкция извещателя обеспечивает возможность непосредственного включения в искробезопасные шлейфы взрывозащищенных *приемно-контрольных приборов типа* «КОРУНД-1ИМ», «КОРУНД-4И», «КОРУНД 16-СИ», «КОРУНД-20И» без дополнительных защитных элементов Температура срабатывания, °С 70 ± 3,5 по отдельному заказу 62 ± 3,1 Максимальный ток, коммутируемый контактом извещателя, А не более 0,1 Электрической сопротивление в диапазоне рабочих температур, Ом не более0,5 Площадь, контролируемая извещателем, соответствует СниП2.04.09-84. Габаритные размеры, мм Ø55 x 47		
8.	**Извещатель пожарный тепловой** 43 7111	**ИП 10331-1-М**	ТУ4371-03600022 6827-99	**ЗАО ПО «Спецавтоматика», Г.Бийск**	***Сертификат соответствия № РОСС.RU.ББ05.Н00292 пожарной безопасности ССПБ.RU.ОП002.В.00636*** *действуют до 09.08.2003г.* Извещатели многоразового действия с контактными **выводами** предназначены для обнаружения в закрытых помещениях **очагов возгорания** сопровождающихся повышением температуры. Извещатель имеет два исполнения: • исполнение 1 – с модулем светового оповещения; • исполнение 2 - без модуля светового оповещения. Диапазон рабочих температур, °С от –30 до +50 Номинальная температура срабатывания, °С 70 Температура возврата в дежурный режим, °С 58 Диапазон коммутируемых нагрузок: ток, А от 0,001 до 0,05 напряжение, В от 0,5 до 30 Степень защиты оболочки 1Р20 Класс защиты от поражения **электрическим током** по ГОСТ 12.2.**007.0**. Габаритные размеры, мм Ø66 x 40	0,06	

Инерционность срабатывания при скорости нарастания температуры (от 25°С) находится в пределах, с:	
при скорости нарастания 3°С/мин	от 433 до 940
при скорости нарастания 5°С/мин	от 249 до 600
при скорости нарастания 10°С/мин	от 60 до 329
при скорости нарастания 20°С/мин	от 30 до 192
при скорости нарастания 30°С/мин	от 39 до 128

№ п/п	Наименование оборудования изделия	Тип, марка. Код ОКП	ГОСТ или ТУ	Завод-изготовитель	Технические характеристики	Масса, кг	Цена, руб.
9.	**Извещатель пожарный тепловой**	**ИП 103-3 - А2-1М** 43 7111	ТУ4371-020-00226827-97	**ЗАО ПО «Спецавтоматика», Г.Бийск**	***Сертификат соответствия № РОСС.RU.ББ05.Н01302 пожарной безопасности ССПБ.RU.ОП002.В.00296*** *действуют до 08.02.2002г.* Извещатели многоразового действия с контактными выводами предназначены для обнаружения в закрытых помещениях очагов возгорания сопровождающихся повышением температуры. Предназначен для круглосуточной работы Предусмотрена возможность установки дополнительных контактных «шинок», на которые можно монтировать шунтирующие элементы (резисторы, диоды и т п.). Диапазон рабочих температур, °С — от –30 до +50 Номинальная температура срабатывания, °С — 62 Температура возврата в дежурный режим, °С — 50 Инерционность срабатывания при скорости нарастания температуры (от 25°С) находится в пределах, с: при скорости нарастания 3°С/мин — от 433 до 940 при скорости нарастания 5°С/мин — от 249 до 600 при скорости нарастания 10°С/мин — от 60 до 329 при скорости нарастания 20°С/мин — от 30 до 192 при скорости нарастания 30°С/мин — от 20 до 144 Диапазон коммутируемых нагрузок: ток, А — от 0,001 до 0,05 напряжение, В — от 0,5 до 30 Степень защиты оболочки — 1Р22 Класс защиты от поражения электрическим током по ГОСТ 12.2.007.0. Габаритные размеры, мм — Ø66 х 45	0,06	
10.	**Извещатель пожарный тепловой максимально-дифференциальный**	**ИП 103-4-А2- R** 43 7111		**ЗАО ПО «Спецавтоматика», Г.Бийск**	Предназначен для обнаружения в закрытых помещениях очагов возгорания сопровождающихся повышением температуры. Сигнал срабатывания извещателя формируется бесконтактным способом, обеспечивающим дискретное изменение внутреннего сопротивления до величины не более 500 Ом при протекающем токе срабатывания 20 мА Отключение сигнализации должно производиться отключением питания на время не более 3 сек. Имеет встроенную оптическую индикацию красного цвета.	0,06	

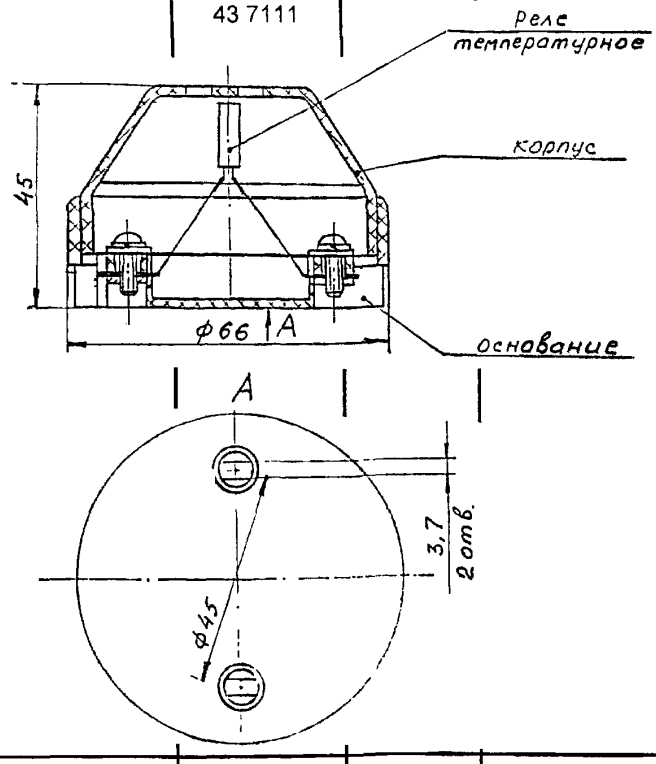

№ п/п	Наименование оборудования изделия	Тип, марка Код ОКП	ГОСТ или ТУ	Завод-изготовитель	Технические характеристики	Масса, кг	Цена, руб.
					Диапазон рабочих температур °С от –30 до +50 Номинальная температура срабатывания °С 70 Инерционность срабатывания при скорости нарастания температуры (от 25°С) при любом положении по отношению к направлению воздушного потоков находится в пределах, с при скорости нарастания 10°С/мин от 60 до 168 при скорости нарастания 20°С/мин от 30 до 90 при скорости нарастания 30°С/мин от 20 до 60 Диапазон питающих напряжений, В 9 - 28 Потребляемая мощность в дежурном режиме не превышает 0 002 Вт при номинальном напряжении 24 В Степень защиты оболочки 1Р22 Класс защиты от поражения электрическим током по ГОСТ 12 2 007-III Габаритные размеры, мм Ø60 x 45		
11	**Извещатель пожарный дымовой линейный**	**ИП 212-7 (ИДПЛ-1)** 43 7113	ТУ 25-7521 005-89	**ОАО «МЗЭП» г.Москва**	Предназначен для обнаружения очага загорания по появлению дыма Устанавливается, как правило, в помещениях больших площадей (ангарах, цехах, концертных залах, кабельных каналах и других) Извещатель состоит из блока излучателя (БИ) и блока приемника (БП) Извещатель формирует сигнал «Пожар» при ослаблении дымом потока зондирующего инфракрасного (ИК) излучения между БИ и БП При полном перекрытии ИК луча между БИ и БП непрозрачным объектом извещатель сигнал «Неисправность» Извещатель рассчитан на совместную работу с приборами приемно-контрольными ППКП 019-4-1 «Радуга» для малых, ППКОП 01059-50-1 «Рубеж 07» для больших объектов и другими, имеющими двухполярные шлейфы сигнализации Потребляемый ток в дежурном режиме, мА 3 Информативность извещателя 3 Максимальная дальность действий инфракрасного луча, м до 100 Температура окружающего воздуха в рабочем режиме, °С от –20 до +50 Габаритные размеры БИ и БП, мм 100x100x125 Масса каждого оптического блока, кг 1		

№ п/п	Наименование оборудования изделия	Тип, марка Код ОКП	ГОСТ или ТУ	Завод-изготовитель	Технические характеристики	Масса, кг	Цена, руб.
12.	**Извещатели пожарные дымовые автономные оптико-электронные**	**ИП 212-55С ИП212-55СУ**	ЦФСК 425231 003 ТУ	**ЗАО «ИФ «ИРСЭТ-Центр», г.Санкт-Петербург**	***Сертификат соответствия № РОСС.RU.ББ05.В000431 пожарной безопасности № ССПБ.RU.ОП002.В 00865.*** Предназначены в качестве датчиков дыма для защиты квартир, коттеджей, офисов и т д Извещатели могут объединяться в группы с помощью двухпроводного шлейфа Извещатели **ИП 212-55С** имеют контакты для подключения ВУОС Извещатели **ИП 212-55СУ** могут включаться в охранные системы с передачей сообщений путем замыкания гальванически «развязанного» контакта Питание извещателя – три гальванических элемента типа ААА(R03), обеспечивающих длительность работы до 3-5 лет Напряжение питания однополярное В 4 – 4,5 Ток потребления в дежурном режиме, мкА 15 Чувствительность соответствует задымленности окружающей среды с оптической плотность , дБ/м 0,05 – 0,2 Уровень звукового давления сирены на расстоянии 1 м, не менее, Дб 85 Габаритные размеры, **мм** 100х 58 Диапазон рабочих температур, °С минус 1 –+50		
13.	**Извещатели пожарные дымовые оптико-электронные**	**ИП 212-3СР ИП 212-3СУ**	ТУ 4371-001-27456886-97	**то же**	***Сертификат соответствия № РОСС.RU.ББ05.В000250 пожарной безопасности № ССПБ.RU.ОП002.В 00553.*** **ИП 212-3СР** предназначен для модернизации имеющихся на объектах пороговых систем пожарной сигнализации, использующих дымовые радиоизотопные пожарные извещатели типа РИД-6М без перемонтажа шлейфов **ИП 212-3СУ** предназначен для построения новых и модернизации уже имеющихся на объектах пороговых систем пожарной сигнализации, использующих дымовые оптические пожарные извещатели с напряжением питания в диапазоне 9–28 В ***Извещатели при установке в подвесные потолки с помощью монтажного устройства завода-изгогтовителя (ЦФСК 425921.000) одновременно обеспечивают защиту как помещения, так и межпотолочного пространства высотой до 1 м.*** **ИП212-3СР** **ИП212-3СУ** Напряжение питания, В 16 – 28 9 – 28 Ток потребления в дежурном режиме, мА 0 12 0,11 Ток ответа в режиме «тревога» мА 20 до 30		

№ п/п	Наименование оборудования изделия	Тип, марка. Код ОКП	ГОСТ или ТУ	Завод-изготовитель	Технические характеристики	Масса, кг	Цена, руб.
					Чувствительность соответствует задымленности окружающей среды с оптической плотностью, дБ/м 0,05 – 0,2 0,05 – 0,2 Габаритные размеры, мм Ø100 х 67 Диапазон рабочих температур, °С от минус 40 до +50		
14.	**Извещатели пожарные дымовые оптико-электронные**	**ИП 212-4С ИП 212-4СБ**	ЦФСК 425231 002 ТУ	**ЗАО «ИФ «ИРСЭТ-Центр», г.Санкт-Петербург**	***Сертификат соответствия № РОСС.RU.ББ05.В000250 пожарной безопасности № ССПБ.RU.ОП002.В 00553.*** Разработан на основе извещателя ИП 212-3СУ Содержит встренную схему самоконтроля при работе в дежурном режиме мигает красный светодиод Предназначены для построения новых и модернизации уже имеющихся на объектах систем охранно-пожарной и пожарной сигнализации, использующих дымовые оптические пожарные извещатели с четырехпроводной схемой подключения **ИП 212-4С** в режиме «Пожар» реализует функцию замыкания контактов оптоэлектронного реле, включенных параллельно в шлейф сигнализации Адаптирован для работы с широким спектром приемно-контрольных приборов охранно-пожарной сигнализации импортного производства (VISTA, NAPCO и т д) **ИП 212-4СБ** в режиме «Пожар» реализует функцию размыкания контактов герконного реле, включенных последовательно в шлейф сигнализации Адаптирован для работы с широким спектром систем пожарной, охранно-пожарной сигнализации отечественного производства («Рубин-6», «Топаз-1» и т д) Напряжение питания, В 10 – 15 Ток потребления в дежурном режиме, мА 0,1 Ток потребления в режиме «Пожар», мА до 30 Чувствительность соответствует задымленности окружающей среды с оптической плотностью, дБ/м 0,05 – 0,2 Максимальный ток коммутации исполнительных контактов, мА 50 Габаритные размеры, мм Ø100 х 67 Диапазон рабочих температур, °С минус 40 – +50 Сопротивление контактов ИП 212 –4С разомкнутых исполнительных контактов (дежурный режим), мОм - **1,0;** замкнутых контактов (режим «Тревога»), Ом – 15 ИП 212 3СБ замкнутых исполнительных контактов (дежурный режим), Ом – 0,2 разомкнутых контактов (режим «Тревога), мОм – 1,0		

№ п/п	Наименование оборудования изделия	Тип, марка. Код ОКП	ГОСТ или ТУ	Завод-изготовитель	Технические характеристики	Масса, кг	Цена, руб.
15.	**Извещатель пожарный-дымовой оптико-электронные**	**ИП 212-3СМ**	ЦФСК 425231. 002ТУ	**ЗАО «ИФ «ИРСЭТ-Центр», г.Санкт-Петербург**	***Сертификат соответствия № РОСС.RU.ББ05.В000249 пожарной безопасности № ССПБ.RU.ОП002.В 00552.*** Извещатель имеет рекордно низкое для отечественных извещателей потребление тока в дежурном режиме – не более 50 мкА Содержит встроенную схему самоконтроля – при работе в дежурном режиме мигает красный светодиод. При установке в подвесном потолке одновременно обеспечивает защиту как помещения, так и межпотолочного пространства. Напряжение питания, В 9 – 28 Ток потребления в дежурном режиме, мА 0,05 Ток потребления в режиме «Пожар», мА до 30 Чувствительность соответствует задымленности окружающей среды с оптической плотностью, дБ/м 0,05 ÷ 0,2 Габаритные размеры, мм Ø100 х 67 Диапазон рабочих температур, °С минус 40 ÷ +50		
16.	**Извещатели пожарные ручные**	**ИПР-3С ИПР-3СУ**	ТУ ЦФСК 425232. 001	**то же**	***Сертификат пожарной безопасности № ССПБ.RU.ОП002.В 00416.*** **ИПР-3С** предназначен для построения новых и модернизации уже имеющихся на объектах пороговых систем пожарной сигнализации со знакопеременным напряжением в шлейфах (ППК-2, Радуга, Рубин-8П и т.д.) Может использоваться в двух вариантах включения: имитация пожарного извещателя с нормально-замкнутым контактом, с квитированием; имитация активного дымового пожарного извещателя. **ИПР-3СУ** предназначен для построения новых и модернизации уже имеющихся на объектах пороговых систем пожарной сигнализации отечественного и импортного производства с постоянным или знакопеременных напряжением в шлейфах Может использоваться в четырех вариантах включения: имитация пожарного извещателя с нормально-замкнутым контактом, с квитированием; имитация активного дымового пожарного извещателя, имитация пожарного извещателя с нормально-замкнутым контактом для приборов ОПС типа «Сигнал-ВК», имитация пожарного извещателя с нормально-замкнутым контактом, с квитированием для приборов типа «Сигнал-42» Потребляемый ток в дежурном режиме, мкА 100 Напряжение питания, В: ИПР-3С 16 – 28 ИПР-3СУ 9 – 28 Габаритные размеры, мм 90х90х45 Диапазон рабочих температур от минус 40 до +50 °С.		

№ п/п	Наименование оборудования изделия	Тип, марка Код ОКП	ГОСТ или ТУ	Завод-изготовитель	Технические характеристики	Масса, кг	Цена, руб
17.	**Извещатель пожарный тепловой**	**ИП 105-1**	ПАШК 42 5212 009 ТУ	**ООО НПП «Магнито-контакт», г.Рязань**	***Сертификат соответствия № РОСС.RU.ОС03.Н00082 пожарной безопасности № ССПБ.RU.ОП021.В 00082*** *действуют до 08 01 2005г .* Предназначен для работы в закрытых нерегулярно отапливаемых помещениях с целью выдачи информации о пожаре при достижении температуры окружающего воздуха 60 или 70°С с погрешностью ±5% Питание извещателя осуществляется от шлейфа пожарной или охранно-пожарной сигнализации Инерционность срабатывания при скорости температуры 30°С/мин, с 39 - 162 при скорости температуры 3°С/мин, с 433 –1120 Диапазон питающих напряжений постоянного тока, В от 12 до 36 Мощность, потребляемая в дежурном режиме, мВа 0,9 Ток, потребляемый в дежурном режиме, мка 30	0,15	
18.	**Извещатель дымовой оптико-электронный пожарный**	**ИП 212-45А**		**ОА «Аргус-Спектр», г.Санкт-Петербург**	***Сертификат соответствия № РОСС.RU.ББ05.Н00143; пожарной безопасности № ССПБ.RU.ОП002.В 00326.*** Предназначен для обнаружения дыма в охраняемом помещении и передачи сигналов о пожаре и неисправности адресному приемно-контрольному прибору «Радуга-2А» (ППКП 019-128-1) или «Радуга-4А» (ППКП 019-64-1) Подключение к приемно-контрольному прибору осуществляется по двухпроводной адресной сигнальной линии с совмещенным питанием Извещатель имеет схему самоконтроля узлов усиления и детектирования фототока Чувствительность, дБ/м **0,0**5 0,2 Ток потребления в дежурном режиме, мА 0,25 Ток потребления в режиме «Пожар» мА 0,3 Диапазон рабочих температур, °С **30** +55		

№ п/п	Наименование изделия	Тип, марка, код оборудования	ГОСТ или ТУ	Завод-изготовитель	Технические характеристики	Масса, кг	Цена, руб.
1	2	3	4	5	6		8
19.	Извещатель пожарный тепловой	"Мак-ДМ" ИП 101-18		НПП «Спецавтоматика-СИ», г.Москва	*Сертификат пожарной безопасности ССПБ.RU.УП001.В00859 действует до 17 05 2002г* Малогабаритный тепловой извещатель дифференциально-максимального действия "Мак-ДМ" выполнен на базе нового малоинерционного пленочного термоэлемента с использованием современных электронных компонентов. Извещатель может включаться в шлейфы приемно-контрольных приборов типа ППК-2, "Сигнал-42", УОТС-1-1, КОПС-32, "Рубин-8П" и др., в том числе зарубежные с низким напряжением в шлейфе, обеспечивающих питание извещателей и прием извещений по шлейфу. Возможно использовать извещатель во взрывоопасных помещениях путем включения его в шлейф приемно-контрольного прибора, имеющего вид взрывозащиты "искробезопасная электрическая цепь". Дифференциальный канал по скорости нарастания температуры срабатывания, °С/мин — 5 – 7 Пороговый канал на максимальную температуру срабатывания, °С — 70±3,5 по специальному заказу, °С — 60±3,5 Напряжение питания, В (постоянное, пульсирующее, знакопеременное) — 10 – 27 Ток, потребляемый в дежурном режиме, мА — 0,1 Габаритные размеры, мм, не более — Ø 66х60 Диапазон рабочих температур, °С — от -30 до + 62	0,1	180 с НДС
20.	Извещатель пожарный дымо-тепловой	ИП 12312-1 "ИДТ-1"		то же	Комбинированный дымо-тепловой извещатель выполнен на современных электронных компонентах и совмещает принципы построения теплового максимального и дымового оптико-электронного извещателей. Температура срабатывания, °С — 70 или 62 Чувствительность к задымлению в пределах дБ/м — 0,05-0,2 Инерционность в соответствии со 2-й ступенью ГОСТ 27990-88 Напряжение питания, В (постоянное, пульсирующее, знакопеременное) — 10 – 27 Ток, потребляемый в дежурном режиме, мА — 0,15 Переходное сопротивление контактов, Ом — 0,5 Габаритные размеры, мм, не более — Ø 91х70 Диапазон рабочих температур, °С — от -30 до +70	0,1	378 с НДС

Сертификат соответствия № РОСС.RU.ББ02.Н00906
пожарной безопасности ССПБ.RU.УП001.В01189 действуют до 12 01 2003г

	Наименование оборудования, изделия	Тип, марка Код по ОКП	ГОСТ или ТУ	Завод-изготовитель	Технические характеристики	Масса, кг	Цена, руб.
[	2	3	4	5	6	7	8
21.	**Извещатель пожарный тепловой**	**"Мак-I" ИП I03-4/I**		**НПП «Спецавтоматика-СИ», г.Москва**	*Сертификат соответствия РОСС RU.ОС03.Н00042, пожарной безопасности ССПБ.RU.ОП021.В00042 действуют до 12 05 2004г* Извещатель "Мак-I" является тепловым извещателем порогово-максимального действия , многократного действия. Выполнен на базе нового теплового дилатометрического реле, заключенного в миниатюрный герметический корпус. "Мак-I" включается в шлейф любого приемно-контрольного прибора последовательно, т,е. в разрыв одного провода двухпроводного шлейфа. Извещатель, укомплектованный специальной крышкой (исполнение ИБ), можно использовать во взрывоопасных помещениях путем включения его в шлейф приемно-контрольного прибора, имеющего вид взрывозащиты "искробезопасная электрическая цепь". Температура срабатывания, °С 70 ± 3,5 по отдельному заказу 62 ± 3,I Инерционность в соответствии со 2-й ступенью ГОСТ 27990-88 Максимальный ток, коммутируемый контактом, А, не более 0,I Электрическое сопротивление в диапазоне рабочих температур,Ом 0,5 Площадь, контролируемая извещателем, соответствует СНиП2.04.09-84 Габаритные размеры, мм ø 57х60	0,07	I5,6 с НДС
22.	То же	"Мак- T" ИП I0I-20/I		то же	Тепловой максимальный бесконтактный термисторный извещатель многоразового использования выполнен на базе нового малоинерционного терморезистора, обладающего релейным эффектом снижения сопротивления при достижении пороговой температуры срабатывания. Извещатель "Мак-IT" включают в шлейф сигнализации приемно-контрольного прибора параллельно выносному элементу шлейфа, по аналогии с дымовыми извещателями. "Мак-IT" можно применять во взрывоопасных помещениях путем включения его в шлейф приемно-контрольного прибора, имеющего вид взрывозащиты "искробезопасная электрическая цепь". Пороговая температура срабатывания, °С 65 Сопротивление при температурах выше 73,5°С, Ом I00 Сопротивление в диапазоне температур -50 до +65°С, кОм 350-400 Габаритные размеры, мм ø 57х60 Диапазон рабочих температур, °С от минус 50 до плюс 50 Площадь, контролируемая извещателем, соответствует СНиП 2.04.09-84.	0,07	I6,2

Сертификат пожарной безопасности ССПБ.RU.УП001.В01483 действует до 03.06 2002г

2. ИЗВЕЩАТЕЛИ ОХРАННЫЕ И ОХРАННО-ПОЖАРНЫЕ.

1. Извещатель охранный объемный радиоволновый ВОЛНА-5 ИО 307-2.

НАЗНАЧЕНИЕ: Предназначен для обнаружения проникновения в охраняемой помещение и формирования тревожного извещения путем изменения тока обтекания шлейфа.

Сертификат соответствия № РОСС.RU.ОС03.В00909.

ТЕХНИЧЕСКИЕ ХАРАКЕТРИСТИКИ:

Питается по шлейфу приемно-контрольного прибора или от ретрансляторов систем передачи извещений «Фобос», «Нева-10М».

Дальность действия, м: максимальная	16
минимальная	2
Площадь зоны обнаружения, минимальная, м^2	90
Питание по шлейфу:	
постоянным напряжением, В	5,5 – 72
переменным напряжением, амплитудой, не менее, В	15
Габаритные размеры (без кронштейна), мм	103x70x31
Диапазон рабочих температур, °С	-30 … +50

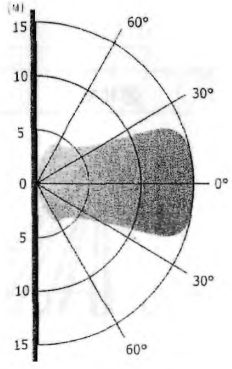

Схема обнаружения в горизонтальной плоскости

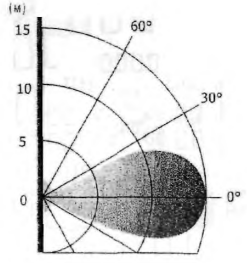

Схема обнаружения в вертикальной плоскости

2. Извещатель охранный объемный радиоволновый АРГУС-2 ИО 407-5/4.

НАЗНАЧЕНИЕ: Предназначен для обнаружения проникновения в охраняемое помещение и формирования тревожного извещения путем размыкания контактов выходного реле.

Сертификат соответствия № РОСС.RU.ОС03.В00795.

Дальность действия, м: максимальная	16
минимальная	2
Площадь зоны обнаружения, минимальная, м^2	90
Напряжение питания, В	10,2 – 15
Ток потребления, не более, мА	16
Габаритные размеры (без кронштейна), мм	103x70x31
Диапазон рабочих температур, °С	-30 … +50

Особенности:

- высокая степень обнаружения;
- отсутствие ложных срабатываний в помещения с интенсивнои вентиляцией;
- эксплуатация нескольких извещателей в одном помещении (4 частотные литеры);
- регулировка дальности действия.

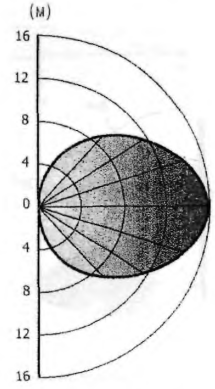

Схема обнаружения в горизонтальной плоскости

Схема обнаружения в вертикальной плоскости

ЗАВОД-ИЗГОТОВИТЕЛЬ – ОА «Аргус-Спектр», г.Санкт-Петербург

3.Извещатель охранный объемный радиоволновый АРГУС-3 ИО 407-12.

НАЗНАЧЕНИЕ: Предназначен для обнаружения проникновения в охраняемой помещение или его часть и формирования тревожного извещения путем размыкания контактов выходного реле..

Сертификат соответствия № РОСС.RU.ОС03.В00909.

Дальность действия, м: максимальная	7,5
минимальная	2
Площадь зоны обнаружения, максимальная, $м^2$	20
Напряжение питания, В	10,2 - 15
Ток потребления, не более, А	30
Габаритные размеры (без кронштейна), мм	91x75x40
Диапазон рабочих температур, °С	-30 … +50

Особенности:

- высокая достоверность обнаружения;
- эксплуатация нескольких извещателей в одном помещении (2 частотные литеры);
- регулировка дальности действия;
- индикация помех ;
- несколько вариантов крепления максимально облегчают монтаж.

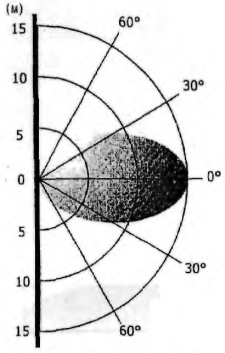

Схема обнаружения в горизонтальной плоскости

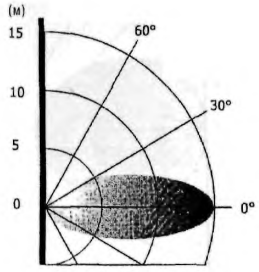

Схема обнаружения в вертикальной плоскости

4. Извещатель охранный объемный оптико-электронный ИКАР-1 ИО 409-20.

НАЗНАЧЕНИЕ: Предназначен для обнаружения проникновения в охраняемое помещение и формирования тревожного извещения путем размыкания контактов выходного реле.

Сертификат соответствия № РОСС.RU.ОС03.В00821.

Диаметр зоны обнаружения при высоте установки 5 м, не менее, м	10
Угол обзора зоны обнаружения, не менее, град.	90
Напряжение питания, в	9,5 – 16
Ток потребления, не более, мА	16
Время технической готовности после включения, сек.	60
Габаритные размеры, мм	90 x 35
Диапазон рабочих температур, °С	-30 … +50
Высота установки, м	2 … 5

Особенности:

- термокомпенсация ИК-канала;
- защита от несанкционированного доступа;
- защита от проникновения насекомых;
- дискретная регулировка дальности под высоту установки;
- дискретное изменение чувствительности извещателя.

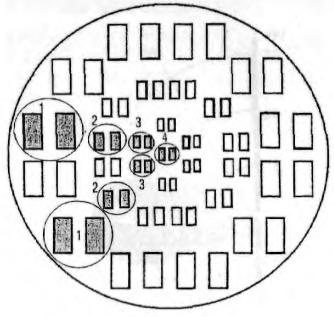

Схема обнаружения в горизонтальной плоскости

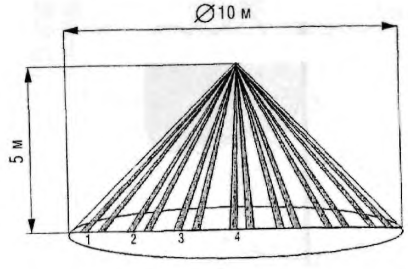

Схема обнаружения в вертикальной плоскости

ЗАВОД-ИЗГОТОВИТЕЛЬ – ОА «Аргус-Спектр», г.Санкт-Петербург

5. Извещатель охранный оптико-электронный ИКАР-2 ИО 409-26.

НАЗНАЧЕНИЕ: Предназначен для обнаружения проникновения в охраняемое пространство закрытого помещения и формирования тревожного извещения путем размыкания контактов.

Особенности:
- термокомпенсация ИК-канала;
- высокая достоверность обнаружения;
- защита от несанкционированного доступа;
- защита от проникновения насекомых;
- дискретное изменение чувствительности извещателя;
- возможность отключения светового индикатора.

ТЕХНИЧЕСКИЕ ХАРАКТЕРИСТИКИ:

Дальность обнаружения, м	12
Угол зоны обнаружения, не менее, град.	90
Напряжение питания, В	10 – 16
Ток потребления, не более, мА	16
Габаритные размеры с кронштейном, мм	54x62x96
Диапазон рабочих температур, °С	-30 … +50

Схема зоны обнаружения в горизонтальной плоскости

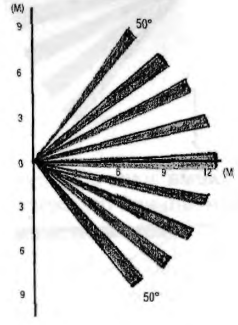

Схема зоны обнаружения в вертикальной плоскости

6. Извещатель охранный объемный комбинированный СОКОЛ-2 ИО 414-1.

НАЗНАЧЕНИЕ: Предназначен для обнаружения проникновения в охраняемое помещение и формирования тревожного извещения путем размыкания контактов выходного реле.

Сертификат соответствия № РОСС.RU.ОС03.В00821.

Особенности:
- высокая обнаружительная способность и помехоустойчивость обеспечивается совмещением двух принципов обнаружения: пассивного инфракрасного и радиоволнового доплеровского;
- устойчивость к излучению люминесцентных ламп;
- самоконтроль каналов в процессе работы;
- защита от маскирования и несанкционированного доступа;
- неизменная чувствительность инфракрасного канала в диапазоне рабочих температур, благодаря системе термокомпенсации.

ТЕХНИЧЕСКИЕ ХАРАКТЕРИСТИКИ:

Дальность действия, м:	максимальная	12
	минимальная	3 – 5
Угол обзора зоны обнаружения, град.		90
Площадь обнаружения не менее, м^2		50
Напряжение питания, В		10,2 – 15
Ток потребления, не более, мА		30
Габаритные размеры (без кронштейна), мм		120x65x45
Диапазон рабочих температур, °С		-30 … +50

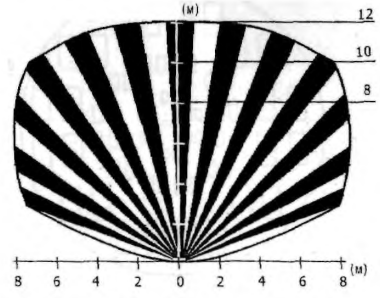

Схема зоны обнаружения в горизонтальной плоскости

Схема зоны обнаружения в вертикальной плоскости

ЗАВОД-ИЗГОТОВИТЕЛЬ – ОА «Аргус-Спектр», г.Санкт-Петербург

7. Извещатель охранный объемный комбинированный СОКОЛ-3 ИО 414-3.

НАЗНАЧЕНИЕ: Предназначен для обнаружения проникновения в охраняемое пространство закрытого помещения или его части и формирования тревожного извещения путем размыкания контактов.

Сертификат соответствия № РОСС.RU.ОС03.В00821.
Патент RU 2163743 С1, патент RU 2163743 С2

ТЕХНИЧЕСКИЕ ХАРАКТЕРИСТИКИ:

Максимальный радиус действия, м	5
Угол обзора, град.	110
Высота установки, м	2 – 5
Напряжение питания, В	10 – 15
Ток потребления, мА	30
Диапазон рабочих температур, °С	-50 ... +50
Габаритные размеры, мм	90 x 35

Особенности:
- совмещает два принципа обнаружения ИК+СВЧ;
- микропроцессорная обработка сигнала;
- высокая помехозащищенность;
- самоконтроль каналов в процессе работы;
- устанавливается на потолке (диаграмма направленности шатрового типа);
- неизменная чувствительность ИК-канала в диапазоне рабочих температур

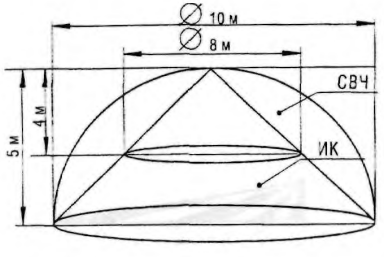

Схема зоны обнаружения в вертикальной плоскости

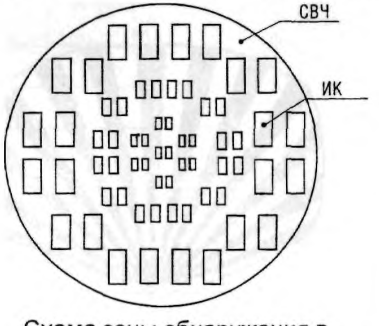

Схема зоны обнаружения в горизонтальной плоскости

8. Извещатель охранный поверхностный совмещенный СОВА-2 ИО 315-2.

НАЗНАЧЕНИЕ: Предназначен для обнаружения разрушения остекленных конструкций (стекол разных типов, в том числе защитного остекления по классу А1-А3) и проникновения в охраняемое помещение или его часть и формирования тревожного извещения путем размыкания контактов сигнальных реле по двум независимым каналам или одному общему.

Сертификат соответствия № РОСС.RU.ОС03.В00787.

ТЕХНИЧЕСКИЕ ХАРАКТЕРИСТИКИ:

Максимальная дальность действия ИК канала, м	12
Максимальная дальность действия звукового канала, м	6
Угол обзора, град.	100
Площадь охраняемого стекла, м^2: максимальная	100
минимальная	0,05
Напряжение питания, В	10 – 15
Ток потребления, мА	35 (25)
Габаритные размеры, мм	120x65x45
Диапазон рабочих температур, °С	-20 ... +50

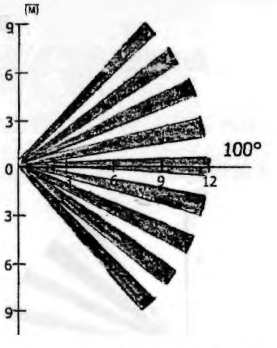

Схема зоны обнаружения в горизонтальной плоскости (ИК-канал)

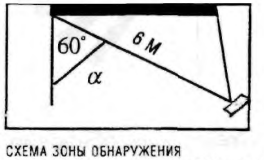

СХЕМА ЗОНЫ ОБНАРУЖЕНИЯ ПРИ УСТАНОВКЕ НА БОКОВОЙ СТЕНЕ (АК-КАНАЛ)

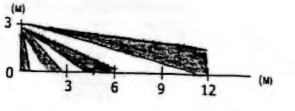

Схема зоны обнаружения в вертикальной плоскости (ИК-канал)

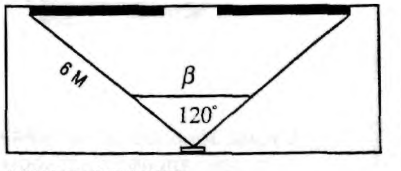

СХЕМА ЗОНЫ ОБНАРУЖЕНИЯ ПРИ УСТАНОВКЕ НА ПРОТИВОПОЛОЖНОЙ СТЕНЕ (АК-КАНАЛ)

ЗАВОД-ИЗГОТОВИТЕЛЬ – ОА «Аргус-Спектр», г.Санкт-Петербург

9. Извещатель охранный поверхностный совмещенный СОВА-3 ИО 315-3.

НАЗНАЧЕНИЕ: то же, что «СОВА-2».

Сертификат соответствия № РОСС.RU.ОС03.В00819.
Патент RU 2143742 С1.

Технические характеристики:

Максимальная дальность действия ИК канала, м, радиус		5
Максимальная дальность действия звукового канала, м		6
Угол обзора, град.:	ИК-канала	100
	АК-канала	120
Площадь охраняемого стекла, м^2:	максимальная	100
	минимальная	0,05
Напряжение питания, В		10 – 15
Ток потребления, мА		35 (25)
Габаритные размеры, мм		90x35
Диапазон рабочих температур, °С		-20 … +50

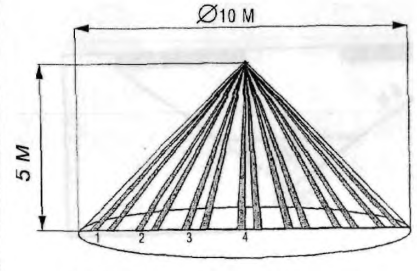

Схема зоны обнаружения в вертикальной плоскости (ИК-канал)

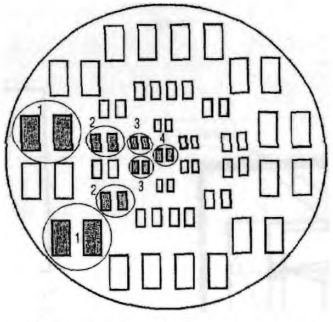

Схема зоны обнаружения в горизонтальной плоскости (ИК-канал)

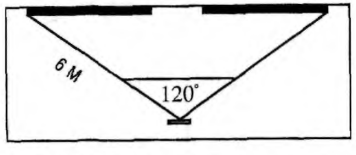

Схема зоны обнаружения при установке на потолке (АК-канал)

ЗАВОД-ИЗГОТОВИТЕЛЬ – ОА «Аргус-Спектр», г.Санкт-Петербург

10. Извещатель охранный линейный оптико-электронный «ВЕКТОР-8» ИО209-15.

Лист 1 / Листов 1 — 20

НАЗНАЧЕНИЕ: Предназначен для обнаружения проникновения в охраняемое закрытое помещение и формирование извещения о проникновении. Информативность извещателя равна 4. Виды извещений: «Норма», «Тревога», «Саботаж», «Настройка». Может использоваться для охраны помещений сбербанков, музеев, также в охраняемую зону входят коридоры, внутренние периметры, проходы между стеллажами, оконные и дверные проемы.

ТЕХНИЧЕСКИЕ УСЛОВИЯ: ЯЛКГ.425151.003ТУ.

ТЕХНИЧЕСКИЕ ХАРАКТЕРИСТИКИ:

Максимальная дальность действия в помещении, м	25
Число ИК-лучей	1
Напряжение питания постоянного тока, В	10 – 15
Ток потребления, мА, не более	40
Помехоустойчивость к фоновой освещенности:	
от электроосветительных приборов, лк	500
от солнца, лк	10000
Помехозащищенность, не менее, мс	70
Чувствительность, не более, мс	130
Длительность тревожного извещения, не менее, с	2
Рабочий диапазон температур, °С	-30 … +50
Размеры каждого блока извещателя, мм	95x50x40
Масса извещателя, кг	0,3

Расстояния между блоками извещателя и расстояния от извещателя до стены, при которых наиболее вероятны переотражения

Расстояние между блоками, м	1,4	2,8	4,3	5,7	7,1	8,5	10
Расстояние извещателя от стены, м	0,1	0,2	0,3	0,4	0,5	0,6	0,7

Продолжение таблицы

Расстояние между блоками, м	11	13	14	18	20	23	25
Расстояние извещателя от стены, м	0,8	0,9	1	1,2	1,4	1,6	1,8

Извещатель состоит из двух блоков: извещателя инфракрасной энергии (БИ) и фотоприемника (БФ) аналогичных по виду.

ЗАВОД –ИЗГОТОВИТЕЛЬ – ОАО «МЗЭП», г. Москва

11. Извещатель охранный поверхностный звуковой АРФА ИО 329-3

НАЗНАЧЕНИЕ: Предназначен для обнаружения разрушения остекленных конструкций (окон, витрин, дверей, и т п) площадью от 0,05 до 100 м^2 (при длине одной из сторон не менее 0,2 м^2) и формирования тревожного извещения путем размыкания контактов выходного реле

Обнаруживает разрушение следующих типов стекол

- обычное марок М4-М8 по ГОСТ111-90 толщиной от 2,5 до 8 мм,
- закаленное по ГОСТ 5727-88 толщиной от 3 до 6 мм,
- армированное по ГОСТ 7481-78 толщиной от 5,5 до 8 мм,
- узорчатое по ГОСТ 5533-86 толщиной от 3,5 до 7 мм,
- трехслойное («триплекс»), покрытое упрочняющей пленкой, (**класс защиты** А1, А2, А3 по ГОСТ Р 51136-98)

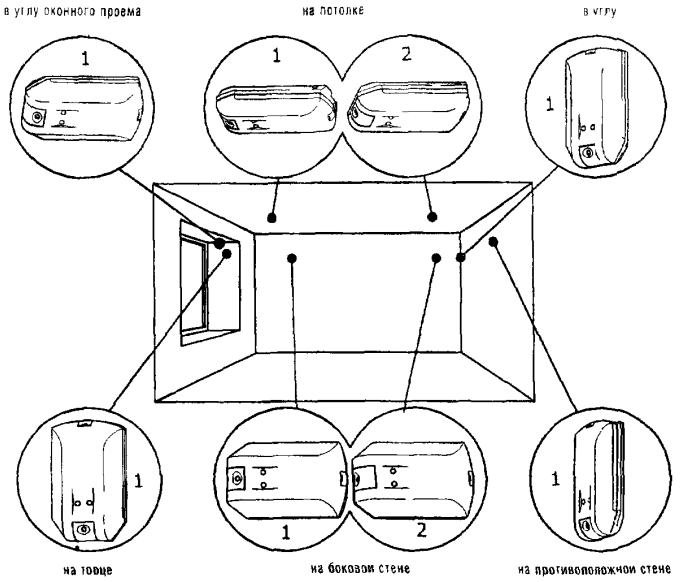

Особенности

- не требует настройки на объект,
- позволяет обнаружить термическое **разрушение стекла;**
- самоконтроль работоспособности,
- память о тревоге,
- слежение за напряжением питания,
- индикация помех в тестовом режиме,
- отключение световой индикации,
- дискретная регулировка чувствительности;
- может быть установлен на стене (боковой, **противоположной или в углу**), на потолке, в оконном проеме, в витрине

ТЕХНИЧЕСКИЕ ХАРАКТЕРИСТИКИ:

Максимальная дальность действия, м	6
Площадь охраняемого стеклянного листа, м^2	
минимальная	0,05
максимальная	100
Минимальные размеры охраняемого стеклянного листа, м	0,2x0,25
Угол обзора, град	120
Напряжение питания, В	9,5 – 16
Ток потребления, мА, не более	20
Габаритные размеры, мм	92 x 58 x 25
Диапазон рабочих температур, °С	-20 +50

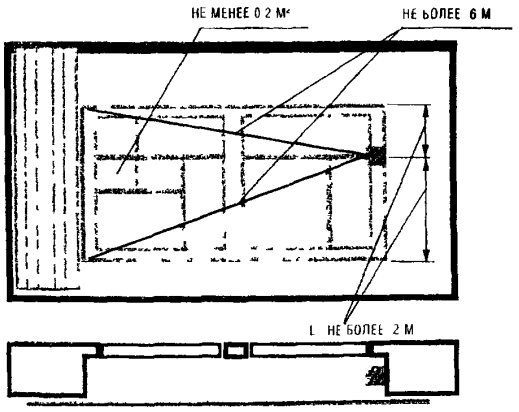

СХЕМА ЗОНЫ ОБНАРУЖЕНИЯ ПРИ УСТАНОВКЕ В ОКОННОМ ПРОЕМЕ

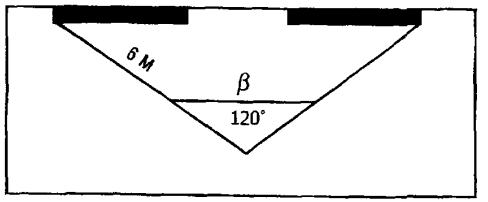

СХЕМА ЗОНЫ ОБНАРУЖЕНИЯ
ПРИ УСТАНОВКЕ НА ПРОТИВОПОЛОЖНОЙ СТЕНЕ (ПОТОЛКЕ)

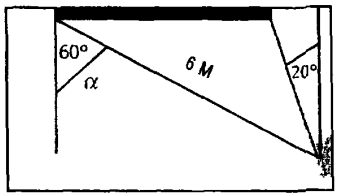

СХЕМА ЗОНЫ ОБНАРУЖЕНИЯ
ПРИ УСТАНОВКЕ НА БОКОВОЙ СТЕНЕ

ЗАВОД-ИЗГОТОВИТЕЛЬ – ОА «Аргус-Спектр», г.Санкт-Петербург

№ п/п	Наименование оборудования изделия	Тип, марка. Код ОКП	ГОСТ или ТУ	Завод-изготовитель	Технические характеристики	Масса, кг
12.	**Извещатель охранный объемный**	**«Шторм-2»** 43 7214	Дв2 008 00 8 01ТУ	**Завод «Арсенал», г.Тула**	Предназначен для охраны материальных ценностей на открытых площадках с ограждением или в помещениях объемом до 4000 м^3 и выдачи тревожного извещения о проникновении путем размыкания выходных контактов исполнительного реле извещателя при движении человека в охраняемой зоне Максимальная дальность действия составляет не менее 50 м при ширине зоны обнаружения не менее 10 м и максимальной контролируемой площади не менее 400 м^2 Регулировка дальности — дискретная Количество дискретных значений дальности — 3 Длительность тревожного извещения, с, не менее — 2 Мощность, потребляемая от сети переменного тока, ВА — не более 50 Ток, потребляемый от источника резервного питания, А — не более 1,2 Электропитание осуществляется от сети переменного тока напряжением 220 В или от источника постоянного тока напряжением 24 В Диапазон рабочих температур при относительной влажности 100% при температуре 30°С — -45 +50 Габаритные размеры, мм без механизма юстировки — 300x350x125 механизма юстировки — 140x160x115	18
13.	**Радиотехническая система для охраны периметров**	**«ПИОН-ТМ-1»** 52 1222	АНВЯ 2 009 004-01ТУ	**то же**	Предназначено для создания рубежа обнаружения в запретной зоне охраняемого объекта и подачи сигнала тревоги при преодолении его нарушителей Изделие устанавливается на асбестоцементных трубах или деревянных столбах Один комплект изделия создает объемную зону (рубеж) обнаружение протяженностью до 300 м, высотой и шириной не менее 2 м Чувствительность изделия регулируется дискретно в пределах от 2 до 7 дб шагом дискретизации 1 дб Напряжение, В от сети переменного тока — 187-242 (50 Гц) от источника постоянного тока — 18-36 Мощность, потребляемая одним устройством (без блока питания) от источника пост тока, Вт — 5 Мощность, потребляемая одним устройством от сети переменного тока(от блока питания), ВА — 20 Габаритные размеры составных частей изделия, мм передатчик / приемник — 273x322x270 / 273x322x270 блок питания — 151x181x113 устройство проверочное — 210x150x110	25

№ п/п	Наименование оборудования изделия	Тип, марка Код ОКП	ГОСТ или ТУ	Завод-изготовитель	Технические характеристики	Масса, кг
14.	**Извещатель охранный**	**«Шатер»** 43 7214	АСДК 425 143 001ТУ	**Завод «Арсенал», г.Тула**	Радиолокационная система для охраны закрытых помещений предназначена для обнаружения проникновения в помещение и формирования тревожного сигнала Дальность действия извещателя м — не более 10 Электропитание от блока питания постоянного тока В — 11 -13	
15.	**Прибор охранной сигнализации**	**«Альтаир-Люкс»** 43 7291	ТИЯН 468263 00 1ТУ	**то же**	Предназначен обнаружения несанкционированного открывания дверей помещений и выдачи тревожного извещения ревуном Применяется для автономной и солидарной охраны квартир и домов с личным имуществом граждан для блокировки окон, витрин, сейфов Снятие с охраны – набором кода Электропитание — 220 В / 50 Гц Габаритные размеры мм — 200x149x66	5
16.	**Концентратор мобильный средств охраны**	**«Мангуст-1»**	ТРЖ2 136 006 ТУ	**«**	Предназначен для приема и обработки информации от охранных извещателей или пожарных извещателей работающих на размыкание контактной пары Концентратор обеспечивает прием информации от 30 извещателей световую индикацию сработавшего извещателя, световую и звуковую индикацию сигнала тревоги Мощность потребляемая от сети переменного тока, ВА — 30 Мощность потребляемая от резервного источника тока Вт — 15 Базовый блок регистрации и контроля и дополнительный блок контроля концентратора работоспособен при температуре окружающей среды от +1 до +40°С Коммутаторы локальные концентратора работоспособны при температуре окружающей среды от –50 до +50°С Габаритные размеры, мм базовый блок регистрации и контроля — 367,5x196x167 — 7,5 дополнительный блок контроля — 367 5x154x163 — 4,3 коммутатор локальный 1 — 77x103x52 — 0,5 блок питания — 240x133x115 — 4 0 блок звуковой сигнализации — 80x60x51 — 0 4	

№ п/п	Наименование оборудования изделия	Тип, марка. Код ОКП	ГОСТ или ТУ	Завод-изготовитель	Технические характеристики	Масса, кг
17.	**Датчик регистрации преодоления заграждения**	**«Багульник»**	ДВБК 2 029 005ТУ	**Завод «Арсенал», г.Тула**	Сигнализационный датчик обнаружения с кабельными чувствительными элементами предназначен для создания стационарного охранного рубежа и регистрации нарушителя, проникающего на охраняемую территорию через верх ограждения При механическом воздействии на шлейф-кабель срабатывает звуковая сигнализация Длина зоны обнаружения, создаваемая датчиком, м — до 400 Количество участков в зоне обнаружения датчика — 2 Питание осуществляется от сети постоянного тока напряжением 24 В с пульсациями не более 300 мВ, при заземлении от источника постоянного тока допускается зажим не заземлять Габаритные размеры, м — 300x300x120	3,5 (без шлейф-кабеля)
18.	**Датчик регистрации преодоления заграждения**	**«Лимонник-Т»**	РПИД 425 166 001ТУ	**то же**	Предназначен для сигнализации попыток преодоления охраняемых рубежей объектов Датчик регистрирует механические воздействия на заграждения в виде козырьков на гладкой или колючей проволоки, колючей ленты, спирали из армированной колючей ленты и т п при попытках их преодоления Длина зоны обнаружения, создаваемая датчиком, м — до 200 Количество участков в зоне обнаружения — 1 Питание осуществляется от сети постоянного тока напряжением 24 В с пульсациями не более 300 мВ, при заземлении от источника постоянного тока допускается зажим не заземлять Габаритные размеры, мм — 210x175x130	3,5 (без чувствительного элемента)
19.	**Датчик инерционный магнитоконтактный**	**ДИМК** 43 7200		**ООО НПП «Магнито-контакт», г.Рязань**	Сертификат соответствия РОСС RU ME61 A01152 Предназначен для блокировки различных конструкций охраняемых объектов Рассчитан для работы с приемно-контрольными приборами типа Сигнал-ВК, Нота1 01, УОТС1-1А Аккорд и др Датчик формирует извещение №Тревога» путем размыкания шлейфа ПКП (на длительность не менее 100 мс) с током не более 0,5 А при постоянном или переменном напряжении от 0,02 В до 72 В Габаритные размеры, мм — 22x25x60 Коммутирующий элемент — сухой геркон Коммутируемое напряжение, В — от 0 02 до 72 Коммутируемый ток, А — от 0,001 до 0,5 Рабочая температура окружающей среды, °С — от –50 до +60 Относительная влажность при температуре 30°С, % — 98 Датчик рассчитан на непрерывную круглосуточную работу	

20. Извещатели охранные оптико-электронные «Фотон-6» и «Фотон-8».

НАЗНАЧЕНИЕ: Предназначен для обнаружения проникновения в охраняемое пространство закрытого помещения.

ТЕХНИЧЕСКИЕ УСЛОВИЯ: ЯЛКГ.425152.001ТУ - «Фотон-6»

ЯЛКГ 425152.003 ТУ - «Фотон-8»

Сертификат соответствия: РОСС RU.ОС03.В00580 – «Фотон-6»

РОСС RU.ОС03.В00750 – «Фотон-8».

Особенности:

- Три зоны обнаружения формируются тремя типами линз Френеля: *объемная* – «Фотон-6» ИО409-2, «Фотон-8» ИО409-5; *линейная* - «Фотон-6А» ИО209-8, «Фотон-8А» ИО209-13; *поверхностная* - «Фотон-6Б» ИО309-2, «Фотон-8Б» ИО309-6.
- Визуальный режим работоспособности (по желанию потребителяотключение индикации).
- Плавная регулировка положения зоны обнаружения.
- Высокая помехоустойчивость.
- Электропитание извещателей «Фотон-6», «Фотон-2А», «Фотон-2Б» осуществляется от источника постоянного тока номинальным напряжением 12 В (МИП-Р, МИП-Р-1).
- Электропитание извещателей «Фотон-8», «Фотон-8А», «Фотон-8Б» осуществляется по шлейфу сигнализации постоянным напряжением от 10 до 72 В. Извещатели работают с ППК: «УОТС-1-1», «Аккорд», «Сигнал-ВК», «Нота», «Адрес», а также с СПИ: «Нева-10», «Нева-10М», «Фобос», «Струна-2».
- Извещатели «Фотон-8», «Фотон-8А», «Фотон-8Б» имеют два режима работы, которые задаются установкой перемычки в соответствующее положение штыревой линейки: режим короткого зам ыкания (КЗ) – тревожное извещение выдается увеличением тока потребления; режим разрыва (РАЗРЫВ) – тревожное извещение выдается уменьшением тока потребления.
- Извещатели «Фотон-6», «Фотон-6А», «Фотон-6Б» выдают тревожное извещение размыканием шлейфа сигнализации контактами исполнительного реле.

ТЕХНИЧЕСКИЕ ХАРАКТЕРИСТИКИ:

ТЕХНИЧЕСКИЕ ХАРАКТЕРИСТИКИ:	«Фотон-6»	«Фотон-8»
Контролируемая площадь с объемной зоной обнаружения, м^2	120	120
Потребляемый ток в дежурном режиме, мА	20	режим «КЗ» - не более 0,5 режим «РАЗРЫВ» – 2...15
Диапазон рабочих температур, °С	-30 ... +50	
Габаритные размеры, мм	107 x 107 x x64	
Масса, кг	0,25	

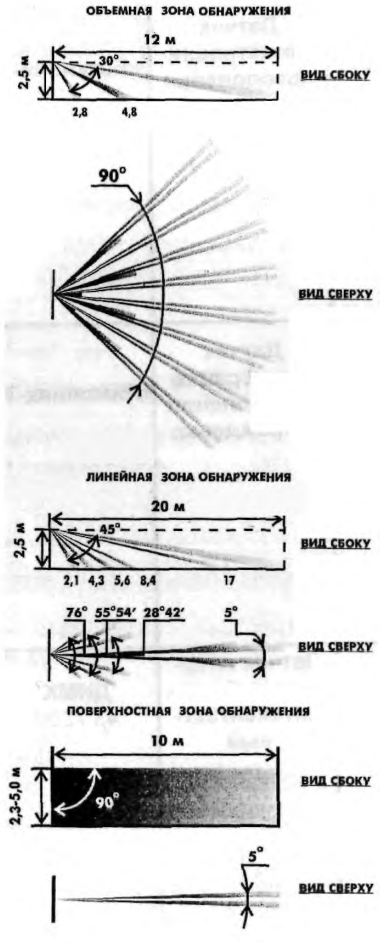

ЗАВОД-ИЗГОТОВИТЕЛЬ – АО «РИЭЛТА» г.Санкт-Петербург

21. Извещатель охранный оптико-электронный «Фотон-СК» ИО 409-6.

НАЗНАЧЕНИЕ: Предназначен для обнаружения проникновения в охраняемое пространство закрытого помещения.

ТЕХНИЧЕСКИЕ УСЛОВИЯ: ЯЛКГ.425152.004ТУ

Сертификат соответствия РОСС RU.ОС03.В00735

Особенности:

- Чувствительный элемент- двухплощадный пироприемник.
- Высокая плотность чувствительных зон в объемной зоне обнаружения (22 дальние зоны, 6 средних, 3 ближних, 2 антисаботажных);
- Наличие экрана защиты пироприемника от насекомых.

Электропитание извещателя осуществляется от источника постоянного тока номинальным напряжением 12 В.

ТЕХНИЧЕСКИЕ ХАРАКТЕРИСТИКИ:

Максимальная дальность действия, м	400
Напряжение питания постоянного тока, В	10 … 15
Потребляемый ток, мА	20
Диапазон рабочих температур, °С	0 … +50
Габаритные размеры, мм	92 x 65 x 45
Масса, кг	0,09

22. Извещатель охранный оптико-электронный «Фотон-СК-2» ИО 409-7.

Лист 1
Листов 1

26

НАЗНАЧЕНИЕ: Предназначен для обнаружения проникновения в охраняемое пространство закрытого помещения.

ТЕХНИЧЕСКИЕ УСЛОВИЯ: ЯЛКГ.425152.005ТУ

Сертификат соответствия РОСС RU.ОС03.В00901

Особенности:

- Чувствительный элемент- двухплощадный пироприемник.
- Многоярусная структура чувствительных зон (22 дальние зоны, 6 средних, 3 ближних, 2 антисаботажных);
- Наличие экрана защиты пироприемника от насекомых.

Электропитание извещателя осуществляется от источника постоянного тока номинальным напряжением 12 В.

ТЕХНИЧЕСКИЕ ХАРАКТЕРИСТИКИ:

Максимальная дальность действия, м	15
Напряжение питания постоянного тока, В	9,5 … 16
Потребляемый ток, мА	15
Диапазон рабочих температур, °С	-10 … +55
Габаритные размеры, мм	112 x 60 x 42
Масса, кг	0,12

ЗАВОД-ИЗГОТОВИТЕЛЬ – АО «РИЭЛТА» г.Санкт-Петербург

23. Извещатель охранный оптико-электронный «Фотон-9» ИО 409-8.

НАЗНАЧЕНИЕ: Предназначен для обнаружения проникновения в охраняемое пространство закрытого помещения.

ТЕХНИЧЕСКИЕ УСЛОВИЯ: ЯЛКГ.425152.007ТУ

Сертификат соответствия РОСС RU.ОС03.В00654

Особенности:

- Чувствительный элемент- двухплощадный пироприемник.
- Высокая плотность чувствительных зон в объемной зоне обнаружения (22 дальние зоны, 6 средних, 3 ближних, 2 антисаботажных);
- Наличие экрана защиты пироприемника от насекомых.

Электропитание извещателя осуществляется от источника постоянного тока номинальным напряжением 12 В.

ТЕХНИЧЕСКИЕ ХАРАКТЕРИСТИКИ:

Максимальная дальность действия, м	10
Напряжение питания постоянного тока, В	10 ... 15
Потребляемый ток, мА	15
Диапазон рабочих температур, °С	0 ... +50
Габаритные размеры, мм	88 x 61 x 41
Масса, кг	0,09

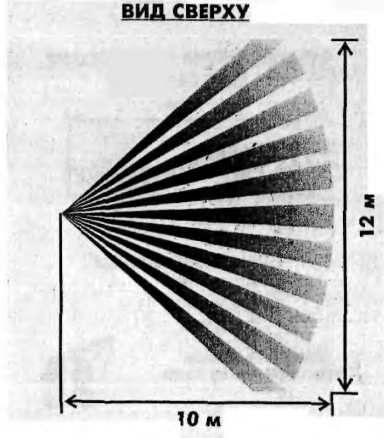

24. Извещатель охранный оптико-электронный «Фотон-10» .

НАЗНАЧЕНИЕ: Предназначен для обнаружения проникновения в охраняемое пространство закрытого помещения.

ТЕХНИЧЕСКИЕ УСЛОВИЯ: ЯЛКГ.425152.010ТУ

Сертификат соответствия РОСС RU.ОС03.В00848

Особенности:

- Чувствительный элемент- двухплощадный пироприемник.
- Три зоны обнаружения формируются тремя типами линз Френеля: *объемная* – «Фотон-10» ИО409-12; *линейная* – «Фотон-10А» ИО209-20, *поверхностная* - «Фотон-10Б» ИО309-9.
- Наличие экрана защиты пироприемника от насекомых.

Электропитание извещателя осуществляется от источника постоянного тока номинальным напряжением 12 В.

ТЕХНИЧЕСКИЕ ХАРАКТЕРИСТИКИ:

дальность действия извещателей с объемной, линейной, поверхностной зонами обнаружения, м	12, 20, 10
Потребляемый ток, мА	20
Диапазон рабочих температур, °С	-30 ... +50
Габаритные размеры, мм	126 x 70 x 55
Масса, кг	0,15

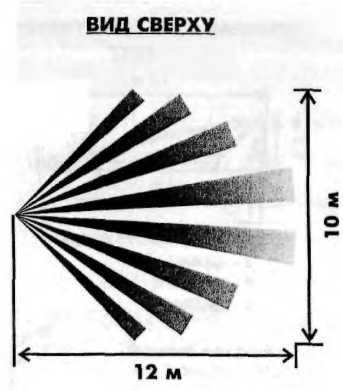

ЗАВОД-ИЗГОТОВИТЕЛЬ – АО «Ритта» г.Санкт-Петербург

25. Извещатели охранные поверхностные оптико-электронные «Фотон-Ш» ИО309-7 и «Фотон-Ш-1» ИО309-7/А.

НАЗНАЧЕНИЕ: Предназначен для обнаружения проникновения в охраняемое пространство помещения через дверные и оконные проемы.

ТЕХНИЧЕСКИЕ УСЛОВИЯ: ЯЛКГ.425152.006ТУ

Сертификат соответствия РОСС RU.ОС03.В00814.

Особенности:

- Чувствительный элемент – двухплощадный пироприемник.
- Сплошная зона обнаружения типа «занавес».
- Рекомендуемая высота установки от 2,5 до 5 м.
- Выбор режима чувствительности.
- Возможности изменения положения зоны обнаружения.
- В извещателе «Фотон-Ш» предусмотрен контроль вскрытия корпуса.
- Высокая устойчивость к внешней засветке – 12 000 лк.
- Электропитание извещателя «Фотон-Ш» осуществляется от источника постоянного тока номинальным напряжением 12 В (МИП-Р, МИП-Р-1).
- Электропитание извещателя «Фотон-Ш-1» осуществляется по шлейфу сигнализации постоянным напряжением от 8 до 30 В (ППК: «Аккорд», «Сигнал-ВК», «Нота», «Дюна-1», «Ладога».
- Характеристики извещателя «Фотон-Ш-1» оптимизированы для работы с ППК «Дюна-1», подключенным к ретрансляторам ПЦН «Фобос», «Нева-10М», «Центр-КМ01», и допускается включение в ШС до 4-х извещателей.
- При эксплуатации совместно с ППК «Дюна-1» извещатель «Фотон-Ш-1» обеспечивает возврат в режим «Норма» при одновременном переходе в состояние тревоги двух из 4-х извещателей, включенных в ШС.
- Извещатель «Фотон-Ш» выдает тревожное извещение размыканием шлейфа сигнализации контактами исполнительного реле.
- Извещатель «Фотон-Ш-1» выдает тревожное извещение увеличением тока в цепи ШС.

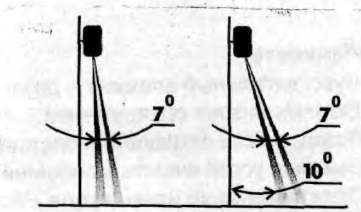

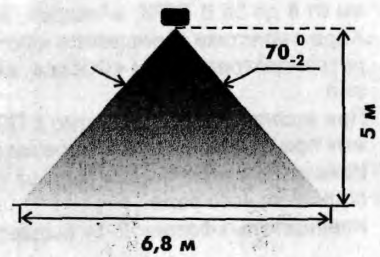

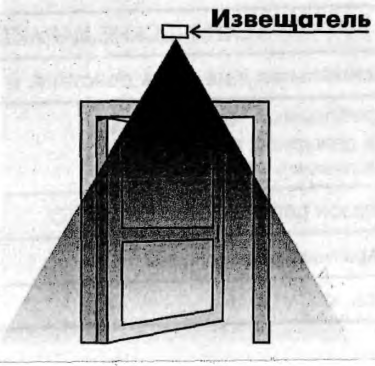

ТЕХНИЧЕСКИЕ ХАРАКТЕРИСТИКИ:

ТЕХНИЧЕСКИЕ ХАРАКТЕРИСТИКИ:	«Фотон-Ш»	«Фотон-Ш-1»
Максимальная высота установки, м	5	5
Потребляемый ток ,мА: - в дежурном режиме - в режиме «Тревога»	не более 20 не более 20	не более 0,3 1…3,2 при $U_{шс\ min}$=8 В 2,6…13,2 при $U_{шс\ max}$=30 В
Диапазон рабочих температур, °С	-30 … +50	
Габаритные размеры, мм	91 х 52 х 56	
Масса, кг	0,12	

ЗАВОД-ИЗГОТОВИТЕЛЬ – АО «РИЭЛТА» г.Санкт-Петербург

26. Извещатели охранные объемные оптико-электронные «Фотон-12» ИО409-17/1 и «Фотон-12-1» ИО409-17/2.

НАЗНАЧЕНИЕ: Предназначен для обнаружения проникновения в охраняемое пространство закрытого помещения, в первую очередь для применения в жилых помещениях.

ТЕХНИЧЕСКИЕ УСЛОВИЯ: ЯЛКГ.425152.008ТУ

Сертификат соответствия РОСС RU.ОС03.В00833.

Особенности:

- Чувствительный элемент – двухплощадный пироприемник.
- Объемная зона обнаружения.
- Возможность отключения светового индикатора.
- Высокая устойчивость к внешней засветке – 12 000 лк.
- Электропитание извещателя «Фотон-12» осуществляется от источника постоянного тока номинальным напряжением 12 В (МИП-Р, МИП-Р-1).
- Электропитание извещателя «Фотон-12-1» осуществляется по шлейфу сигнализации постоянным напряжением от 8 до 30 В (ППК: «Аккорд», «Сигнал-ВК», «Нота», «Дюна-1», «Ладога».
- Характеристики извещателя «Фотон-12-1» оптимизированы для работы с ППК «Дюна-1», подключенным к ретрансляторам ПЦН «Фобос», «Нева-10М», «Центр-КМ01», и допускается включение в ШС до 4-х извещателей
- При эксплуатации совместно с ППК «Дюна-1» извещатель «Фотон-12-1» обеспечивает возврат в режим «Норма» при одновременном переходе в состояние тревоги двух из 4-х извещателей, включенных в ШС.
- Извещатель «Фотон-12» выдает тревожное извещение размыканием шлейфа сигнализации контактами исполнительного реле.
- Извещатель «Фотон-12-1» выдает тревожное извещение увеличением тока в цепи ШС.

ОБЪЕМНАЯ ЗОНА ОБНАРУЖЕНИЯ

ВИД СВЕРХУ

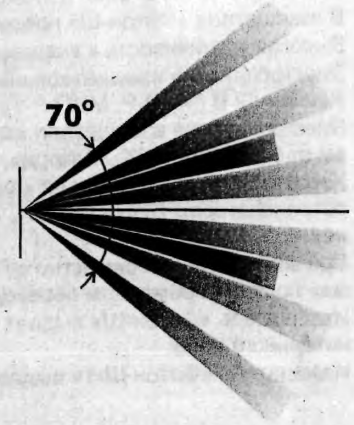

ВИД СБОКУ

ТЕХНИЧЕСКИЕ ХАРАКТЕРИСТИКИ:

ТЕХНИЧЕСКИЕ ХАРАКТЕРИСТИКИ:	«Фотон-12»	«Фотон-12-1»
Максимальная дальность действия, м	8	8
Потребляемый ток ,мА: - в дежурном режиме - в режиме «Тревога»	15 15	не более 0,3 1…3,2 при $U_{шс\ min}$=8 В 2,6…13,2 при $U_{шс\ max}$=30 В
Диапазон рабочих температур, °С	-30 … +50	
Габаритные размеры, мм	91 x 65 x 68	
Масса, кг	0,10	

ЗАВОД-ИЗГОТОВИТЕЛЬ – АО «РИЭЛТА» г.Санкт-Петербург

27. Извещатели охранные поверхностные звуковые «Стекло-2» ИО329-2 и «Стекло-3» ИО329-4.

НАЗНАЧЕНИЕ: Предназначен для обнаружения разрушения всех видов строительных стекол: обычного, узорчатого армированного, многослойного и защищенного полимерной пленкой (ламинированного), а также стеклянных пустотелых блоков.

ТЕХНИЧЕСКИЕ УСЛОВИЯ: ЯЛКГ.425152.002ТУ – «Стекло-2»
ЯЛКГ.425152.004ТУ – «Стекло-3»

Сертификат соответствия: РОСС RU.ОС03.В00890 - «Стекло-2»;
РОСС RU.ОС03.В00578 - «Стекло-3».

Особенности:

- Возможность регулировки чувствительности.
- Контроль вскрытия корпуса.
- Устойчивы к акустическим шумам, электростатическим разрядам, помехам по сети питания, воздействия электромагнитных полей.
- Использование микроконтроллеров в извещателях позволяет повысить достоверность обнаружения, реализовать высокий уровень помехозащищенности, расширить сервисные функции, повысить удобство настройки и эксплуатации.
- Электропитание извещателя «Стекло-2» осуществляется по шлейфу сигнализации постоянным напряжением
- от 10 до 30 В или пульсирующим напряжением от 15 до 30 В (частота пульсации – не менее 150 Гц, скважность – не более 2). Извещатель работает с ППК: «Рубин-3», «Рубин-6», «Сигнал-ВК», «УОТС-1-1»,»УОТС-А», «Сигнал-45», «Сигнал-37А», «Сигнал-СПИ», «Сигнал-37М», «Сигнал-ВК-02»,«Дюна-1», «Ладога».
- Электропитание извещателя «Стекло-3» осуществляется от источника постоянного тока номинальным напряжением 12 В (МИП-Р, МИП-Р-1).
- Извещатель «Стекло-2» выдает тревожное извещение увеличением тока в цепи ШС.
- Извещатель «Стекло-3» выдает извещение размыканием шлейфа сигнализации контактами исполнительного реле.

ТЕХНИЧЕСКИЕ ХАРАКТЕРИСТИКИ:

ТЕХНИЧЕСКИЕ ХАРАКТЕРИСТИКИ:	«Стекло-2»	«Стекло-3»
Максимальная дальность действия, м	6	6
Минимальная контролируемая площадь стекла, $м^2$	0,1	
Потребляемый ток, А	1	22
Диапазон рабочих температур, °С	-10 ... +45	
Габаритные размеры, мм	80 x 80 x 35	
Масса, кг	0,10	

УСТАНОВКА ИЗВЕЩАТЕЛЯ НА ПОТОЛКЕ

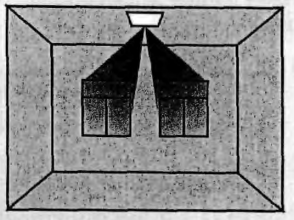

Расстояние между извещателем и охраняемым объектом - не более 6 м

УСТАНОВКА ИЗВЕЩАТЕЛЯ НА БОКОВОЙ СТЕНЕ

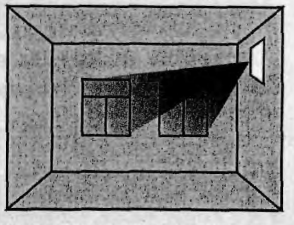

Расстояние между извещателем и охраняемым объектом - не более 6 м, высота установки - не менее 2 м

УСТАНОВКА ИЗВЕЩАТЕЛЯ МЕЖДУ СТЕКЛОМ И ЗАНАВЕСКАМИ

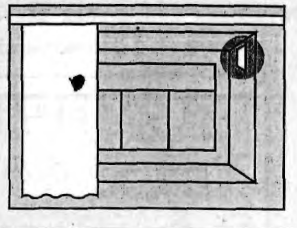

ЗАВОД-ИЗГОТОВИТЕЛЬ – АО «РИЭЛТА» г.Санкт-Петербург

№ п/п	Наименование оборудования, изделия	Тип, марка Код по ОКП	ГОСТ или ТУ	Завод-изготовитель	Технические характеристики	Масса, кг	Цена, руб.
	2	3	4	5	6	7	8
	Извещатели охранные поверхностные вибрационные	"Шорох-I" ИО 3I3-I "Шорох-I-I" ИО 3I3-IA	ЯЛКГ.425 I39.00ITУ ЯЛКГ.425 I39.002ТУ	АО "Риэлта", г.Санкт-Петербург		0,25	

Сертификат соответствия: РОСС RU.ОС03.В00797 - «Шорох-1»;
РОСС RU.ОС03.В00889 - «Шорох-1-1».

Извещатели предназначены для обнаружения преднамеренного разрушения строительных конструкций в виде бетонных стен и перекрытий толщиной не менее 0,I2 м, кирпичных стен толщиной не менее 0,I5 м, деревянных конструкций толщиной материала от 20 до 40 мм, фанеры толщиной не менее 4 мм, типовых металлических сейфов и шкафов, и формирование тревожного сообщения.

Электропитание извещателя "Шорох-I" осуществляется от шлейфа сигнализации с напряжением от I0 до 30 В постоянного тока, создаваемым ППК типа: :Рубин-6", "УОТС-I-I", "Квинта", "Сигнал-45" (в режиме -П), "Сигнал-ВК", "Сиганл-37А" и шлейфа сигнализации с пульсирующим напряжением от I5 до 30 В с частотой пульсации не менее I50 Гц со скважностью не более 2.

Электропитание извещателя "Шорох-I-I" осуществляется от источника постоянного тока номинальным напряжением I2В при напряжении пульсации не более 20 мВ эффективного значения. Рекомендуется использовать в качестве источника пост. тока источники питания типа "МИП" или любой другой источник с аналогичными параметрами.

Чувствительность к вибрации, $м/с^2$		0,25
Потребляемый ток, мА:	"Шорох-I"	I
	"Шорох-I-I"	20
Габаритные размеры, мм		I23x58x26
Диапазон рабочих температур, °С :	"Шорох-I"	от -I0 до +50
	"Шорох-I-I"	от -30 до +50

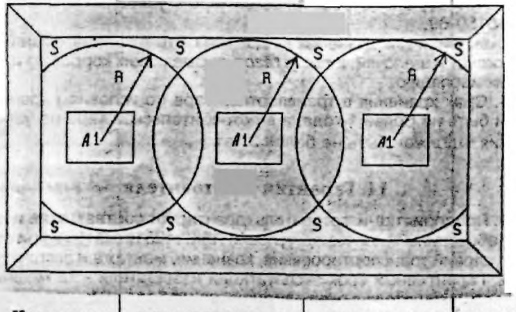

Установка извещателя для охраны монолитных стен (потолка)

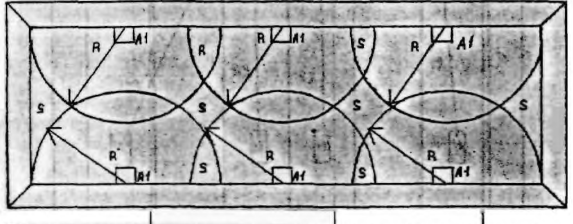

Установка извещателя для охраны монолитного пола (потолка) с захватом соседних помещений

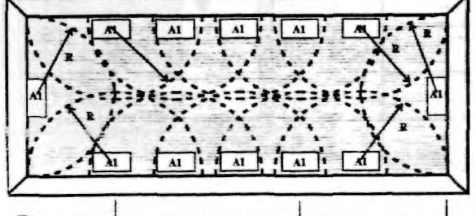

Размещение извещателя для охраны монолитного пола, стен, потолка со 100% охватом конструкции и регистрации воздействий в соседних помещениях

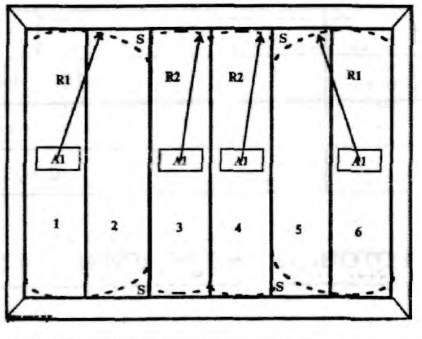

Размещение извещателя для охраны немонолитных стен (потолка)

№ п/п	Наименование оборудования изделия	Тип, марка Код ОКП	ГОСТ или ТУ	Завод-изготовитель	Технические характеристики	Масса, кг
29.	**Извещатель охранный поверхностный ударо-контактный**	**«Окно-6»** ИО 303-6 43 7211		**ООО НПП «Магнито-контакт», г.Рязань**	***Сертификат соответствия № РОСС.RU.ОС03.В00581*** до 07 06 2002г . Предназначен для обнаружения разрушения обычного и защищенного полимерной пленкой, обеспечивающей класс защиты А1-А3, стекол толщиной от 2,5 до 8 мм, последующей выдачей извещения о тревоге на прибор приемно-контрольный (ППК), систему передачи извещений (СПИ) или пульт централизованного наблюдения (ПЦН) размыканием контактов исполнительного реле Извещатель создает от одной до 15 охраняемых зон с помощью отдельных датчиков разрушения стекла (ДРС), подключаемых последовательно в один шлейф блока обработки сигналов (БОС) Шлейф БОС представляет собой двухпроводную линию (провод типа ТРП) длиной до 35 м Извещатель состоит из отдельных блоков одного БОС и нескольких ДРС Рабочий диапазон температур, °С -40 +50 Макс площадь, контролируемая извещателем, м^2 при охране одним датчиком ДРС 4,00 (2,25)* при охране комплектом датчиков ДРС (15 шт) 60 (34)* Электропитание осуществляется от источника постоянного тока номинальным напряжением 12 В при напряжении пульсации не более 3 В амплитудного значения * Значение в скобках приведены для стекол, защищенных полимерной пленкой	
30.	**Извещатели совмещенные**	**«Орбита-1»** ИО 315-3/1, **«Орбита-1М»** ИО 315-3/2		**то же**	Предназначены для блокировки - остекленных конструкций (оконных проемов) на разрушение установленного в них обычного и (или) защищенного полимерной пленкой, обеспечивающей класс защиты А1-А3, стекол толщиной от 2,5 до 8 мм при помощи датчиков разрушения стекла (ДРС), - дверных, оконных проемов и других конструктивных элементов закрытых помещений на открывание или смещение, организации устройств типа «ловушка» при помощи датчиков перемещения охраняемых конструкций типа ИО 102-15/1 ИО 102-16/2 (ДПК) Извещатели состоят из нескольких отдельных блоков блок обработки сигналов, ДРС и ДПК Электропитание извещателя «Орбита-1» осуществляется от шлейфа сигнализации (ШС) ППК СПИ, ПЦН с напряжением от 10 до 72 В постоянного тока «Орбита-1» обеспечивает формирование двух вариантов извещения «Тревога» - режим имитации короткого замыкания ШС, при котором извещение «Тревога» формируется увеличением тока, потребляемого извещателем (в дежурном режиме ток – не более 0,7 мА, в тревожном – устанавливается в диапазоне от 2 до 20 мА),	

№ п/п	Наименование оборудования изделия	Тип, марка. Код ОКП	ГОСТ или ТУ	Завод-изготовитель	Технические характеристики	Масса, кг
					- режим имитации разрыва ШС, при котором извещение «Тревога» формируется уменьшением тока, потребляемого извещателем (уменьшается от установленного значения в вышеуказанном диапазоне до 0,7 мА) Электропитание извещателя «Орбита-1М» осуществляется от источника постоянного тока номинальным напряжением 9 17 В имеющего амплитуду пульсаций выходного напряжения не более 3 В Извещатель «Орбита-1М» формирует извещение «Тревога» размыканием контактов испольнительного реле, извещение о вскрытии корпуса – размыканием контактов микропереключателя Извещатели создают от одной до 15 охраняемых зон с помощью ДРС, подключаемых последовательно в один шлейф блока обработки сигналов (БОС), и от одной до 15 охраняемых зон с помощью ДПК, подключаемых последовательно в другой в другой шлейф БОС Шлейфы БОС представляют собой двухпроводные линии (провод типа ТРП) каждая длиной до 50 м для извещателя «Орбита-1» и длиной до 100 м для извещателя «Орбита-1М» Рабочий диапазон температур, °С –40 +50	
31.	**Извещатель охранный поверхностный ударо-контактный**	**ИО 303-4 («Окно-5»)**		**ООО НПП «Магнито-контакт», г.Рязань**	***Сертификат соответствия № РОСС.RU.ОС03.В00794*** до 02 11 2003г Предназначен для обнаружения разрушений стекла толщиной 2,5 – 8 мм и выдачи сигнала тревоги по шлейфу охранной сигнализации на приемно-контрольный прибор Длина шлейфа охранной сигнализации от блока обработки сигнала (БОС) до датчика разрушения стекла (ДРС) – не более 15 м Извещатель состоит из пяти ДРС и одного БОС При необходимости к одному БОС можно подключить 6 и более ДРС При этом суммарное сопротивление проводов вместе с датчиками, подключаемыми к БОС, не должно превышать 10 Ом Рекомендуемая площадь охраны, $м^2$ - 4 Питание осуществляется от шлейфа охранной сигнализации с постоянным напряжением от 10 до 30 В и пульсирующим напряжением от 15 до 30 В	
32.	**то же**	**«Окно-4»** ИО 303-3		**то же**	Предназначен для обнаружения разрушений стекла толщиной 2 – 8 мм и выдачи сигнала тревоги по шлейфу охранной сигнализации на приемно-контрольный прибор Длина шлейфа охранной сигнализации от блока обработки сигнала (БОС) до датчика разрушения стекла (ДРС) – не более 10 м Извещатель состоит из пяти ДРС и одного БОС При необходимости к одному БОС можно подключить 6 и более ДРС При этом суммарное сопротивление проводов вместе с датчиками, подключаемыми к БОС, не должно превышать 10 Ом Рекомендуемая площадь охраны, $м^2$ - 4 При больших площадях ставятся дополнительные датчики Питание осуществляется от шлейфа охранной сигнализации с постоянным напряжением от 10 до 30 В и пульсирующим напряжением от 15 до 30 В	

№ п/п	Наименование оборудования изделия	Тип, марка. Код ОКП	ГОСТ или ТУ	Завод-изготовитель	Технические характеристики	Масса, кг
33.	**Извещатель охранный поверхностный емкостной**	**«ПИК»** 43 7112	Дв2 204 00 9 ТУ	**ОАО «РАДИЙ», г.Касли**	***Регистрационный номер сертификата 02783996.*** Предназначен для охраны сейфов, металлических шкафов, проемов помещений и выдачи тревожного извещения при приближении человека к охраняемому объекту. Извещатель работает совместно с пультами централизованного наблюдения или приемно-контрольными приборами, реагирующими на размыкание выходных контактов извещателей, включенных в шлейф сигнализации. Максимальная электрическая емкость, охраняемых металлических предметов или чувствительного элемента в виде провода, пФ — 2000; Диапазон регулируемой чувствительности при приближение человека к охраняемому объекту, м — 0 – 0,2; Допустимое сопротивление утечки, кОм — 8; Напряжение питания, В — 10,2 – 15; Ток потребляемый от источника постоянного тока, А — 0,015; Диапазон рабочих температур, °С — -10 +50; Габаритные размеры, мм — 180x125x50; Цена с учетом НДС 20%, руб — 1008	
34.	**Датчики магнито-управляемые**	**ИО 102-2; ИО 102-4**		**ООО НПП «Магнито-контакт», г.Рязань**	***Сертификат соответствия:*** ***№ РОСС.RU.ОС03.В00790*** до 10 10 2003г – ***ИО 102-4, ИО 102-4;*** ***№ РОСС.RU.ОС03.В00660*** до 27 09 2002г – ***ИО ИО 102-16/2.*** Предназначены для поверхностного монтажа. Крепление на винтах – ИО 102-2, ИО-102-16/2, винтах и приклеивание – **ИО 102-4**. Цвет белый Другие цвета – по согласованию. Длина выводов. 160 – 508 мм, и более по согласованию. Коммутирующий элемент — сухой геркон; Материал корпуса. ИО 102-2, ИО 102-16/2 — полистирол УПМ-0508; ИО 102-4 — ABS-пластик; Коммутируемое напряжение макс , В — 72 (пост); Мин коммутируемый ток, мА — 1; Мин коммутируемое напряжение, мВ — 20; Режим охраны — **нормально замкнут**; Макс коммутируемый ток, А — 0,3; Макс коммутируемая мощность, Вт — 10; Макс контактное сопротивление (без учета выводов), Ом — 0,2; Мин напряжение пробоя, В — 150 (перемен); Диапазон рабочих температур, °С — -40 +75	

№ п/п	Наименование оборудования изделия	Тип, марка. Код ОКП	ГОСТ или ТУ	Завод-изготовитель	Технические характеристики	Масса, кг
35.	**Датчики магнито-управляемые**	**ИО 102-5; ИО 102-6; ИО 102-15/1**		**ООО НПП «Магнито-контакт», г.Рязань**	***Сертификат соответствия:*** ***№ РОСС.RU.ОС03.В00790*** до 10 10 2003г – ***ИО 102-5;*** ***№ РОСС.RU.ОС03.В00800*** до 22 12 2003г – ***ИО 102-6;*** ***№ РОСС.RU.ОС03.В00800*** до 27 09 2002г – ***ИО 102-15/1.*** Предназначены для скрытого монтажа в неметаллические поверхности – ИО 102-5, ИО102-15/1, в сталь – ИО 102-6 Цвет белый черный Другие цвета – по согласованию Длина выводов 160 – 508 мм (ИО 102-5, ИО 102-15/1), 310 мм (ИО 102-6) и более по согласованию Коммутирующий элемент — сухой геркон Материал корпуса ИО 102-5, ИО 102-6 — ABS-пластик ИО 102-15/1 — полистирол УПМ-0508 Коммутируемое напряжение макс , В — 72 (пост) Мин коммутируемый ток, мА — 1 Мин коммутируемое напряжение, мВ — 20 Режим охраны — нормально замкнут Макс коммутируемый ток, А — 0,3 Макс коммутируемая мощность, Вт — 10 Макс контактное сопротивление (без учета выводов), Ом — 0,2 Мин напряжение пробоя, В — 150 (перемен) Диапазон рабочих температур, °С — -40 +75	
36.	**Извещатель охранный точечный магнитоконтактный**	**ИО 102-26** 43 7211	ПАШК 425 119 008 ТУ	**ООО НПП «Магнито-контакт», г.Рязань**	***Сертификат соответствия № РОСС.RU.ОС03.В00907*** до 20 12 2004г Предназначен для блокировки стальных ворот, железнодорожных контейнеров, ангаров и других конструктивных элементов зданий и сооружений, на открывание или смещение с выдачей сигнала «Тревога» на приемно-контрольный прибор концентратор или пульт централизованного наблюдения Извещатель каждого исполнения конструктивно состоит из датчика магнитоуправляемого (датчика) на основе геркона и задающего элемента (магнита), выполненных в пластмассовых корпусах Коммутируемый ток А — от 0,001 до 0,5 Коммутируемое напряжение, В — от 0,02 до 100 *(макс коммутируемая мощность не **более 10** Вт)* Габаритные размеры, мм датчик — 130х30х20 магнит — 130х30х20	0,1 0 15

№ п/п	Наименование оборудования изделия	Тип, марка Код ОКП	ГОСТ или ТУ	Завод-изготовитель	Технические характеристики	Масса, кг

Виды исполнения извещателя

Вид исполнения	Особенность конструкции	Тем-ра окруж среды, °С	Обозначение исполнения	Длина вывода, мм Тип вывода
1	Нормально разомкнутый	-50 +50	ПАШК 425119 008	250* двойная изоляц
2	Нормально разомкнутыи	-50 +50	ПАШК 425119 008-1	300** двойная изоляц
3	Переклю чающий	-50 +50	ПАШК 425119 008-2	250* двойная изоляц
4	Переклю-чающий	-50 +50	ПАШК 425119 008-3	300** двойная изоляц
5	Нормально разомкнутый	50 +50	ПАШК 425119 008 4	300* металлорукав
6	Переклю-чающий	-50 +50	ПАШК 425119 008-5	300* металлорукав

Примечание

* По согласованию с потребителем могут изготавливаться извещатели с инои длиной вывода датчика что оговаривается в договоре на поставку

** По согласования с потребителем могут изготавливаться с внешним разъемом с ответной частью без выводов

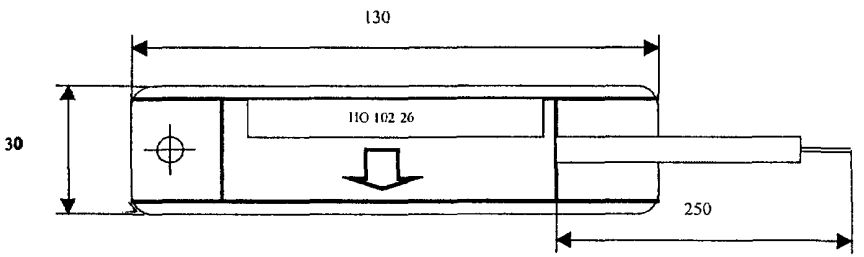

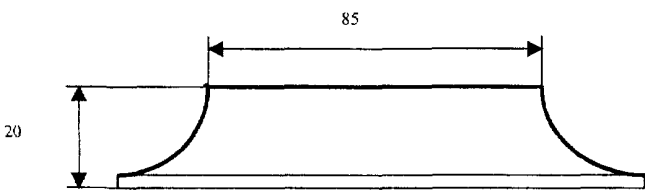

Диапазон рабочих температур, °С -50 +50

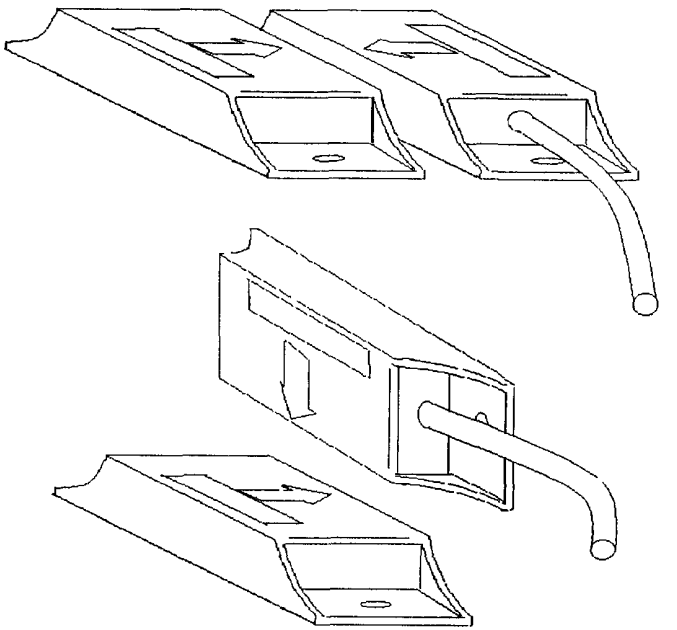

№ п/п	Наименование оборудования, изделия	Тип, марка Код по ОКП	ГОСТ или ТУ	Завод-изготовитель	Технические характеристики	Масса, кг	Цена, руб.
I	2	3	4	5	6	7	8
37.	Устройство охранной сигнализации	"Нева-IOM" 437251301Г	ИИ I.220. 000 ТУ	ФГУП «Курганприбор», г.Курган	*Сертификат соответствия № РОСС.RU.ОС03.В00708* Предназначено для централизованной охраны по телефонным линиям АТС объектов народохозяйственного назначения от взломов, краж и других видов повреждения. Состав устройства: диспетчерский пульт (ДП) - I контрольный пункт (КП) - I устройство оконечное (УО) - IOO. Возможна работа по отдельным линиям охраны. Число охраняемых объектов (имеется возможность дискретной установки 20, 40, 60, 80 объектов) IOO Напряжение питания, В: диспетчерский пульт 220 контролируемый пункт 60 Потребляемая мощность, Вт: диспетчерский пульт 75 контролируемый пункт 5 (при охране IOO объектов на 72 В) Габаритные размеры, мм: диспетчерский пульт 554х525х246 — 24 контролируемый пункт 525х356х320 — I7 устройство оконечное 8Iх94х35 — 0,25		50000

БЛОК-СХЕМА УСТРОЙСТВА

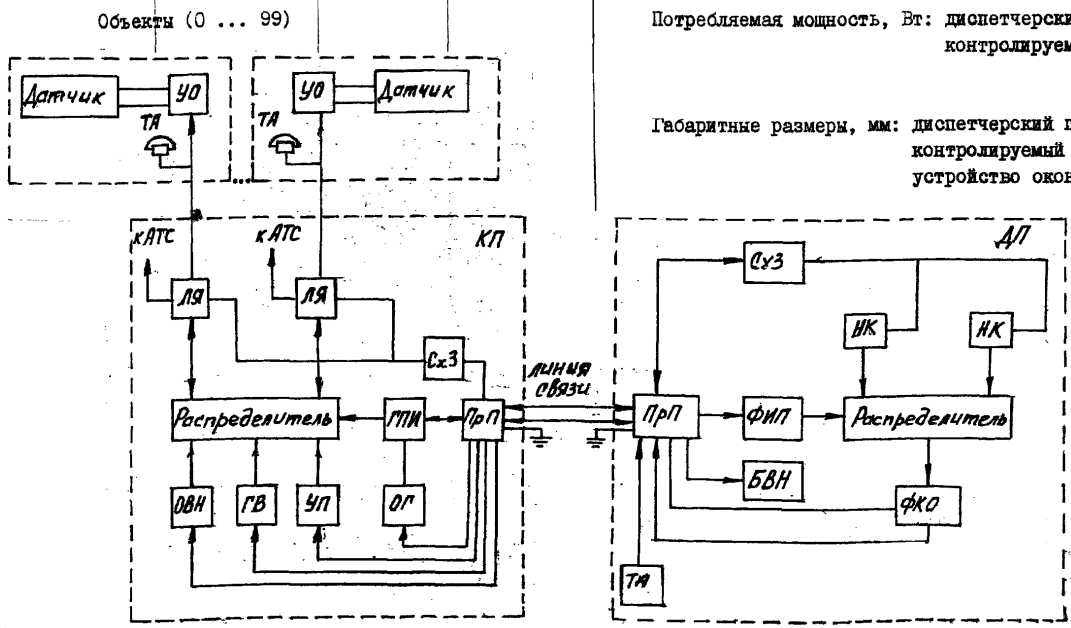

№ п/п	Наименование оборудования изделия	Тип, марка. Код ОКП	ГОСТ или ТУ	Завод-изготовитель	Технические характеристики	Масса, кг
38	**Средство обнаружения периметровое трибоэлектрическое**	**«Гюрза-035»** 70 3250	АОФП 117 000.000 ТУ	**ФГУП «Курганприбор», Г.Курган**	***Сертификат соответствия № РОСС.RU.ОС02.С00586.*** Предназначено для охраны территорий от несанкционированного проникновения через периметральное ограждение путем перелезания без применения технических средств. Средство также обеспечивает защиту от несанкционированного проникновения через гибкие ограждения типа проволочных сеток, колючей проволоки и т п путем «перекусывания» элементов ограждения. Информативность средства обнаружения равна трем: - «Охрана» – индикатор выключен, - «Тревога» – индикатор включен, - «Неисправность» – индикатор прерывисто светится. Средство обнаружения состоит блока обработки сигнала «БОС-055», чувствительного элемента (кабель телефонный ТППэп-10х2 или аналогичный, обладающий трибоэлектрическими свойствами-трибокабель), соединительной муфты и оконечного устройства. Электропитание рекомендуется осуществлять от блока питания «Электроника Д2-27», АГО 208315 ТУ или малогабаритного источника питания МИП 12-0,2 ЯЛКГ 436531 001 ТУ. Допускается питание от других источников постоянного тока при пульсациях питающего напряжения не более 500 мВ в диапазоне питающих напряжений от 10,2 до 15,0 В и при токе потребления 40 мА	

Схема электрическая подключения

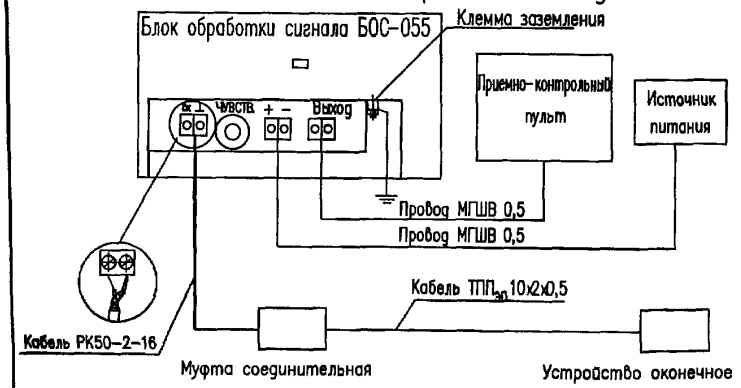

Длина подключаемого трибокабеля, м, не менее		1,3	
Макс суммарная длина подключаемого трибокабеля и линий подключения, м, не более		500	
Время технической готовности, с, не более		90	
Средство обнаружения обеспечивает выдачу тревожного извещения путем размыкания контактов реле, позволяющего коммутировать максимальный ток 30 мА, максимальное напряжение в шлейфе 72В			
Длительность тревожного извещения, с, не менее		2	
Потребляемый ток от источника постоянного тока напряжением 12 В в дежурном режиме и в режиме формирования тревожного извещения – не более 40 мА			
Потребляемая мощность, Вт, не более		0,5	
Температура окружающего воздуха, °С		-40 +50	
Габаритные размеры, мм	БОС	205х110х42	0,7
	муфта соединительная	132х30х40	0,1
	оконечное устройство	132х30х40	0,1
Цена, у ед		980	

№ п/п	Наименование оборудования, изделия	Тип, марка Код по ОКП	ГОСТ или ТУ	Завод-изготовитель	Технические характеристики	Масса, кг	Цена, у.е.
I	2	3	4	5	6	7	8
39.	Извещатель охранный объемный электростатичекий	"Гюрза-027"	АОФП.088. 000.000 ТУ	ООО "Фрактель -СБ", г.Серпухов	Сертификат соответствия РОСС RU.0002.Н00238. Предназначен для охраны объемов помещений музеев, банков, офисов, учреждений. В качестве чувствительного элемента используется распределенный чувствительный элемент - струна металлокорд 22ЛП I,2 мм. Чувствительный элемент (открытая антенна) монтируется в защищаемом помещении, по технологии, разработанной предприятием. Чувствительность извещателя обеспечивает выдачу тревожного извещения при перемещении заряда вдоль полотна антенны со скорость от 0,3 до 2,0 м/с при соотношении величины заряда к расстоянию до антенны не менее $I,6 \cdot I0^{-7}$ Кл/м. Максимальная длина подключаемых к извещателю открытых антенн, м, не более 500 Минимальная длина подключаемых к извещателю открытых антенн, м, не менее 3 Блок БОС-055 за счет включения в цепь оконечного устройства осуществляет контроль целостности чувствительного элемента, а также самоконтроль исправности. Извещатель совместим со всеми типами приемно-контрольных приборов. При необходимости дистанционного контроля работоспособности извещателя по отдельной заявке потребителя в состав изделия может быть включен блок контроля (БК). Напряжение питания, В I2 Потребляемый ток (при напряжении I2 В), мА 40 Потребляемая мощность, Вт, не более 0,5 Габаритные размеры, мм: БОС-055 205хIIOх42 0,7 оконечное устройство 40х40х20 0,06 Диапазон рабочих температур, °С -I0 ... +50 Относительная влажность при 25°С, % 90 Охраняемая площадь, м² до 2000		665

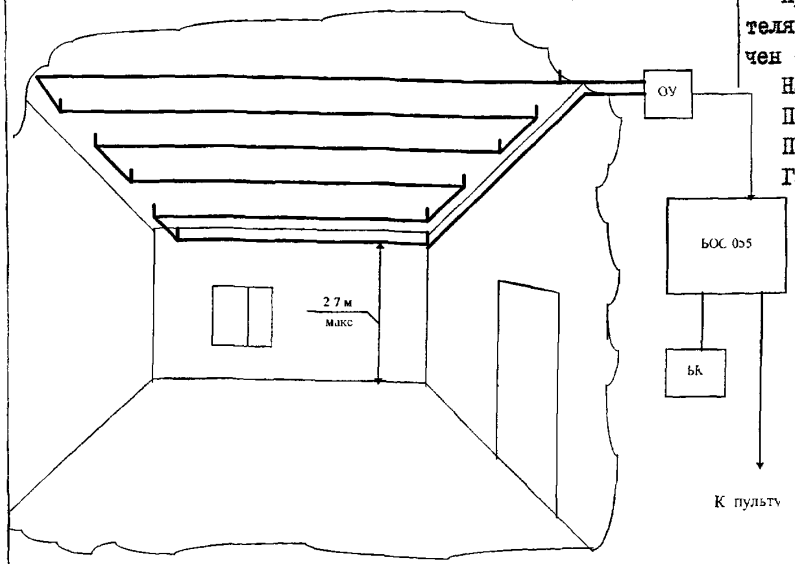

№ п/п	Наименование оборудования, изделия	Тип, марка Код по ОКП	ГОСТ или ТУ	Завод-изготовитель	Технические характеристики	Масса, кг	Цена, у.е.
I	2	3	4	5	6	7	8
40.	Извещатель охранный поверхностный вибрационный	"Гюрза-048"	АОФП.[illegible]. 000.000 ТУ	[illegible] "Фракталь-СБ", г.Серпухов			980

Схема электрическая подключения

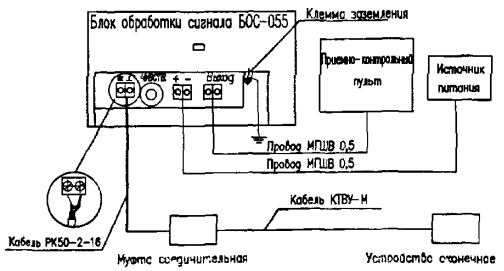

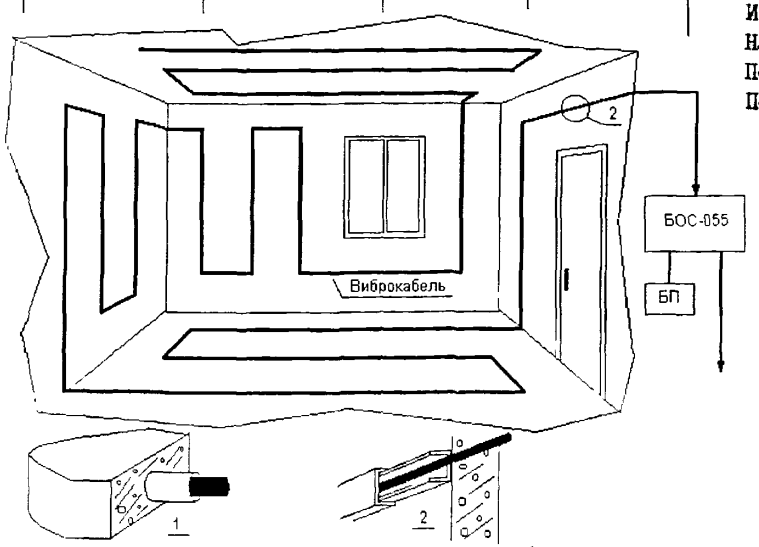

Извещатель предназначен для охраны помещений от проникновения в них путем разрушения строительных конструкций (стен, пола, потолка), а также для охраны территорий объектов от проникновения путем разрушения ограждений, выполненных из жестких конструкций (бетонных плит, кирпичной кладки).

В качестве чувствительного элемента используется распределенный чувствительный элемент – специализированный виброчувствительный кабель КТВУ-М.

Распределенный чувствительный элемент может быть смонтирован:

в металлической (пластмассовой) трубе внутри защищаемой конструкции; непосредственно внутри защищаемой конструкции;

по поверхности защищаемой конструкции с покрытием (маскировкой) декоративными элементами.

Прибор воспринимает как попытку разрушения конструкции вибрацию с ускорением не менее 2,5 g.

Длина подключаемого кабеля от 2 до 400 м.

Зона чувствительности кабеля в направлении, перпендикулярном его оси, не менее 2 м.

Извещатель совместим со всеми типами приемно-контрольных приборов.

Напряжение питания, В	I2
Потребляемая мощность, Вт, не более	0,5
Потребляемый ток (при напряжении I2 В), мА	40
Максимальные коммутируемые контактами реле:	
ток, мА	30
напряжение, В	72

Габаритные размеры, мм:	БОС-055	205xII0x42	0,7
	муфта соединительная	I32x30x40	0,I
	оконечное устройство	I32x30x40	0,I
Диапазон рабочих температур, °С		-40 ... +60	

№ п/п	Наименование оборудования, изделия	Тип, марка Код по ОКП	ГОСТ или ТУ	Завод-изготовитель	Технические характеристики	Масса, кг	Цена, у.е.
I	2	3	4	5	6	7	8
4I	Извещатель охранный поверхностный	"Гюрза-050М"	ЯЛКГ.425 II5.00I ТУ	ООО "Фрактель-СБ", г.Серпухов	Извещатель пьезоэлектрический предназначен для охраны отдельных предметов или групп предметов весом от 0,05 до 60 кг от хищений и вандализма, а также дверей и окон от открывания и разрушения. В качестве чувствительных элементов извещателя используются пьезоэлектрические сенсоры: I - сенсор СПК-I предназначен для охраны картин, подвешенных на длинных шнурах. Монтируется на струне, связывающей шнуры подвески картин; 2 - сенсор СП-I предназначен для охраны предметов, а также картин, закрепленных на стене на петлях или коротких шнурах. Монтируется непосредственно под охраняемым элементом; 3 - сенсор СПП-I предназначен для охраны подиума витрины с экспозицией, а также дверей и окон (открывание, проламывание, выдавливание). Монтируется непосредственно под охраняемым элементом; 4 - сенсор СПВ-I предназначен для охраны контура витрины с экспозицией. Отличается от сенсора СПП-I длиной и формой пружины. Монтируется таким образом, чтобы своим основанием и пружиной опирался на смежные стороны витрины. К одному извещателю может быть включено до 20 сенсоров. Напряжение питания, В 12 Потребляемая мощность, Вт 0,5 Габаритные размеры, мм: БОС-055 205x110x42 — 0,7 Сенсор СПК-I Ø25x12 — 0,1 сенсор СП-I Ø25x5 — 0,01 сенсор СПП-I 32x32x10 — 0,02 сенсор СПВ-I 32x77x73 — 0,02 оконечное устр. 40x20x20 — 0,06 Диапазон рабочих температур, °С -45...+60 Относительная влажность при 25°С, % 90 По заявке заказчика поставляется регулятор чувствительности сенсора (РЧС).		I065

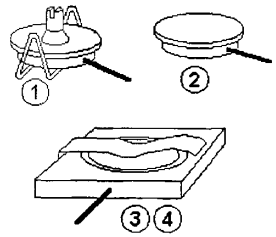

ОХРАНА ЦЕННОСТЕЙ

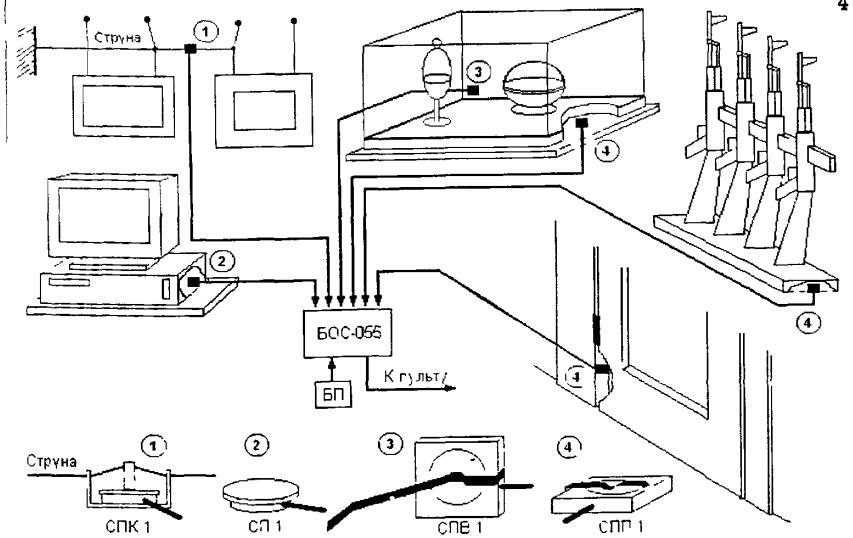

№ п/п	Наименование оборудования изделия	Тип, марка. Код ОКП	ГОСТ или ТУ	Завод-изготовитель	Технические характеристики	Цена, $ USA
42.	**Средство обнаружения периметровое** с КМЧ	**РАДИАН-14**	ЦКДИ 425 511 004	**ФГУП «СНПО «ЭЛЕРОН», Г. Москва**	Средство емкостное, для сигнализационных заграждений (СЗ) протяженностью до 500 м высотой до 2,5 м различной конструкции решетчатой, сетчатой, проводной, а также для защиты ворот, оконных решеток и отдельных металлических предметов	1200
43.	**Средство обнаружения периметровое** с КМЧ	**РАДИАН-15**	ЦКДИ 425 511 006	**то же**	Средство емкостное, для работы в непосредственной близости от ЛЭП и в условиях электромагнитных помех, в СЗ используются переходники упрощенной конструкции (без охранного электрода)	1440
44.	**Средство обнаружения периметровое** с КМЧ	**АЛМАЗ-01**	ЦКДИ 425 511 008	«	Средство индуктивное, для приземной части комбинированных проводных сигнализационных заграждений (СЗ) протяженностью до 500 м Допускает уровень травяного и снежного покрова до 0,8 м	1450
45.	**Средство обнаружения периметровое** с КМЧ	**АЛМАЗ-02**	ЦКДИ 425 511 010	«	Средство индуктивное, для проводных сигнализационных заграждений (СЗ) из колючей или гладкой проволоки на металлических или деревянных опорах протяженностью до 500 м и высотой до 2,5 м Допускает уровень травяного и снежного покрова до 1,5 м	1680
46.	**Средство обнаружения периметровое**	**БИНОМ-2П**	ЦКДИ 425 342 005	«	Средство радиотехническое, быстроразвертываемое для временной охраны замкнутых периметров (до 300 м) с использованием излучающего кабеля и приемной антенны	6900
47.	**Средство обнаружения периметровое**	**БИНОМ-2С**	ЦКДИ 425 342 004	«	Средство радиотехническое, для охраны периметров (до 300 м) локальных объектов с использованием излучающего кабеля и приемной антенны	5839
48.	**Средство обнаружения периметровое**	**ГОДОГРАФ-1**	БППВ 02	«	Средство вибрационное, кабельный чувствительный элемент (ЧЭ), для ограждений высотой 2 4 м, толщиной до 0,3 м из ж/б элементов, кирпича, дерева Участок до 250 м	5839
49.	**Средство обнаружения периметровое**	**ГОДОГРАФ-СМ-В**	БАЖК 425 119 003	«	Средство вибрационное, кабельный чувствительный элемент (ЧЭ), для ограждений высотой 2 2,3 м, из ж/б плит с кирпичными вставками толщиной не более 0,15 м металлической сетки, решетки Участок до 500 м	1760
	Пульт контроля	ПК ГОДОГРАФ-СМ-В	БАЖК 469 219 001			147

№ п/п	Наименование оборудования изделия	Тип, марка. Код ОКП	ГОСТ или ТУ	Завод-изготовитель	Технические характеристики	Цена, $ USA
50.	**Средство обнаружения периметровое**	**ГАВОТ-М**	ЦКДИ.425 134.001	**ФГУП «СНПО «ЭЛЕРОН», Г. Москва**	Средство вибрационное, кабельный чувствительный элемент (ЧЭ), для блокировки водопропусков шириной до 30 м, глубиной до 2 м.	2515
51.	**Средство обнаружения периметровое**	**АМУЛЕТ-М**	ГКАЖ.425 114.003	**то же**	Средство вибрационное, противоподкопное, кабельный чувствительный элемент (ЧЭ). Участок до 500 м.	2077
52.	**Средство обнаружения периметровое** с КМЧ	**ДЕЛЬФИН-М**	Ш1ППВ6	«	Средство вибрационное, для сетчатых, решетчатых ограждений, защитных решеток, участок до 250 м. Базовый комплект поставки: блок электронный (БЭ), комплект монтажных частей (КМЧ).	2545
53.	**Средство обнаружения периметровое** с КМЧ	**ДЕЛЬФИН-МП**	ГКАЖ.425 114.001	«	Средство вибрационное, по тактико-техническим характеристикам аналогичен ДЕЛЬФИН-М , отличается элементной базой и конструкцией корпуса. Комплект поставки: блок электронный (БЭ), защитных решеток, комплект монтажных частей (КМЧ).	1766
54.	**Средство обнаружения периметровое** (комплект прибора с КМЧ или комплектом сигнализационного заграждения)	**ДРОЗД**	ГКАЖ.425 313.001	«	Средство вибромагнитометрическое, комплект поставки: блок электронный, проводной чувствительный элемент (ЧЭ), КМЧ для различных типов заграждений (козырек, полномерное): - участок до 500 м, КМЧ для установки на сетчатом заграждении типа Д1ПАН-001 или Д1ПАН-002.	5842
55.	**Средство обнаружения периметровое** с КМЧ	**УРАН-М,** **УРАН -М1**	БЖАК.425. 142.006 БЖАК.425. 142.006	«	Средство радиоволновое, антенная система – козырькового типа на консолях из стеклопластика для установки вертикально или под углом 45 град., зона обнаружения вдоль двухпроводной линии (П-274М), участок до 200 м.	623 660
56.	**Средство обнаружения периметровое** с КМЧ	**ГАЗОН**	БЖАК.425 142.002	«	Средство радиоволновое, двухпроводное, для блокирования временных объектов. Объемная зона обнаружения (провод-земля) вдоль двухпроводной линии для временных рубежей охраны длиной до 100 м. Ширина контролируемой зоны до 3 м.	806
57.	**Средство обнаружения периметровое** с КМЧ	**ГАЗОН-2**	БЖАК.425 142 024	«	Средство радиоволновое, двухпроводное, для блокирования протяженных рубежей и стационарных объектов. Блокировка двух независимых участков без заграждений протяженностью до 200 м каждый и вдоль заграждений протяженностью до 250 м каждый.	1246

№ п/п	Наименование оборудования изделия	Тип, марка. Код ОКП	ГОСТ или ТУ	Завод-изготовитель	Технические характеристики	Цена, $ USA
58.	Средство обнаружения периметровое	СМД-1, 4П (СТЕНА)	ЦКДИ 425 143.007	ФГУП «СНПО «ЭЛЕРОН», Г. Москва	Средство микроволновое, двухпозиционное, зона обнаружения – 75х2 м, возможность установки приемника и передатчика на одной опоре	696
59.	Средство обнаружения периметровое	РЛД-94:		то же	Средство радиолучевое, модификации с различными зонами обнаружения и вариантами комплектования КМЧ для установки на грунт, забор, стену.	
	- РЛД-94 УМ-050-18		БЖАК 425 142 011		Зона обнаружения – 50 х 2 м.	1150
	- РЛД-94 УМ-150-18		БЖАК.425 142.009		Зона обнаружения – 150 х 2 м.	1420
	- РЛД-94 УМ-300-18		БЖАК 425 142.010		Зона обнаружения – 300 х 2 м.	1550
	- КИП для монтажа РЛД-94		БЖАК.425 914.003			27,6
60.	Средство обнаружения периметровое	ОС-21	ЦКДИ.425 318.002	«	Средство обрывного действия, автономное носимое, быстроразвертываемое, комплектуется двумя кассетами с микропроводом по 1500 м каждая	212 69 (кассеты)
61.	Комплект охранной системы	МИЛЯ-2000 К		«	Комплект охранной системы с сигнализатором контактного типа. Передача информации и управление доп. Устройствами по двухпроводной линии на расстояние до 30 км. МИЛЯ – 2000 К:	
			ЦКДИ.425 182.048		- комплект станционного оборудования	10140
					- комплект линейного оборудования:	
			ЦКДИ.425 182.048-01		для участка 100 м	2742
			ЦКДИ.425 182.048-02		для участка 200 м	3432
			ЦКДИ.425 182.048-03		для участка 300 м	4128
			ЦКДИ.425 182 048-04		для участка 400 м	4818
			ЦКДИ.425 182 048-51		для участка 500 м	5514
62.	Средство обнаружения	КОНУС-4Т	ЯИНФ.425 343.001	«	Радиотехническое средство предназначено для охраны внутри грузового железнодорожного вагона.	1350

№ п/п	Наименование оборудования изделия	Тип, марка. Код ОКП	ГОСТ или ТУ	Завод-изготовитель	Технические характеристики	Цена, $ USA
63.	Средство обнаружения	СМВ-17П (СМВ-17П-01)	ЯИНФ.425 143.003 (-01)	ФГУП «СНПО «ЭЛЕРОН», Г. Москва	Средство микроволновое для неотапливаемых помещений, зона обнаружения –3х10х15м	68
64.	Средство обнаружения	СМД-1.4Д	ЦКДИ 425 143 010	то же	Средство микроволновое, зона обнаружения –12х7х15м. Варианты исполнения. - без козырька для неотапливаемых помещений (-50 +50°С);	435
			ЦКДИ.425 143.010		- с козырьком для открытых площадок, на стене.	512
65.	Сигнализатор	КВАРЦ-М	БЖАК.425 315 001	«	Сигнализатор разрушения стекла, шлейф 100 м, 20 пьезоэлектрических датчиков, питание 10 ... 15 В. Контроль линии.	110
66.	Средство обнаружения	ЗАРЯД	БЖАК 425 129 001	«	Средство электростатическое, пассивное Проводной чувствительный элемент общей длиной – до 150 м.	477
67.	Сигнализационные заграждения	ЯРУС	ЦКДИ.425 711 004	«	Сигнализационное заграждение козырькового типа (4 нити стальной проволоки на стеклопластиковых стойках) протяженностью до 500 м высотой до 0,8 м, устанавливается на бетонном, кирпичном, металлическом или деревянном заборе. Работает совместно с РАДИАН-14, РАДИАН-14П, РАДИАН-15.	2530
68.	Сигнализационные заграждения	ЯРУС-01	ЦКДИ.425 711.008	«	Проводное сигнализационное заграждение (9 нити колючей или гладкой проволоки на металлических стойках) протяженностью до 500 м высотой до 2,5 м, устанавливается на цоколь. Работает совместно с РАДИАН-14, РАДИАН-14П, РАДИАН-15.	4050
69.	Сигнализационные заграждения	ЯРУС-02-14	ЦКДИ.425 711.010	«	Комбинированное проводное сигнализационное заграждение на металлических стойках протяженностью до 500 м высотой до 2,5 м. К приземной части АЛМАЗ-01, к верхней части подключается РАДИАН-14, РАДИАН-14П.	6050
70.	Сигнализационные заграждения	ЯРУС-02-15	ЦКДИ.425 711 011	«	Комбинированное проводное сигнализационное заграждение на металлических стойках упрощенной конструкции протяженностью до 500 м высотой до 2,5 м. К приземной части (8 нитей) подключается АЛМАЗ-01, к верхней части подключается РАДИАН-15	3810

№ п/п	Наименование оборудования, изделия	Тип, марка Код по ОКП	ГОСТ или ТУ	Завод-изготовитель	Технические характеристики	Масса, кг	Цена, $ USA
I	2	3	4	5	6	7	8
7I.	Микроволновое сигнализационное устройство	Конус-4	ФАБИ.425 343.00I	ФГУП "СНПС "ЭЛЕРОН", г.Москва	Предназначено для охраны помещений большого объема до I0000 кв.м : складских, производственных, в музеях, архивах, банках и др. (современная версия прибора Конус-3М). Состав устройства: электронный блок обработки сигналов и две пары передатчиков и приемников. Наличие двух независимых приемопередающих каналов обеспечивает возможность контроля обстановки в смежных локальных зонах одного помещения или в двух помещениях одновременно. Устройство сохраняет работоспособность при воздействии сквозняков, акустических шумов и электрических помех. Два устройства могут функционировать в одном помещении, не создавая взаимных помех. Размеры зоны обнаружения, $м^3$: один приемопередающий канал I50 - 5000 два приемопередающих канала I50 - I0000 Напряжение электропитания, В I0-I5; 20-30 Потребляемая мощность, Вт I,5 Габаритные размеры, мм: передатчик (приемник) I22xI22x37 электронный блок 280x245x60 Диапазон рабочих температур, °С - 50 - +40		I073
72.	Устройство акустическое сигнализационное	БАРС	ИФМА.425 333.0II	то же	Устройство предназначено для блокирования застекленных проемов от 0,07 до 30 $м^2$ в помещениях. Максимальный линейный размер, м 6 Минимальный линейный размер 0,25 м при удалении устройства от застекленной поверхности на расстояние до 3 м. Напряжение питания, В I2; 24 Ток потребления в дежурном режиме и режиме "Тревога",мА 20 Уровень акустических шумов в помещении в диапазоне частот 3I,5 - I6000 Гц, дБ 70 Габаритные размеры, мм 36x46x24 Диапазон рабочих температур, °С -I0 - +40	0,I	30

№ п/п	Наименование изделия	Тип, марка, код оборудования	ГОСТ или ТУ	Завод-изготовитель	Технические характеристики	Масса, кг	Цена, $ USA
I	2	3	4	5	6	7	8
73.	Устройство сигнализационное	Ромб-I2	ЦКДИ.425 822.00I	ФГУП "СНПО "ЭЛЕРОН", г.Москва	Двухканальное емкостное сигнализационное устройство предназначено для охраны сейфов, металлических шкафов и других аналогичных предметов, находящихся в помещении. Возможно осуществление блокировки дверных или оконных проемов, а также защита произведений искусства. Устройство состоит из электронного блока обработки сигналов и чувствительного элемента, в качестве которого могут быть использованы как сами охраняемые предметы, так и различные токопроводящие конструкции: металлическая сетка, проволочные шлейфы. Устройство обеспечивает функционирование в составе комплексов охранной сигнализации совместно с системами сбора и обработки информации, имеющими контактный вход, или автономно с простейшими звуковыми оповещателями. Предусмотрена возможность осуществления дистанционного контроля работоспособности прибора. Число блокируемых объектов, шт. — до 50 Напряжение электропитания, В — I5-30 Потребляемая мощность, Вт, не более — I Габаритные размеры, мм — 270x240x55 Прибор работоспособен при температуре окружающего воздуха от 5 до 40°С.	I,4	333
74.	Устройство сигнализационное	ДУЗ - I3	ФАБИ.425 333.00I	то же	Однопозиционное ультразвуковое сигнализационное устройство предназначено для охраны административных, служебных, производственных и складских помещений. Устройство выполнено в виде малогабаритного прибора, в котором объединены блок обработки сигналов и ультразвуковые преобразователи (излучающий и приемный). Наряду с выполнением функций прибора охранной сигнализации возможно применение в качестве пожарного извещателя, способного обнаруживать появление в помещении открытого пламени. Объем охраняемого помещения, $м^3$ — I - I00 Протяженность зоны обнаружения, м — 2 - 9 Напряжение электропитания,В — 20 - 30 Потребляемая мощность, Вт, не более — 0,3 Габаритные размеры, мм — I50x70x32 Устройство работоспособно при температуре окружающего воздуха от 5 до 40°С.	0,5	48

№ п/п	Наименование оборудования изделия	Тип, марка. Код ОКП	ГОСТ или ТУ	Завод-изготовитель	Технические характеристики	Цена, $ USA
75.	**Устройство сигнализационное**	**СЕТ-11М**	ФАБИ 425 121 002	**ФГУП «СНПО «ЭЛЕРОН», Г. Москва**	Емкостное сигнализационное устройство предназначено для охраны сейфов, металлических шкафов и других аналогичных предметов, находящихся в помещении Возможно осуществление блокировки дверных или оконных проемов, а также защита произведений искусства Устройство состоит из малогабаритного блока обработки сигналов и чувствительного элемента, в качестве которого могут быть использованы как сами охраняемые предметы, так и различные токопроводящие конструкции Число блокируемых объектов, шт — 1 – 2 Напряжение электропитания, В — 20 – 30 Потребляемая мощность, Вт, не более — 0,15 Габаритные размеры, мм — 150 x 80 x 35 Устройство работоспособно при температуре окружающего воздуха от 5 до 40°С	70
76.	**Устройство сигнализационное**	**КАМЕРТОН**	С300 00 00	**то же**	Предназначено для охраны помещений путем блокировки окон, дверей, защитных решеток и других аналогичных объектов, находящихся внутри здания Устройство состоит из электронного блока обработки сигналов и двух пар датчиков сигналов (чувствительных элементов) Два ЧЭ имеют длину соединительного кабеля 5 м, а два других – 2,5 м Предусмотрена возможность осуществления настройки прибора на продолжительность и силу воздействия на охраняемый объект Напряжение электропитания, В — 9 – 30 Потребляемая мощность в режиме охраны, Вт — 0,12 Габаритные размеры, мм блок электронный — 155 x 100 x 35 датчик сигналов — 60 x 30 x 8 Диапазон рабочих температур, °С — -40 +50	230

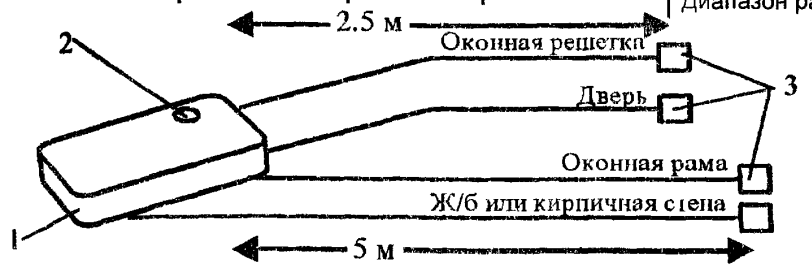

1. Блок электронный
2. Световой индикатор
3. Чувствительные элементы

№ п/п	Наименование изделия	Тип, марка, код оборудования	ГОСТ или ТУ	Завод-изготовитель	Технические характеристики	Масса, кг	Цена, руб.
I	2	3	4	5	6	7	8
I.	Прибор приемно-контрольный пожарный	ППС-3 ППКПОI9-20/60-2 43 7131	ТУ3I6.0I5I.0003-94	"Спецавтоматика", г.Екатеринбург	*Сертификат соответствия № РОСС.RU.ББ05.Н00407 пожарной безопасности № ССПБ.RU.ОП002.В 00817 действуют до 17.05.2004г*		

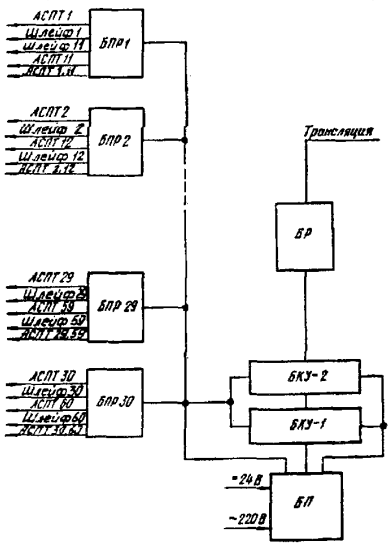

Функциональная схема прибора:

БПР – блок приема и регистрации; БКУ-I, БКУ-2 – – блоки контроля и управления; БР – блок релейный; БП – блок питания.

Прибор предназначен для приема сигналов тревожных извещений и обеспечивает отображение всей поступающей с охраняемых объектов информации с помощью оптических индикаторов и звукового сигнализатора, трансляцию поступающих сигналов с помощью контактов реле, формирование адресных сигналов пуска АСПТ.

Блочное конструктивное исполнение прибора позволяет производить их поставку заказчику в пяти модификациях – на I0, 20, 30, 40 и 60 сигнальных линий.

Максимальное количество шлейфов, подключаемых к прибору, шт.	60
Максимальное кол-во извещателей, включаемых в один шлейф, шт:	
ручные извещатели типа ИПР	4
активных извещателей	20
извещателей с нормально разомкнутыми контактами	50
извещателей с нормально замкнутыми контактами	50
общее колическтво извещателей различных типов	50
Максимальное сопротивление шлейфа, Ом	500
Напряжение источников питания: основного, В·А	220
резервного, В	24
Максимальная потребляемая мощность прибора в дежурном режиме от источника питания:	
основного, В·А	40
резервного, Вт	40
Диапазон эксплуатационных температур окружающей среды прибора, °С	+I ÷ +40

Габаритные размеры приборов, мм:

ППКПО I9-I0-2 (ППС-3)	395x345x205	I6	6900
ППКПО I9-20-2 (ППС-3)	495x345x205	I8	I0590
ППКПО I9-30-2 (ППС-3)	395x345x205	30	I5300
ППКПО I9-40-2 (ППС-3)	395x345x205		I8300
ППКПО I9-60-2 (ППС-3)	495x345x205	50	23202

Прибор на I0 шлейфов (устройство базовое) и прибор на 20 шлейфов (устройство базовое) выполнен в виде настенного шкафа с открывающейся передней дверцей.

№ п/п	Наименование оборудования изделия	Тип, марка. Код ОКП	ГОСТ или ТУ	Завод-изготовитель	Технические характеристики	Масса, кг	Цена, руб. - с НДС
2.	**Пульт приемно-контрольный**	**ППК-2**		**ООО ПТК ПЗ «Сигнал», г.Обнинск**	***Сертификат соответствия РОСС RU.ББ05.Н00288, пожарной безопасности ССПБ.RU.ОП002.В.00631*** *действует до 27.07.2003г.* Предназначен для обеспечения питания, контроля целостности и приема сигналов «Пожар» в двухпроводных шлейфах пожарной сигнализации от активных пожарных извещателей с бесконтактным выходом (ДИП-3, ДИП-3М, ДИП-3М3 и т д), а также от пассивных и ручных извещателей с нормально-замкнутыми и от пассивных извещателей с нормально-разомкнутыми контактами (ИПР, ИП103, ИП104 и др) Конструкция блочная, в каркасе с поворотной рамой Задняя рама предназначена для крепления на стену помещения, на ней же размещена стенка с клеммными колодками для подключения внешних цепей В поворотной части корпуса размещены блок питания БП-М, блоки контроля и управления БКУ-1М и БКУ-2М, десять блоков приема и регистрации БПР-М Пульт может так же может работать с блоками линейными БЛ20, БЛ40 (расширители количества шлейфов)	25	12036

Ток, потребляемый от резервного источника питания, А	
в дежурном режиме	1,5
в дежурном режиме с БЛ20 (БЛ40)	2,0
в режиме «Пожар»	2,0
в режиме «Пожар» с БЛ20 (БЛ40)	2,5

Максимальное количество шлейфов пожарной сигнализации, подключаемых к прибору, шт.	20
Максимальное количество шлейфов охранной сигнализации, подключаемых к прибору, шт	18
Максимально возможный суммарный ток потребления активных пожарных извещателей, включенных в один шлейф, мА	10
Максимальное количество извещателей, включенных в один шлейф, шт. активных	50
пассивных	40
Напряжение в шлейфе, В	22
Напряжение в линии АСПТ, в	24
Напряжение источников питания, В:	
основного- от сети переменного тока частотой 50 Гц	187-242
резервного – источника постоянного тока	21 – 27
Мощность, потребляемая от сети перем тока, ВА	
в дежурном режиме	25
в дежурном режиме с БЛ20 (БЛ40)	40
в режиме «Пожар» или «Тревога»	65
Габаритные размеры, мм	560x320x250

№ п/п	Наименование оборудования изделия	Тип, марка. Код ОКП	ГОСТ или ТУ	Завод-изготовитель	Технические характеристики	Масса, кг	Цена, руб. с НДС
3.	**Пульт приемно-контрольный**	**ППК-2Б**		**ООО ПТК ПЗ «Сигнал», г.Обнинск**	***Сертификат соответствия № РОСС.RU.ББ05.Н00403 пожарной безопасности № ССПБ.RU.ОП002.Б 00814*** *действуют до 03.05.2004г.* По функциям и схемным решениям является полным аналогом ППК-2, но рассчитан на 8 шлейфов пожарной сигнализации. Рекомендуется для защиты малых объектов. Максимальное количество шлейфов пожарной сигнализации, подключаемых к прибору, шт. 8 Мощность, потребляемая от сети перем. тока, ВА: в дежурном режиме 20 в режиме «Пожар» или «Тревога» 40 Ток, потребляемый от резервного источника питания, А: в дежурном режиме 1,0 в режиме «Пожар» 1,5 Габаритные размеры, мм 280x260x220 Диапазон рабочих температур, °С от 0 до +40	8	7 788
4.	**Пульт приемно-контрольный охранно-пожарный**	**ППК-2К**		**то же**	***Сертификат соответствия № РОСС.RU.ББ05.Н00186 пожарной безопасности № ССПБ.RU.ОП002.В 00421*** *действуют до 30.07.2002г.* Предназначен для систем пожарной и охранной сигнализации. Пожарно-охранный комбинированный вариант пульта ППК-2. Базовый вариант рассчитан на подключение 10 шлейфов пожарной и 10 шлейфов охранной сигнализации (включая один шлейф самоохраны). При заказе возможно любое сочетание пожарных и охранных шлейфов с общим количеством 20. Конструкция аналогична ППК-2, но вместо пяти последних блоков БПР-М установлены четыре модуля охранной сигнализации МСО-2 и один модуль МСО-УС1. Каждый модуль МСО-2 обслуживает два шлейфа охранной сигнализации, а модуль МСО-УС1 – один шлейф охранной сигнализации и один шлейф самоохраны. Максимальное количество шлейфов пожарной сигнализации, подключаемых к прибору, шт. 18 Принцип действия по пожарным шлейфам и технические характеристики полностью аналогичны ППК-2.	25	13170

№ п/п	Наименование оборудования изделия	Тип, марка Код ОКП	ГОСТ или ТУ	Завод-изготовитель	Технические характеристики	Масса, кг	Цена, руб с НДС
5.	**Пульт приемно-контрольный адресный**	**ППК-2А**		**ООО ПТК ПЗ «Сигнал», г.Обнинск**	***Сертификат соответствия № РОСС.RU.ББ05.Н00190 пожарной безопасности № ССПБ.RU.ОП002.В 00425*** *действуют до 30 07 2002г* Пульты ППК-2А и ППК-2 имеют единые технические условия но особенностью ППК-2А является наличие блока накопления и обработки информации БНО-03Л который позволяет определять адрес сработавшего извещателя и на цифровом индикаторном табло отобразить номера извещателя и шлейфа выдавших сигнал пожарной опасности Специально для работы с ППК-2А и формирования адреса при сигнале «Пожар» применяются извещатель пожарный адресный **ИП212-5МА «ДИП-3МА»**, блок ввода-вывода **БВК-04Л** Пульт может «наращиваться» блоками БЛ20 БЛ40, но без определения адреса сработавшего извещателя в шлейфах, подключенных к БЛ20, БЛ40 Максимально возможное количество адресов, принимаемых с одного шлейфа пультом, шт 33 Конструкции и технические характеристики ППК-2А и ППК-2 аналогичны	**25**	**11250**
6.	**Прибор приемно-контрольный и управления пожарный**	**ППК УП-01Л**		**то же**	***Сертификат соответствия № РОСС.RU.ББ05.Н00435 пожарной безопасности № ССПБ.RU.ОП002.В 00869*** *действуют до 15 08 2004г* Предназначен для организации систем пожарной сигнализации и управления средствами автоматического пожаротушения, имеющих электрические узлы запуска (аэрозольные и порошковые генераторы) Конструкция аналогична ППК-2, дополнительно в правую часть конструктива установлен микропроцессорный программируемый блок управления пожарный БУП-01Л Это позволило объединить в одном корпусе практически два прибора приемно-контрольный пожарный и прибор активного пожаротушения Принцип действия, в части формирования функций пожарной сигнализации, прибора ППК УП-01Л аналогичен пульту ППК-2 Дополнительные функции управления и контроля средствами пожарной автоматики реализуются в приборе блоком БУП-01Л Количество шлейфов пожарной сигнализации шт 20 Количество зон управления пожаротушением 10 Максимальное количество исполнительных элементов (ИЭ) управления (для конкретного объекта) 255 Максимальный ток запуска ИЭ А 2,0	25	Цена договорная (зависит от структуры и объема системы пожарной автоматики)

Примечания
1 Прибор наращивается блоками БЛ20 БЛ40 только в части пожарной сигнализации
2 Для резервного питания рекомендуется использовать блоки питания БРП-24-03Л

7. Приборы приемно-контрольные ППК-2М, ППК-2БМ. Блоки линейные БЛ-20М, БЛ-40М.

Сертификат соответствия № РОСС.RU.ББ05.Н00276 пожарной безопасности № ССПБ.RU.ОП002.В 00594 *действуют до 21 06 2003г* – **ППК-2М, БЛ-20М, БЛ-40М.**
Сертификат соответствия № РОСС.RU.ББ05.Н00404 пожарной безопасности № ССПБ.RU.ОП002.В 00815 *действуют до 03 05 2004г* – **ППК-2МБ.**

Основные отличия новых приборов **ППК-2М, ППК-2МБ, БЛ-20М, БЛ-40М** от аналогичных изделий (ППК-2, ППС-3, ППК-2Б, БЛ-20, БЛ-40)

- Защита от несанкционированного доступа
- Раздельное формирование извещения «Пожар 1» (ВНИМАНИЕ) при с срабатывание одного пожарного извещателя (ПИ) и извещения «Пожар 2» (ПОЖАР) при срабатывании двух и более ПИ для каждого шлейфа
- Автоматический контроль физического состояния шлейфа и контактных групп в нем
- Высокий уровень информативности Приборы типа ППК-2М, ППК-2МБ обеспечивают раздельный прием 13 видов тревожных извещений, в том числе – 9 извещений группы «Неисправность», что позволяет быстро определить вид неисправности и устранить ее
- Счет числа полных обесточиваний прибора и сигналов «Пожар 2» отдельным электронным счетчиком с энергонезависимой памятью
- Аналого-цифровой метод обработки информации современными микроконтроллерами
- Встроенный резервный источник питания в приборе ППК-2МБ
- Возможность демонтажа прибора ППК-2МБ со стены без демонтажа подсоединительных линий, благодаря наличию отдельного узла внешних подключений, соединяемого с прибором промежуточными кабелями

ТЕХНИЧЕСКИЕ ХАРАКТЕРИСТИКИ:

Источники питания	основной	сеть 220 В, 60 Гц
	резервный ППК-2М	внешний источник 24 В
	ППК-2МБ	внутренний источник 12 В с герметичным аккумулятором до 18 Ач

Информационная емкость (**кол. шлейфов**):

ППК-2М	20
ППК-2М с блоком БЛ-20М	40
ППК-2М с блоком БЛ-40	60
ППК-2БМ 04	4
ППК-2БМ 06	6
ППК-2БМ 08	8
ППК-2БМ 10	10
ППК-2БМ 012	12
ППК-2БМ 14	14

Информативность (кол формируемых извещений) «Пожар 1», «Пожар 2», «Пожар с пуском АСПТ», «Неисправность – резерв», «Неисправность-разряд», «Неисправность-обрыв шлейфа», «Неисправность замыкание шлейфа», «Неисправность-обрыв адресной линии АСПТ», «Неисправность-обрыв обобщенной линии АСПТ» «Неисправность-перегрузка по линиям АСПТ», «Неисправность-отключение шлейфа», «Неисправность-нарушение целостности прибора», «Несанкционированный доступ»

Параметры питания шлейфа пожарной сигнализации

Напряжение, В	22
Длительность длинного положительного полутакта, мс	700
Длительность короткого отрицательного полутакта, мс	50
Максимальный ток для питания активных извещателей, мА	6,5
Максимальное сопротивление проводов шлейфа, Ом	470
Минимальное сопротивление утечки между проводами шлейфа, кОм	50
Время задержки на включение реле «Оповещение», с	30
Коммутационная способность реле «Пожар 1», «пожар 2», «Неисправность», «Оповещение» 36 В	100 мА
Питание линий АСПТ	24 В, 300 мА

ЗАВОД-ИЗГОТОВИТЕЛЬ – ООО ПТК ПЗ «Сигнал», г.Обнинск

№ п/п	Наименование оборудования изделия	Тип, марка. Код ОКП	ГОСТ или ТУ	Завод-изготовитель	Технические характеристики	Масса, кг	Цена, руб. с НДС
8.	**Устройство сигнально-пусковое пожарное**	**УСПП-01Л «Сигнал-42»**		**ООО ПТК ПЗ «Сигнал», г.Обнинск**	***Сертификат соответствия № РОСС.RU.ББ05.Н00433 пожарной безопасности № ССПБ.RU.ОП002.В 00867*** *действуют до 15.08 2004г* Предназначено для обеспечения питания, контроля целостности и приема сигналов «Пожар» и «Внимание» в шлейфах пожарной сигнализации, выполненных в виде двухпроводной линии с включенными извещателями, а также для формирования мощных выходных сигналов для включения или запуска различных электрических и электронных устройств (технических средств АСПТ, систем дымоудаления, отключения вентиляции и т п) Конструкция аналогична ППК-2Б Максимальное количество шлейфов, шт — 4 Максимально возможный суммарный ток потребления активных пожарных извещателей, включенных в один шлейф, мА — 3,0 Макс количество пассивных извещателей включенных в один шлейф, шт — 40 Максимально допустимое сопротивление проводов шлейфа, кОм — 0,1 Сопротивление проводов изоляции шлейфа, кОм — 50 Напряжение в шлейфе, В — 22±2 Максимальная мощность, коммутируемая контактами реле «Пожар», «Неисправность», «Внимание» при напряжении до 80 В, Вт — 10 Напряжение источников питания основного и резервного – сети переменного тока частотой 50 Гц, В — 187 – 242 Мощность, потребляемая устройством, ВА в дежурном режиме — 20 в режиме пуска АСПТ по всем шлейфам — 50 Габаритные размеры, мм — 280x260x220 Диапазон рабочих температур, °С — от –30 до +50 Максимально допустимая относительная влажность при температуре +35 °С, % — 98	**8**	**8160**

№ п/п	Наименование оборудования изделия	Тип, марка. Код ОКП	ГОСТ или ТУ	Завод-изготовитель	Технические характеристики	Масса, кг	Цена, руб. с НДС
9.	**Прибор приемно-контрольный пожарный**	**ППКП 01041-16-1 «РОСА-1SL»** 43 7131	ПЛ35 00 00 000 ТУ	**НПФ ООО «СТД», г.Дубна**	***Сертификат соответствия № РОСС.RU.ОС03.Н00006 пожарной безопасности № ССПБ.RU.ОП021.В00001*** *действуют до 13 07 2003г* Прибор предназначен для обеспечения пожарной безопасности жилых и промышленных объектов а также для управления установками пожаротушения дымоудаления и вентиляции Прибор включает в состав блок приемно-контрольный (БПП), блок пуска пожаротушения (БПП) и блок резервированного питания Блок приемно-контрольный - контролирует состояние 16-ти двухпроводных шлейфов сигнализации и выдает звуковые и световые извещения «Снят с охраны», «Норма», «Неисправность», «Пожар», «Пожар с запуском пожаротушения» по каждому шлейфу» Количество активных извещателей в каждом шлейфе до 30 Количество пассивных извещателей в каждом шлейфе до 60 Габаритные размеры, мм 267х215х48 Имеет возможность выдачи архива и текущего состояния на принтер или удаленную (до 3 км) ЭВМ Блок пуска пожаротушения - управляет системами автоматического пожаротушения, дымоудаления и вентиляции по 16 направлениям («сухой контакт», 30В 2А) в автоматическом режиме работе с БПК, или в ручном режиме Габаритные размеры, мм 260х215х48 Блок резервированного питания - обеспечивает непрерывную работу БПК и БПП в течении 24 ч в дежурном режиме - осуществляет контроль и подзарядку встроенного аккумулятора (7Ач) при обнаружении его разряда или неисправности выдает световое и звуковое оповещение, - приводит БПК в энергосберегающий режим при пропадании сети ~220 в *По согласованию с заказчиком фирма* ***комплектует систему*** *извещателями, спецоборудованием и т д*	1,6 1,8	

№ п/п	Наименование оборудования изделия	Тип, марка. Код ОКП	ГОСТ или ТУ	Завод-изготовитель	Технические характеристики	Масса, кг	Цена, руб. с НДС
10.	**Прибор приемно-контрольный охранно-пожарный**	**«РОСА-2SL» ППКОП 01041213124 9-8-1** 43 7242	ТУ 4372-036023502 282-98 (ПЛ36.00. 00.000 ТУ)	**НПФ ООО «СТД», г.Дубна**	***Сертификат соответствия № РОСС.RU.ОС03.Н00038 пожарной безопасности № ССПБ.RU.ОП021.В00038*** *действуют до 28.05.2004г.* Прибор обеспечивает запуск систем газового, аэрозольного и порошкового пожаротушения, а также охранно-пожарную безопасность объектов и санкционированный доступ. Прибор обеспечивает непрерывный контроль состояния цепей пуска пожаротушения, пожарного и сигнальных шлейфов, линий управления. Прибор способен различить срабатывание одного или двух извещателей в пожарном шлейфе при запуске устройств пожаротушения. Количество сигнальных шлейфов, шт. до 7 В один пожарный шлейф можно подключить до 30 активных (ДИП-3М и др.) и до 60 пассивных (ИП 104 и др.) извещателей. Питание ~220 В, 50 Гц Прибор имеет встроенный аккумулятор, обеспечивающий 24 ч непрерывной работы в дежурном режиме при пропадании сети ~220 В. Прибор «РОСА-2SL» имеет возможность подключения по 2-х проводной магистрали к пультам сигнализации ПС-4 и ПС-8 до 4 или до 8 устройств «РОСА-2SL», а также к пульту РОСА-2SL/м до 64. *По согласованию с заказчиком, фирма комплектует систему извещателями, видеооборудованием и т.д.*		
11.	**Прибор приемно-контрольный охранно-пожарный взрывозащищенный**	**«РОСА-2SL-Ex»** **43 7220**	ПЛ36.00. 00.000 ТУ	**НПФ ООО «СТД», г.Дубна**	***Сертификат соответствия № РОСС.RU.ГБ05.Н00083*** *действует до 13.07.2002г.* ***пожарной безопасности № ССПБ.RU.УП001.В00425.*** Прибор состоит из пульта приемно-контрольного охранно-пожарного пускового (ППКОПП), пульта дистанционного пуска (ПДП), блока коммутации и контроля цепей пуска (БККП), пульта сигнализации (ПС), блоков искрозащиты оповещателя и шлейфа (БИО и БИШ), взрывозащищенных светозвуковых и световых оповещателей (ОСЗ и ОС) и обеспечивает пожарную и охранную безопасность взрывоопасных объектов, запуск систем пожаротушения, а также санкционированный доступ в зоны содержащие взрывоопасные смеси любых газов и паров с воздухом, например. сероуглерод, формальдегид, растворители, метан и т.п. Вид взрывозащиты – ***«Искробезопасная электрическая цепь».*** Свидетельство о взрывозащищенности электрооборудования ЦС ВЭ ИГД №99,С73.		

№ п/п	Наименование оборудования изделия	Тип, марка Код ОКП	ГОСТ или ТУ	Завод-изготовитель	Технические характеристики	Масса, кг	Цена, руб с НДС
					Прибор имеет - один пожарныи и 7 сигнальных шлейфов контроль состояния охранных и пожарных шлейфов и линий управления контроль и подзарядка встроенного аккумулятора обеспечивающего 24ч непрерывной работы в дежурном режиме запуск пожаротушения управление светозвуковыми оповещателями - способность различать срабатывание одного или двух извещателей в пожарном шлейфе при запуске устройств пожаротушения *запоминание и индикация номеров тревожных шлейфов* **ППКОПП, ПДП, БККП, ПС, БИО и БИШ** располагаются вне взрывоопасной зоны и имеют маркировку **ExibIIC.** **ОСЗ и ОС** располагаются во взрывоопасной зоне и имеют маркировку **1ExibIIC.**		
12.	**Прибор приемно-контрольный охранно-пожарный**	**«РОСА-2SL/м»**		**НПФ ООО «СТД», г Дубна**	Предназначен для построения систем интегральной защиты объектов Адресная система «РОСА 2SL/м» состоит из модуля базового МБ и модулей расширения МР и модулей адресных МА ***Модуль базовый МБ.*** - возможность подключения до 15 модулей расширения МР, - ЖКИ дисплей для программирования конфигурации системы и просмотра архива, - двухпроводная магистраль М64 для подключения до 64 модулей адресных, - регистрация во внутреннем энергонезависимом архиве принятых извещений - встроенный бесперебойный источник питания, обеспечивающий непрерывную работу до 72ч при пропадании сети ~220 В - управление и индикация состояния 16 шлейфов сигнализации - возможность работы в комплексе с приборами РОСА-1SL, РОСА-2SL, габариты 300х170х60 мм ***Модуль расширения МР.*** - управление и индикация состояния 16 шлейфов **сигнализации,** - габариты 300х100х60 мм		
	Модуль адресный МА-1: - 1 шлейф охранной сигнализации, - питание от магистрали М64 габариты 79х24х16 мм ***Модуль адресный МА-16К:*** - санкционированный доступ в помещения радиальное (до 16) и адресное (до 64) подключение извещателей, возможность «смешанного» подключения когда наиболее ответственные извещатели подключены радиальными соединениями а остальные к общей магистрали, - интерфейс RS485, RS232 для подключения к МБ и ПЭВМ - 16 выходов управления внешними устройствами встроенный бесперебойный источник питания обеспечивающий непрерывную работу до 72ч при пропадании сети ~220 В, - габариты 300х250х80 мм						

№ п/п	Наименование оборудования, изделия	Тип, марка Код по ОКП	ГОСТ или ТУ	Завод-изготовитель	Технические характеристики	Масса, кг	Цена, руб.
I	2	3	4	5	6	7	8
I2.	Прибор приемно-контрольный пожарный	"Корунд-20И" ППКП 04I-20-I		НПП «Спецавтоматика-СИ», г.Москва	***Сертификат соответствия РОСС RU.ББ05.Н00323, пожарной безопасности ССПБ.RU.ОП002.В.00688 действуют до 17 10 2003г.***	24	**54996**

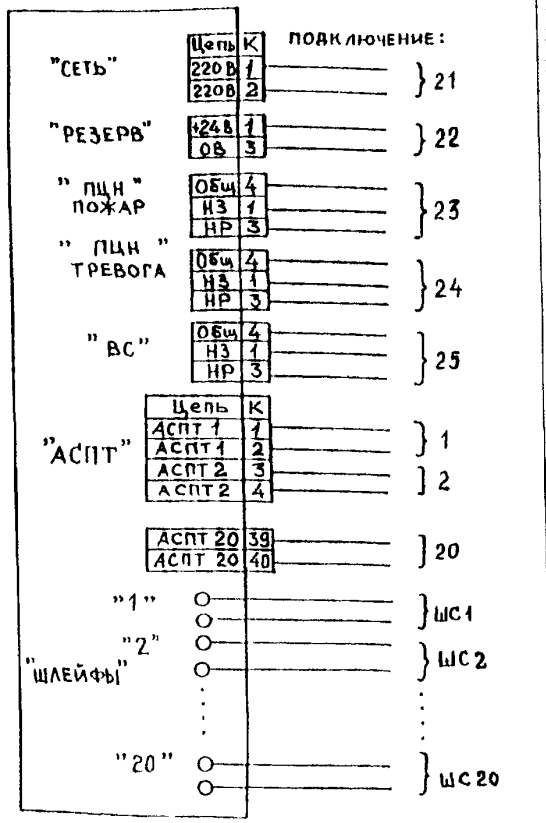

Рис 52 Схема включения прибора
1, 2 20—на системы пожаротушения и дымоудаления, *21*—частота 50 Гц, 220 В, *22*—резервное питание 24 В, *23*—на ПЦН извещение Пожар', *24*—на ПЦН извещение Тревога , *25*—на выносную сигнализацию

Прибор предназначен для обнаружения пожара на взрывоопасных объектах и позволяет организовать до 20 шлейфов с видом взрывозащиты "Искробезопасная цепь", а также для адресного управления средствами пожарной автоматики по 20 выходам.

Прибор обеспечивает прием извещения "Пожар" от пожарных извещателей, контроль и индикацию состояния шлейфов с формированием сигнала "Тревога" счет общего числа извещений "Пожар", передачу сигналов "Пожар" и "Тревога" на пульт централизованного наблюдения путем переключения контактов реле.

"Корунд-20И" имеет модульную конструкцию, что позволяет изменить емкость прибора по требованию потребителя от 4 до 20 шлейфов с шагом 4.

Прибор состоит из приемно-контрольного блока (ПКБ) и выносных элементов (ВЭ). ПКБ имеет маркировку ExibПС и устанавливается за пределами взрывоопасных помещений, а ВЭ - 1Ex/bПСТ6 и устанавливается во взрывоопасных зонах в конце искробезопасного шлейфа.

Параметры коммутируемого сигнала на выносную сигнализацию: напряжение 250 В, ток 2 А. Цепи контактов реле на выносную сигнализацию переключаются при приеме извещения "Пожар" или неисправности любого ШС.

Параметры коммутируемых сигналов телеуправления и на ПЦН: напряжение 30 В, ток 0,I...I00 мА (ток постоянный или переменный).

Питание ШС осуществляется двухполярными импульсами амплитудой I8 В, частотой 770 Гц. Ток короткого замыкания 20 мА. В дежурном режиме суммарный ток, потребляемый всеми извещателями, 4 мА, сопротивление I50 Ом.

Напряжение питания, В:	от сети переменного тока	I87 - 242
	от резервного источника по постоянного тока	2I - 27
Мощность, потребляемая от сети, ВА, не более		45
Ток, потребляемый от резервного источника, А		0,5
Габаритные размеры, мм		68х332х337
Диапазон рабочих температур, °С		от I до 40

№ п/п	Наименование оборудования изделия	Тип, марка. Код ОКП	ГОСТ или ТУ	Завод-изготовитель	Технические характеристики	Масса, кг	Цена, руб. с НДС
14.	**Прибор приемно-контрольный пожарный взрывозащищенный**	**«Корунд 16-СИ»** ППКП 019-16-1		**НПП «Спецавтоматика-СИ», г.Москва**	***Сертификат соответствия № РОСС.RU.ОС03.Н00067 пожарной безопасности № ССПБ.RU.ОП021.В00067*** *действуют до 31.10.2004г.* Предназначен для организации сигнализации во взрывоопасных помещениях и зонах, а также для включения установок пожаротушения и дымоудаления по каждому шлейфу. Прибору присвоена маркировка по взрывозащите ExibIICX. К прибору можно подключить до 16 шлейфов с видом взрывозащиты «Искробезопасная электрическая цепь, а также позволяет осуществить адресное управление пожаротушением и дымоудалением по 16 зонам, передать сигналы «ТРЕВОГА» и «НЕИСПРАВНОСТЬ» на пульт централизованного наблюдения с помощью контактов двух реле. Прибор имеет модульную конструкцию и выпускается в двух исполнениях: на 16 шлейфов и на 8 шлейфов (исполнение 01). Напряжение питания, В: от сети переменного тока частотой 50 Гц — 187 … 242 от аккумуляторной батареи — 10,8 … 13,2 Мощность, потребляемая от сети, ВА — 20 Ток, потребляемый от аккум. батареи, А — 0,42 Ток, потребляемый извещателями в шлейфе, мА — 0,6 Напряжение/ток, транслируемый на исполнительные устройства пожаротушения — 12…220В/0,1…0,7А Коммутируемоевыходными реле ТРЕВОГА и НЕИСПРАВНОСТЬ напряжение / ток — 12…220В / 1,5 Сопротивление проводов шлейфа без выносного элемента, Ом — 220 Напряжение в шлейфе, В — 14±2 Габаритные размеры, мм — 400x310x130 Отсек под аккумуляторную батарею размером, мм — 151x102x94 Диапазон рабочих температур, °С — от –10 до +50	8	26004* 15000

* Цена приведена на 8 и на 16 искробезопасных шлейфов соответственно.

№ п/п	Наименование оборудования изделия	Тип, марка. Код ОКП	ГОСТ или ТУ	Завод-изготовитель	Технические характеристики	Масса, кг	Цена, руб с НДС
15.	**Прибор приемно-контрольный охранно-пожарный**	**«Старт-1»** ППКОП 01049-64-1		**НПП «Спецавтоматика-СИ», г.Москва**	***Сертификат соответствия № РОСС.RU.ББ02.Н00870 пожарной безопасности № ССПБ.RU.УП001.В01647*** *действуют до 11 10 2003г* Предназначен для организации системы пожарной и/или охранной сигнализации, а также формирования команд адресного включения систем пожаротушения и дымоудаления В приборе формируется до 8-ми независимых направлений (лучей) Каждое направление состоит из 2-х пар проводов и обеспечивает получение 8 адресных шлейфов Полна емкость прибора – 64 адресных шлейфов, образованных по 16 парам проводов связи Каждый адрес может быть зоной (адресная зона), включающей в себя выносной адресный шлейф, в который могут быть включены до 10 любых токопотребляющих и/или до 40 не потребляющих ток пожарных или охранных извещателей Напряжение питания, В от сети переменного тока частотой 50 Гц 187 242 от аккумуляторной батареи 21 27 Мощность, потребляемая от сети, ВА 40 Ток потребляемый от резервного источника А 0,9 Напряжение в адресном шлейфе знакопеременное, В 16 24 Ток, потребляемый извещателями в адресном шлейфе мА 1,6 Максимальное количество адресных выносных шлейфов для подключения извещателей 64 Коммутируемые выходными контактами реле напряжение/ток до 200 В/ 200 мА Габаритные размеры, мм 350x280x150 Диапазон рабочих температур, °С от 1 до 20	8	13920
16.	**То же**	**«Сигнал-2ЛМ»** ППКОП 01049-2-1 (двух- или четырех-шлейфный)		**То же**	***Сертификат соответствия № РОСС.RU.ОС03.Н00053 пожарной безопасности № ССПБ.RU.ОП021.В00054*** *действуют до 06 08 2004г* Прибор «Сигнал-2ЛМ» с универсальными возможностями заменяет существующие одно- двух- и четырехшлейфные приборы типа «УОТС-1-1», «Сигнал-ВК» «Сигнал-СПИ» «КРИСТАЛЛ-1М», «АРГУС», «АККОРД» и другие, обеспечивая работоспособность потребляющих и не потребляющих шлейфный ток пожарных или охранных извещателей	2	2304* 2460

№ п/п	Наименование оборудования изделия	Тип, марка. Код ОКП	ГОСТ или ТУ	Завод-изготовитель	Технические характеристики	Масса, кг	Цена, руб. с НДС
					Прибор позволяет организовать 2 или 4 шлейфа, каждый из которых может быть пожарным или охранным В любой пожарный шлейф включаются до 30 токопотребляющих извещателей Напряжение питания, В от сети переменного тока частотой 50 Гц 187 242 от резервного источника пост тока 10,8 13,2 Мощность, потребляемая от сети, ВА 10 Ток, потребляемый от резервного аккумуляторного источника питания 12В, А 0,25 Напряжение в шлейфе В 21 - 26 Сопротивление проводов шлейфа при включении пассивных извещателей 1 кОм токопотребляющих извещателей 200 Ом Допускаемый ток, потребляемый извещателями в шлейфе, мА 6 Коммутируемое контактами реле на местные оповещатели напряжение / ток от 6 до 300 В/ 0,5 А Коммутируемое адресными (для 2-х шл) реле тревоги на ПЦН напряжение/ток до 50В/0,25А Габаритные размеры, мм 210x285x80 Диапазон рабочих температур, °С -10 +40		
	** Цена приведена для двухшлейфного прибора «Сигнал-2ЛМ» и для прибора четырехшлейфного «Сигнал-2ЛМ» (исполн –01)*						
17.	**Прибор приемно-контрольный охранно-пожарный взрывозащищенный**	**«Корунд-1ИМ»** ППКОП019-1-13		**НПП «Спецавтоматика-СИ», г.Москва**	***Сертификат соответствия № РОСС.RU.ОС03.Н00041 пожарной безопасности № ССПБ.RU.ОП021.В00041*** *действуют до 31 05 2004г* Прибор предназначен для организации системы пожарной и/или охранной сигнализации взрывоопасных помещений категории «А» и «Б» по НПБ105 а также взрывоопасных зон по ПУЭ, с выдачей сигнала на ПЦН В искробезопасный шлейф сигнализации прибора, имеющего маркировку по взрывозащите «ExibIIC», могут включаться тепловые пожарные извещатели типа «МАК-1» исполнение 01, «МАК-1ИБ», а также взрывозащищенные пожарные извещатели дифференциального действия типа «МАК-ДМ ИБ» Напряжение питания, В от сети переменного тока частотой 50 Гц 187 242 от резервного источника пост тока 10,8 13 2	2,5	2604

№ п/п	Наименование оборудования изделия	Тип, марка Код ОКП	ГОСТ или ТУ	Завод-изготовитель	Технические характеристики	Масса, кг	Цена, руб с НДС
					Мощность потребляемая ВА от сети 10 от резервного источника питания 1 Напряжение в шлейфе В 10 – 12 Степень защиты оболочки 1Р40 Габаритные размеры мм 135х250х85 Диапазон рабочих температур,°С от -30 до +50		
18.	**Прибор приемно-контрольный охранно-пожарный (для взрывоопасных объектов)**	**«Корунд-1И»** ППКОП019-1-13		**НПП «Спецавтоматика-СИ», г.Москва**	***Сертификат соответствия № РОСС.RU.ББ02.В00092 пожарной безопасности № ССПБ.RU.УП001.В01548*** *действуют до 21 09 2001г* Прибор предназначен для организации системы пожарной и/или охранной сигнализации взрывоопасных объектов с выдачей сигнала на ПЦН При спецзаказе комплектуется модулем для включения местной сигнализации Прибор имеет один шлейф с видом взрывозащиты «Искробезопасная электрическая цепь» в которую могут включаться пожарные извещатели (пассивные (токонепотребляющие), так и активные (токопотребляющие) отвечающие требованиям искробезопасности В шлейф могут включаться и охранные извещатели удовлетворяющие требованиям искробезопасной цепи, согласно ПУЭ85 Напряжение питания, В от сети переменного тока частотой 50 Гц 187 242 от резервного источника пост тока 10,8 13,2 Мощность потребляемая, ВА от сети 10 от резервного источника питания 1 Напряжение в шлейфе В 10 – 12 Степень защиты оболочки 1Р40 Габаритные размеры мм 135х250х85 Диапазон рабочих температур °С от -30 до +50	2 5	2400

№ п/п	Наименование оборудования изделия	Тип, марка. Код ОКП	ГОСТ или ТУ	Завод-изготовитель	Технические характеристики	Масса, кг	Цена, руб. с НДС
19.	**Прибор приемно-контрольный охранно-пожарный**	**«КОПС-32»** ППКОП01049-32-1		НПП **«Спецавтоматика-СИ», г.Москва**	***Сертификат пожарной безопасности № ССПБ.RU.УП001.В01089*** *действуют до 20 10 2002г* Прибор предназначен для организации системы пожарной и/или охранной сигнализации и управления адресным пожаротушением и дымоудалением Прибор имеет модульную конструкцию, что позволяет наращивать емкость прибора от 16 до 64 шлейфов с шагом 16 шлейфов Прибор позволяет организовать одновременно до 32 пожарных и 32 охранных шлейфа или другие соотношения охранных и пожарных шлейфов, а также обеспечивает адресное автоматическое или ручное включение пожаротушения или дымоудаления по 16 или 32 адресам В каждый шлейф можно включить любые пожарные и охранные извещатели Напряжение питания, В от сети переменного тока частотой 50 Гц 187 242 от резервного источника пост тока 21 27 Мощность, потребляемая, ВА , от сети 20 Ток, потребляемый от резервного источника, А 0,5 Напряжение в шлейфе, В 16 – 24 Коммутируемое выходными контактами группового реле напряжение/ток до 30В/200мА Габаритные размеры, мм 350х280х260 Диапазон рабочих температур,°С от 1 до 40	12	9000* 7020 5040 4020
	Цена приведена на приборы с емкость 64, 48, 32 и 16 шлейфов соответственно.						
20.	**Приборы приемно-контрольные охранно-пожарные**	**«СИГНАЛ-37А»**	Дв2 403 019 ТУ	**Завод «Электродвигатель», пос.Красногорский**	Продукция сертифицирована Предназначен для организации централизованной и автономной охраны объектов путем контроля шлейфа сигнализации (ШС) со включенными в него охранными и пожарными извещателями Конструкция прибора позволяет осуществлять контроля шлейфа сигнализации с ПЦН в случае отсутствия напряжения питания и обеспечивает сдачу объекта по тактике «с открытой дверью» Напряжение питания с частотой 50 Гц В 220 Количество ШС подключаемых к прибору 1	2	
		«СИГНАЛ-51»	АМИВ 42 5513 000 ТУ			**1,8**	

№ п/п	Наименование оборудования изделия	Тип, марка. Код ОКП	ГОСТ или ТУ	Завод-изготовитель	Технические характеристики	Масса, кг	Цена, руб. с НДС
					Потребляемая мощность (без подключения внешних оповещателей), Вт: «Сигнал-37А» 8 «Сигнал-51» 6 Коммутируемая мощность светового и звукового оповещателей, Вт: «Сигнал-37А» 25 «Сигнал-51» 60 Помезозащищенность: «Сигнал-37А» 50 – 95 «Сигнал-51» 50 – 70 Повышенная информативность (возможность визуального определения состояния прибора: дежурный режим, режим «Тревога», прибор обесточен): «Сигнал-37А» нет «Сигнал-51» есть Интервал рабочих температур, °С : «Сигнал-37А» -30 … +40 «Сигнал-51» -30 … +50 Наличие источника питания оповещателей 12 В, 180 мА: «Сигнал-37А» нет «Сигнал-51» есть		

«Сигнал 37А»

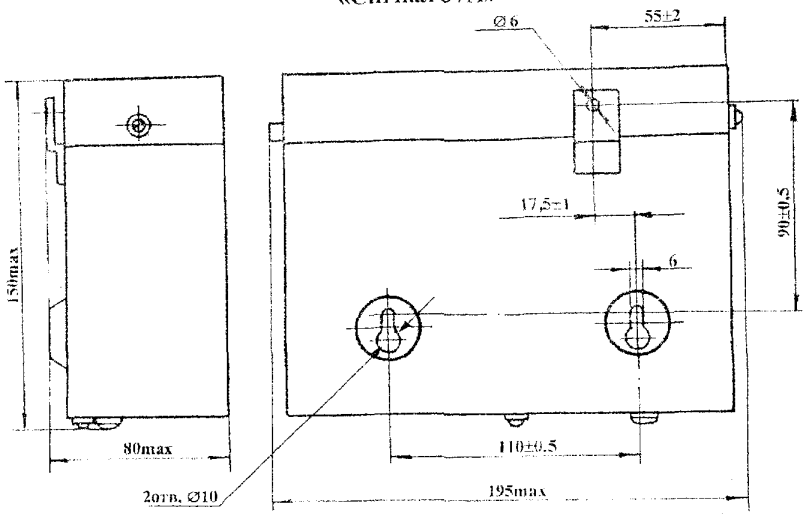

«Сигнал 51»

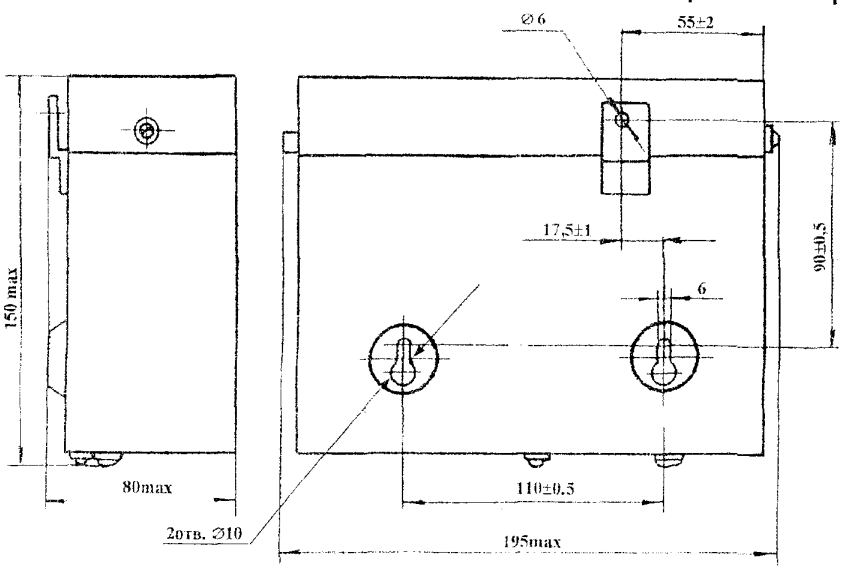

№ п/п	Наименование оборудования изделия	Тип, марка Код ОКП	ГОСТ или ТУ	Завод-изготовитель	Технические характеристики	Масса, кг	Цена, руб. с НДС
21.	**Прибор приемно-контрольный охранно-пожарный**	**НОТА** ППКОП 0104059-1-3		**ОА «Аргус-Спектр», г.Санкт-Петербург**	***Сертификат соответствия № РОСС.RU.ОС03.Н00065, пожарной безопасности № ССПБ.RU.ОП021.В00065.*** Предназначен для контроля одного шлейфа охранной и пожарной сигнализации как в автономном режиме с включением устройства оповещения так и с передачей тревожного извещения на ПЦН Прибор обеспечивает включение в шлейф электроконтактных и магнитоконтактных извещателей извещателей с релейным выходом и извещателей с питанием по шлейфу - выдачу тревожного извещения на ПЦН размыканием контактов сигнального реле, - выдачу сигнала на управление оповещателями и другими устройствами (реализуется при наличии встраиваемого блока реле – БР) - формирование сигнала на включение внешней сирены, - формирование сигнала на включение оповещения и внешней сирены при повторном нарушении ШС через интервал времени не менее 10 мин после его восстановления - разделение сигналов «Пожар» и «Неисправность» при включении в шлейф только активных извещателей, - управление с помощью внешнего шифроустройства с релейным выходом и т п Питание от сети, В 220 Потребляемая мощность, ВА 15 Имеет встроенный аккумулятор с автоматическим подзарядом и контролем разряда Время работы в дежурном режиме 24 часа Сопротивление ШС в режиме «норма», кОм от 4 до 7 Максимально допустимые токи и напряжения по выходу ПЦН 72 В 30 мА по выходу БР 30В (пост) 220 В (перем) 3А сигнал на выходе «Сирена» 12 В, 120 мА выход для питания извещателей 12 В 150 мА Номинальное напряжение в шлейфе В 16 24 Номинальный ток от шлейфа в дежурном режиме мА 3,5 Габаритные размеры, мм в металлическом корпусе (вариант 1) 190x190x60 в пластмассовом корпусе (вариант 2) 240x200x70 Диапазон рабочих температур °С -30 +50		

СХЕМА ВНЕШНИХ ПОДКЛЮЧЕНИЙ ППКОП «НОТА» (ВАРИАНТ 1.00 И 1.01)

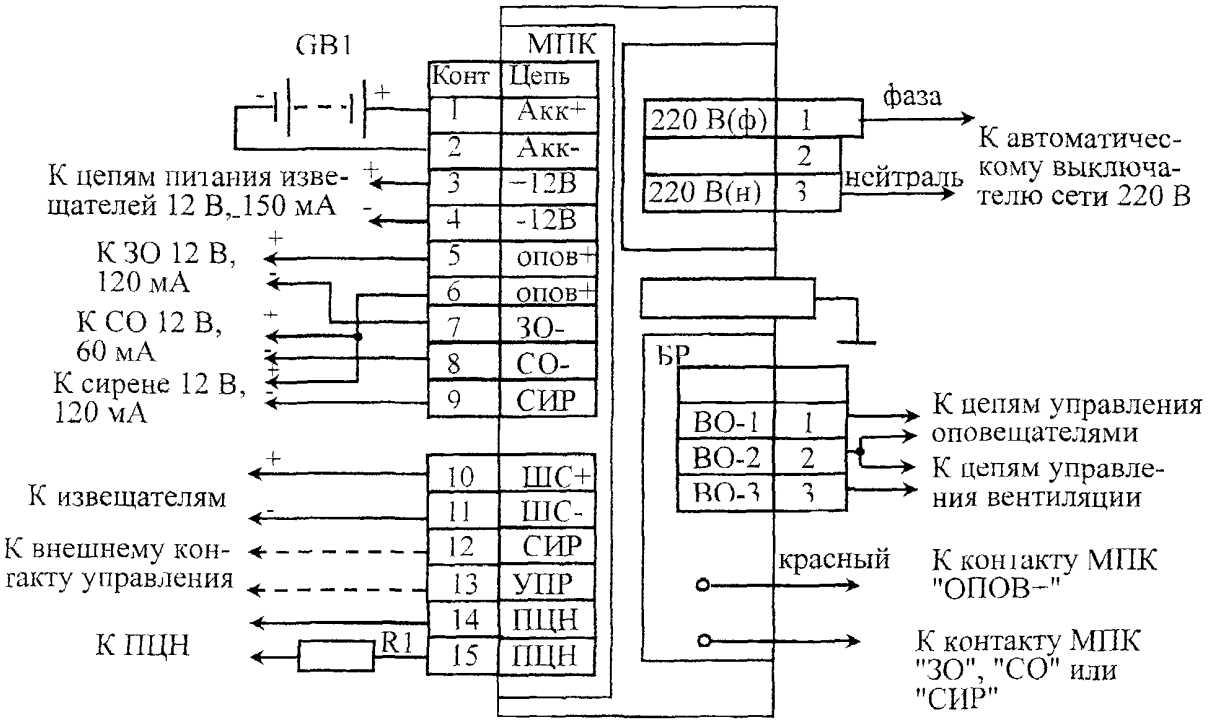

R2 – оконечный элемент ПЦН
GB1 – аккумуляторная батарея 12 В 2 Ач
БР поставляется по отдельному заказу
В состоянии «Норма» контакты ВО-1 и ВО-2 разомкнуты а контакты ВО-2 и ВО-3 замкнуты

СХЕМА ВНЕШНИХ ПОДКЛЮЧЕНИЙ ППКОП «НОТА» (ВАРИАНТ 2.00 И 2.01)

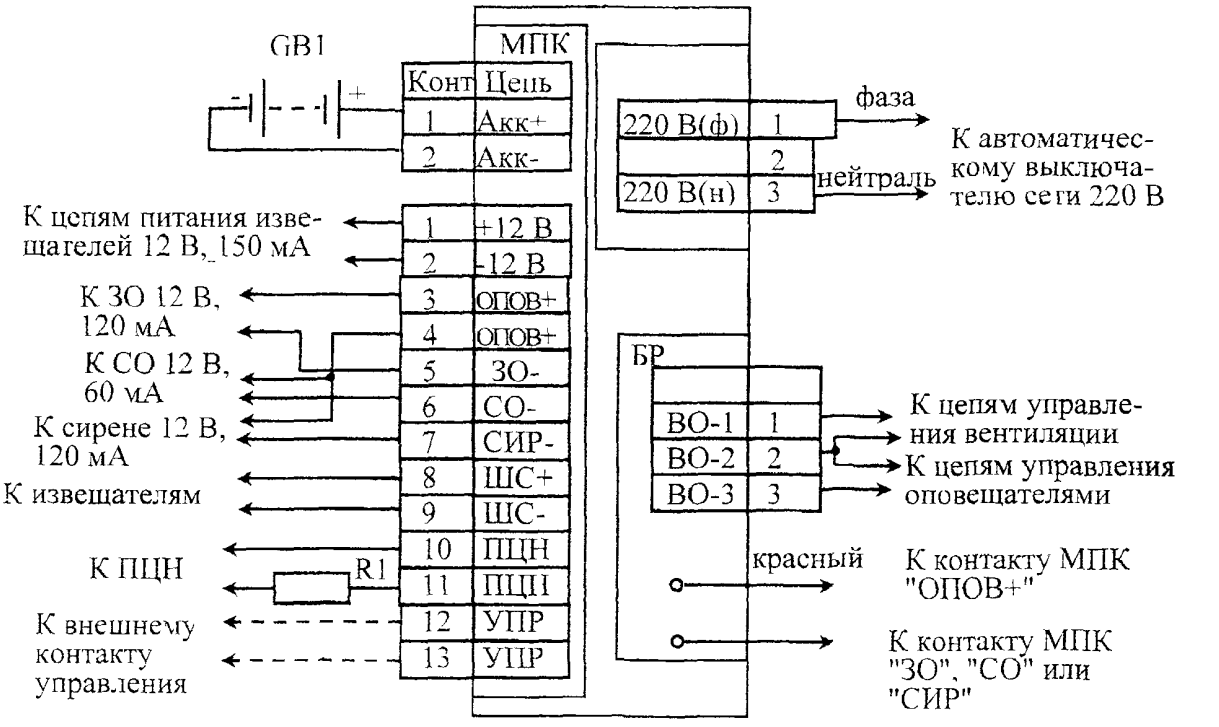

R2 – оконечный элемент ПЦН
GB1 – аккумуляторная батарея 12 В 2 Ач
БР поставляется по отдельному заказу
В состоянии «Норма» контакты ВО-1 и ВО-2 замкнуты а контакты ВО-2 и ВО-3 разомкнуты

№ п/п	Наименование оборудования изделия	Тип, марка Код ОКП	ГОСТ или ТУ	Завод-изготовитель	Технические характеристики	Масса, кг	Цена, руб. с НДС
22.	**Прибор приемно-контрольный охранно-пожарный**	**АККОРД** ППКОП 0104050639-4-1/1		**ОА «Аргус-Спектр», г.Санкт-Петербург**	***Сертификат соответствия № РОСС.RU.ОС03.Н00036, пожарной безопасности № ССПБ.RU.ОП021.В00036.*** Предназначен для контроля четырех шлейфов охранной и пожарной и тревожной сигнализации как в автономном режиме с подачей звукового и светового сигналов, так и с передачей тревожного извещения на ПЦН Выпускаются модификации прибора с двумя или четырьмя выходами на ПЦН, с платой модуля высокочастотного уплотнения МВУ (Атлас3/6) или МВУ-2 (Атлас3/6 или Фобос-ТР), с модулем сопряжения с компьютером Прибор обеспечивает - включение в шлейф электроконтактных и магнитоконтактных извещателей, извещателей с релейным выходом и извещателей с питанием по шлейфу, - в режиме «снят» – контроль состояния любых из четырех шлейфов сигнализации запрограммированных как круглосуточные, - в режиме «взят» – контроль состояния всех шлейфов сигнализации, - выдачу сигналов на управление оповещателями и другими устройствами, - ограничение времени работы встроенной сирены (4 мин), - два уровня громкости встроенной сирены Питание от сети, В 220 Потребляемая мощность, ВА 15 Имеет встроенный аккумулятор емкостью 4,5 Ач с автоматическим подзарядом и контролем разряда Сопротивление ШС в режиме «норма», кОм от 4 до 7 Номинальное напряжение в шлейфе, В 16 24 Номинальное сопротивление выносного резистора, кОм 5,6 Номинальный ток шлейфа в дежурном режиме, мА 3,5 Мощность, потребляемая от сети перем тока, ВА 15 Ток потребления в дежурном режиме от резервного аккумулятора, мА 140 Габаритные размеры, мм 255x255x85 Диапазон рабочих температур, °С -30 +50		
		Макс допустимые напряжения и токи по выходам ПЦН – 72 В, 30 мА, «Оповещение» (реле с переключающим контактами) – 30 В (пост) или 220 В (перем), 3 мА, «Выносная лампа» (реле с нормально разомкнутыми контактами) – 30 В (пост) или 220 В (перем) 1 А для питания извещателей – 12 В, 150 мА					

СХЕМА ВНЕШНИХ ПОДКЛЮЧЕНИЙ ППКОП АККОРД (ДЛЯ ВАРИАНТОВ КОМПЛЕКТНОСТИ 1 00 1 11 И 1 12)

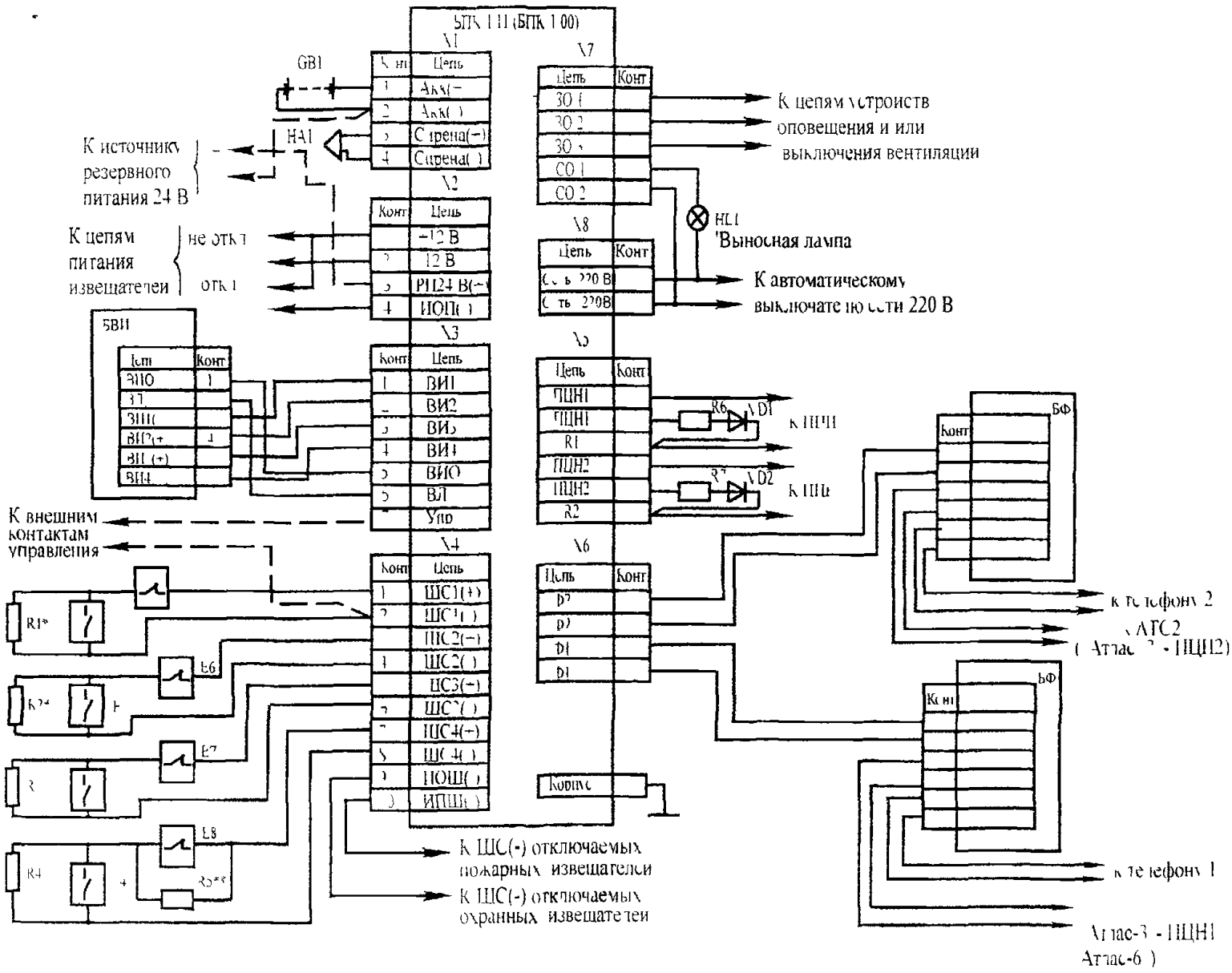

E1–E4 – извещатели охранные или пожарные с нормально разомкнутой входной цепью
HA1 – Сирена пьезоэлектрическая
E5–E8 – извещатели охранные или пожарные нормально замкнутой входной цепью
HL1 – лампа
R7 – оконечный элемент ПЦН
GB1 – аккумуляторная батарея 12В 4 5 Ач
R1*–R4*–Резистор С2 – 33Н 0 25 5 6 кОм+5%
VD1 VD2 – диод КД243А

При применении энергопотребляющих извещателей E1 E4 (ИП212 5М до 20 шт или Волна 5 до 2 шт в шлейфе и т п) номинал оконечных резисторов R1*–R4 в соответствующих шлейфах сигнализации должен быть увеличен так чтобы суммарное сопротивление извещателей и оконечного резистора составило 5 6 кОм+ 10 %
R5** – Резистор С2 33Н 0 25 2 2 кОм+5 % шунтирующий каждый извещатель E8 используется только в ШС запрограммированных на разделение сигналов Пожар и Неисправность при применении в ШС только электроконтактных пожарных извещателей E8 при этом оконечный резистор R4* должен иметь сопротивление 2 2 кОм+5 % см 9 13 1)
В состоянии Норма контакты 30 1 и 30–2 разомкнуты а 30 2 и 30 3 замкнуты
В состоянии Снят контакты СО 1 и СО 2 разомкнуты

ВКЛЮЧЕНИЕ В ШЛЕЙФ ПРИБОРА ПОЖАРНЫХ ИЗВЕЩАТЕЛЕЙ

В приборе реализовано разделение сигналов Пожар и Неисправность при включении в шлейф только активных или только пассивных пожарных извещателей

ВКЛЮЧЕНИЕ В ШЛЕЙФ АКТИВНЫХ ПОЖАРНЫХ ИЗВЕЩАТЕЛЕЙ

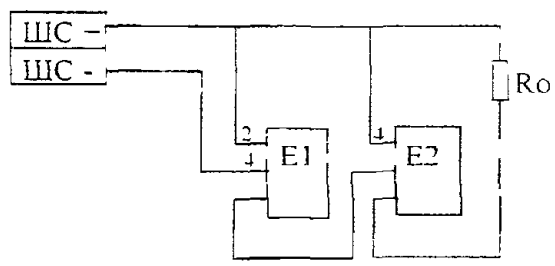

ВКЛЮЧЕНИЕ В ШЛЕЙФ ПАССИВНЫХ ПОЖАРНЫХ ИЗВЕЩАТЕЛЕЙ

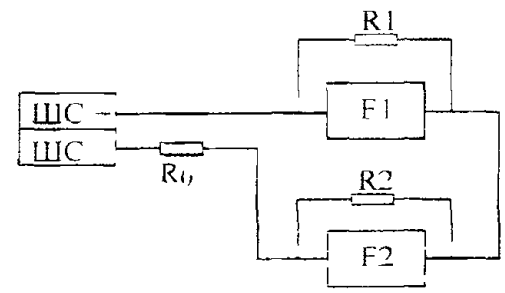

E1 – активный пожарный извещатель типа ИП212 2 5 М или аналогичный
E2 – активный пожарный извещатель типа 2 5 ТЕ или аналогичный

Ro – оконечный резистор С2–33Н–0 25–2 2 кОм
R1 R2 – шунтирующие резисторы С2–33Н–0 25– 2 2 кОм

пассивные пожарные извещатели типа ИП103 ИПР 1 1

Прибор приемно-контрольный охранно-пожарный АККОРД ППКОП 0104050639-4-1/1.

Лист 2
Листов 2

68

№ п/п	Наименование оборудования изделия	Тип, марка. Код ОКП	ГОСТ или ТУ	Завод-изготовитель	Технические характеристики	Масса, кг	Цена, руб. с НДС
23.	**Прибор приемно-контрольный охранно-пожарный**	**АККОРД** ППКОП 0104050639-4-1/2		**ОА «Аргус-Спектр», г.Санкт-Петербург**	***Сертификат соответствия № РОСС.RU.ОС03.Н00036, пожарной безопасности № ССПБ.RU.ОП021.В00036.*** Предназначен для контроля восьми шлейфов охранной и пожарной и тревожной сигнализации как в автономном режиме с подачей звукового и светового сигналов, так и с передачей тревожного извещения на ПЦН по выделенным или занятым телефонным линиям. Выпускаются модификации прибора с платой модуля высокочастотного уплотнения МВУ (Атлас3/6) или МВУ-2 (Атлас3/6 или Фобос-ТР) Прибор имеет встроенный источник резервного питания и встроенную сирену. Прибор обеспечивает: - включение в шлейф электроконтактных и магнитоконтактных извещателей, извещателей с релейным выходом и извещателей с питанием по шлейфу; - контроль в режиме «снят» состояния любых из восьми шлейфов сигнализации запрограммированных как круглосуточные; - контроль в режиме «взят» состояния четырех шлейфов сигнализации; - раздельную постановку на охрану четырех групп шлейфов - выдачу сигналов на управление оповещателями и другими устройствами; - ограничение времени работы встроенной сирены (4 мин); - два уровня громкости встроенной сирены Питание от сети, В 220 Потребляемая мощность, ВА 15 Имеет встроенный аккумулятор емкостью 4,5 Ач с автоматическим подзарядом и контролем разряда. Сопротивление ШС в режиме «норма», кОм от 4 до 7 Номинальное напряжение на шлейфе, В 2.±4 Номинальное сопротивление выносного резистора, кОм 5,6 Номинальный ток шлейфа в дежурном режиме, мА 3 5 Мощность, потребляемая от сети перем. тока, ВА 15 Ток потребления в дежурном режиме от резервного аккумулятора, мА 120 Габаритные размеры, мм 255x255x85 Диапазон рабочих температур, °С -30 +50		
					Макс. допустимые напряжения и токи по выходам: ПЦН – 72 В, 30 мА; «Оповещение» (реле с переключающим контактами) – 30 В (пост) или 220 В (перем.), 3 мА, «Выносная лампа» (реле с нормально разомкнутыми контактами) – 30 В (пост) или 220 В (перем), 1 А; для питания извещателей – 12 В, 150 мА.		

СХЕМА ВНЕШНИХ ПОДКЛЮЧЕНИЙ ППКОП АККОРД (ВАРИАНТ С РАСШИРЕНИЕМ)

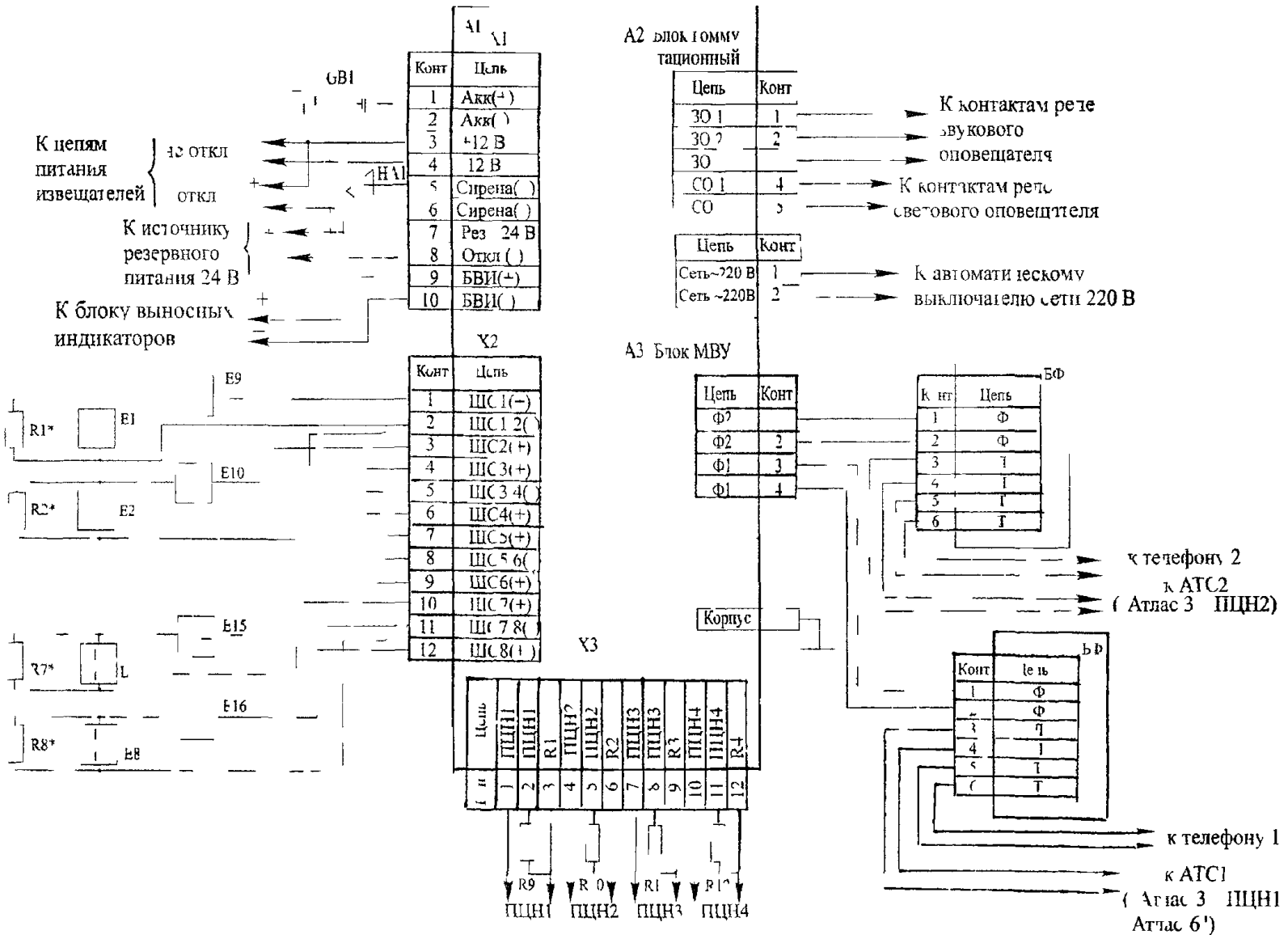

E1 E8 извещатели охранные или пожарные с нормально разомкнутой входной цепью
HA1 Сирена пьезоэлектрическая
E9 E16 извещатели охранные или пожарные с нормально замкнутой входной цепью
R9 R12 оконечный элемент ПЦН
GB1 аккумуляторная батарея 12В / 5 Ач

R1 R8 Резистор С2 33Н 0 25 5 6 кОм±5%
При применении энергопотребляющих извещателей E1 E8 номинал оконечных резисторов R1 R8 в соответствующих шлейфах сигнализации должен быть увеличен так чтобы суммарное сопротивление извещателей и оконечного резистора составило 5 6 кОм+ 10 %

В состоянии Норма контакты 30 1 и 30 2 разомкнуты а 30 2 и 30 3 замкнуты
В состоянии Норма контакты СО 1 и СО 2 разомкнуты
R9 R12 E1 E8 в комплект поставки не входят

ВКЛЮЧЕНИЕ В ШЛЕЙФ ПРИБОРА ПОЖАРНЫХ ИЗВЕЩАТЕЛЕЙ

В приборе реализовано разделение включателей Пожар
Неисправность при включении в шлейф только активных или только пассивных пожарных извещателей

ВКЛЮЧЕНИЕ В ШЛЕЙФ АКТИВНЫХ ПОЖАРНЫХ ИЗВЕЩАТЕЛЕЙ

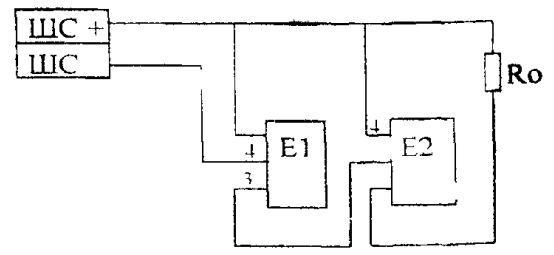

Ro оконечный резистор (подбирается)
E активный пожарный извещатель типа ИП212 5М или аналогичный
E2 активный пожарный извещатель типа 21о1Е или аналогичный

ВКЛЮЧЕНИЕ В ШЛЕЙФ ПАССИВНЫХ ПОЖАРНЫХ ИЗВЕЩАТЕЛЕЙ

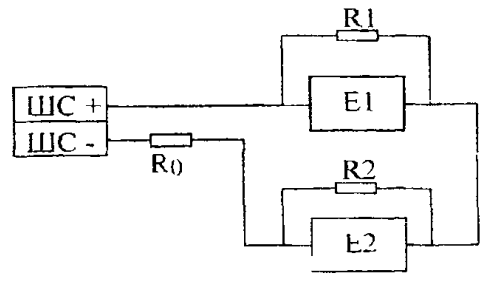

E1 E2 пассивные пожарные извещатели типа ИР 103 ИПР и т п
Ro оконечный резистор С2 33Н 0 25 2 2КОм
R1 R2 шунтирующие резисторы С2 33Н 0 25 2 2КОм

№ п/п	Наименование оборудования изделия	Тип, марка. Код ОКП	ГОСТ или ТУ	Завод-изготовитель	Технические характеристики	Цена, руб. с НДС
24.	**Прибор приемно-контрольный охранно-пожарный**	**АККОРД-512** ППКОП 0104050639-512-1		**ОА «Аргус-Спектр», г.Санкт-Петербург**	***Сертификат соответствия № РОСС.RU.ОС03.Н00018, пожарной безопасности № ССПБ.RU.ОП021.В00015.*** Предназначен для организации охраны объектов различной сложности со средней и большой информационной емкостью систем ОПС Прибор обеспечивает контроль от 8 до 512 шлейфов сигнализации (ШС) как в автономном режиме с подачей звукового и светового сигналов, так и с передачей тревожного извещения на ПЦН Питание - БЦ, БРОП и БРП от сети переменного тока с напряжением 220 В с резервированием от встроенных аккумуляторов, - БРОП-8/12 и БРПЦН от внешнего источника постоянного тока 12 В при максимальном токе потребления не более 100 и 60 мА соответственно, В БЦ и БОРП и БРП предусмотрены выходы с защитой от перегрузки для питания извещателей напряжением 12 В Макс количество контролируемых ШС 512 Макс количество подключаемых расширителей ШС – **63 по 8 шлейфов каждый** Сопротивление проводов сигнальной линии (СЛ), Ом 150 Длина сигнальной линии, не более, м 1000 Характеристики ШС БЦ и БОРП Напряжение на ШС в номинальном режиме составляет от 20 В, - ток питания извещателей по ШС – до 3 мА; - формирование извещения «Неисправность»(для шлейфо пожарной сигнализации) при входном сопротивлении ШС 10 кОм и более или 200 Ом и менее Характеристики ШС БРП - напряжением в ШС – знакопеременные импульсы напряжением 22 В с длительностью положительного импульса 800 мс и длительностью отрицательного импульса 50 мс, - питание активных извещателей по ШС током до 3 мА в режиме формирования извещения «Пожар» по срабатыванию двух и более извещателей и током до 8 мА в режиме формирования извещения «Пожар» при срабатывании одного и более извещателей Количество выходов для передачи извещений на ПЦН – до 162 (в зависимости от конфигурации) Количество выходов силовых реле – до 160(в зависимости от конфигурации) Коммутируемой напряжение сигнальных реле БРПЦН не должно превышать 72 В при токе до 30 мА, реле БРРВ не должно превышать 30 В при пост токе до 3 А и 250 В при перем токе до 3А	

Состав прибора:

- *Пульт управления центральный (ПУЦ)*. Имеет 16-кнопочную клавиатуру, двухстрочный шестнадцатиразрядный жидкокристаллический индикатор с подсветкой и четыре светодиодных индикатора.
- *Блок центральный (БЦ)* Имеет восемь входов для подключения шлейфов охранно-пожарной сигнализации, 4 выхода на ПЦН, два силовых реле, выход для подключения блоков выносных индикаторов (БВИ), модуль высокочастотного уплотнения (МВУ), модуль связи с персональным компьютером.
- *Блоки-расширители шлейфов сигнализации* В состав прибора входят два типа блоков-расширителей шлейфов сигнализации охранно-пожарный (БРОП) и пожарный (БРП) Оба типа блоков имеют по восемь входов для подключения шлейфов сигнализации, а также по одному выходу для подключения БВИ
- *Блоки – расширители реле* В приборе предусмотрена возможность использования двух типов блоков-расширителей реле блоков-расширителей выходов на ПЦН (БРПЦН) и блоков-расширителей силовых релейных выходов (БРРВ)

Структурная схема прибора «АККОРД-512»

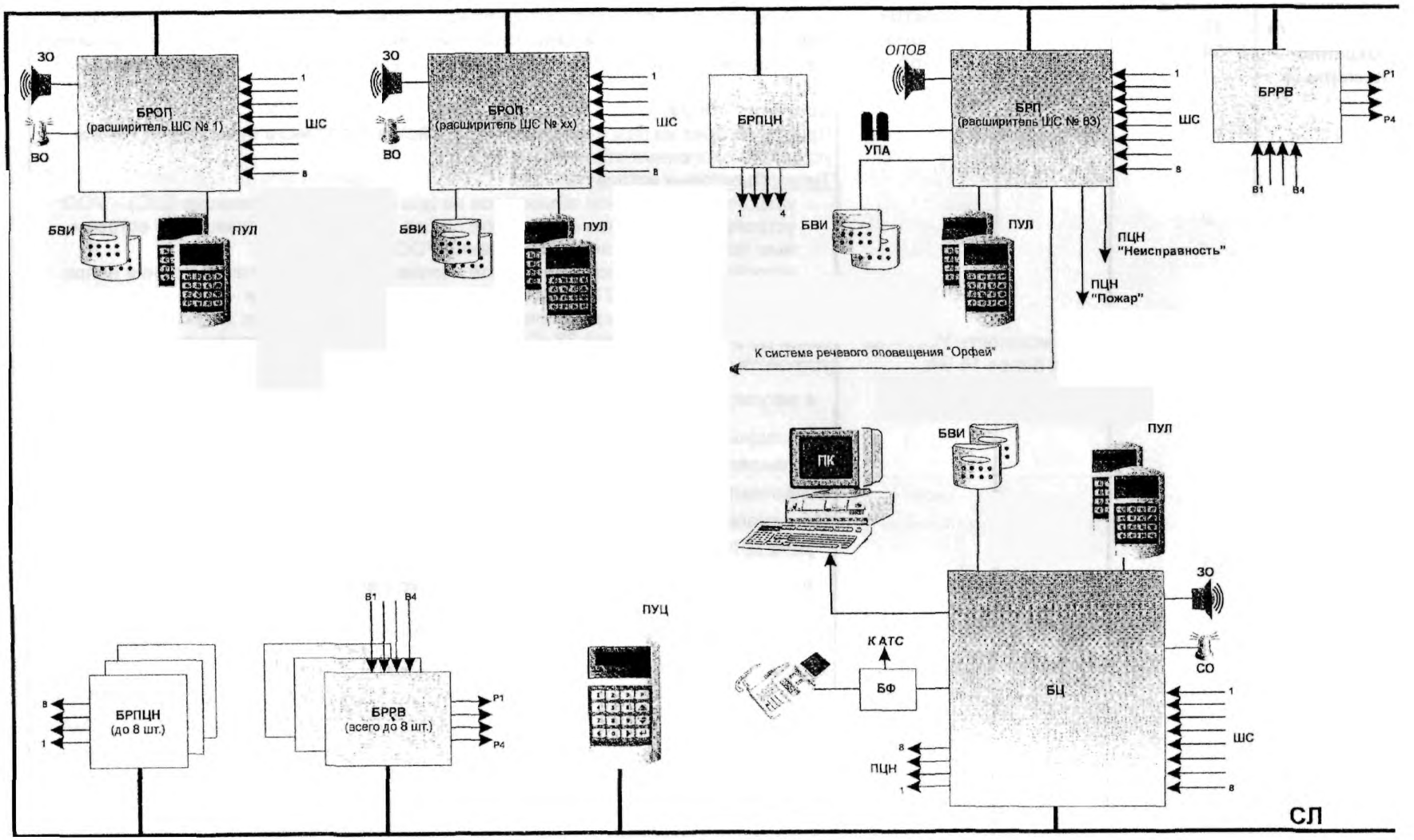

№ п/п	Наименование оборудования изделия	Тип, марка Код ОКП	ГОСТ или ТУ	Завод-изготовитель	Технические характеристики	Цена, руб с НДС
25.	**Прибор приемно-контрольный охранно-пожарный**	**СЕТЬ** ППКОП 0104061-68-1		**ОА «Аргус-Спектр», г.Санкт-Петербург**	***Сертификат соответствия № РОСС.RU.ОС03.Н00014, пожарной безопасности № ССПБ.RU.ОП021.В00013.*** Предназначен для контроля до 68 шлейфов охранно-пожарной сигнализации квартир, офисов, гаражей складских помещений, музеев как автономном режиме с включением устройств оповещения, так и с передачей тревожных извещений на ПЦН **Состав прибора:** Прибор состоит из базового блока – устройства оконечного пультового (УОП) и устройств оконечных объектовых (УОО) Типы объектовых устройств - устройство оконечное объектовое на два шлейфа сигнализации (ШС) – УОО, - устройство оконечное объектовое на два шлейфа сигнализации со встроенным источником резервного питания УОО-РП, - устройство оконечное объектовое, питающееся по выделенной линии напряжением от 10,2 до 27 В, на четыре шлейфа сигнализации – УОО-ВЛ Нормальное функционирование прибора обеспечивается при затухании в линии связи до 54 дБ на частоте 33 кГц, при этом максимальная удаленность объектовых устройств от УОП составляет	

в регулярных кабельных сетях электропередач, м	500
в воздушных линиях электропередач м	1500
по выделенной линии, м	5000
Сопротивление шлейфов сигнализации в режиме «норма», кОм	от 4 до 7
Максимально допустимые токи и напряжения	
реле ПНЦ	72В, 30 мА
реле «Оповещение» с переключающими контактами	30 в (пост) 220 В (перем), 3 А
Реле «Выносная лампа» с нормально разомкнутыми контактами	30 в (пост) 220 В (перем), 1 А
Вход для питания извещателей	
УОП	12 В 320 мА
УОО	12 В, 30 мА
УОО-РП	12 в, 140 мА
Номинальное напряжение на шлейфе, В	16 – 24
Ном ток шлейфа в «дежурном режиме», мА	3
Габаритные размеры УОП, мм	309х250х89
Диапазон рабочих температур °С УОП	+1 +50
УОО	-30 +50

Питание
- сеть 220 В, 50 Гц Потребляемая мощность УОП – не более 25 ВА, УОО и УОО-РП – не более 15 ВА,
- УОП и УОО-РП имеют встроенные аккумуляторы с автоматическим подзарядом и контролем разряда

Прибор приемно-контрольный охранно-пожарный СЕТЬ ППКОП 0104061-68-1.

СХЕМА ВНЕШНИХ ПОДКЛЮЧЕНИЙ УОО И УОО РП

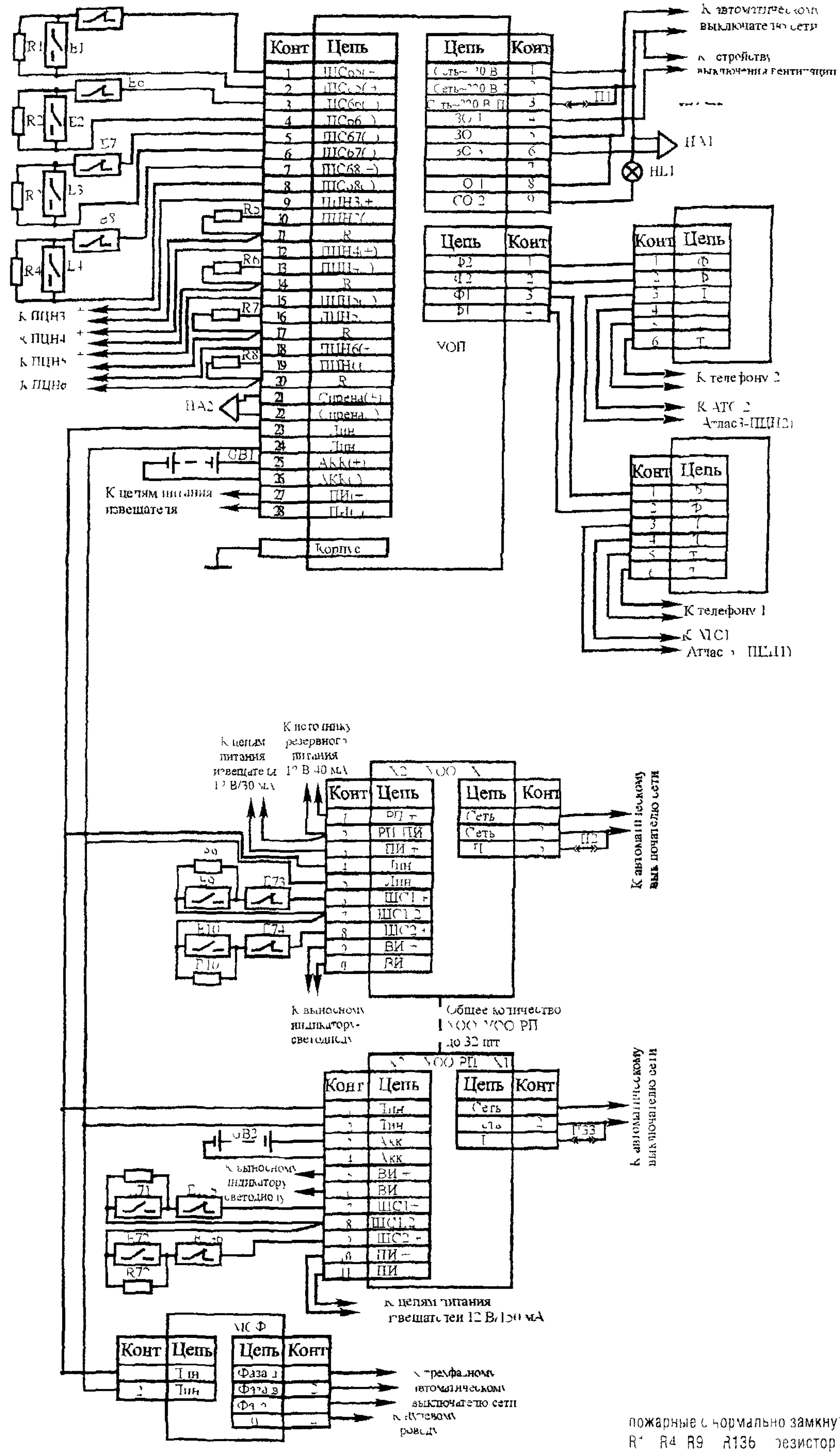

Е1 – Е4, Е9 – Е72 – извещатели охранные или пожарные с нормально разомкнутой входной цепью

Е5 – Е8, Е73 – Е 36 – извещатели охранные или пожарные с нормально замкнутой входной цепью

R1 – R4, R9 – R136 – резистор 5,6 кОм

R5 – R8 – оконечный элемент ПЦН

НА1 – НА2 – сирена

HL – лампа

GB1, GB2 – аккумуляторная батарея

Лист 2

Листов 3

СХЕМА ВНЕШНИХ ПОДКЛЮЧЕНИЙ УОО ВЛ

№ п/п	Наименование оборудования изделия	Тип, марка. Код ОКП	ГОСТ или ТУ	Завод-изготовитель	Технические характеристики	Цена, руб. с НДС
26.	Прибор приемно-контрольный пожарный	ЛУЧ ППКП 019-1-3		ОА «Аргус-Спектр», г.Санкт-Петербург	***Сертификат соответствия № РОСС.RU.ББ05.Н00298, пожарной безопасности № ССПБ.RU.ОП002.В00645.*** Предназначен для приема сигналов по 1-му шлейфу сигнализации от автоматических и ручных пожарных извещателей с нормально-разомкнутыми и нормально-замкнутыми контактами, а также от активных пожарных извещателей с совмещенными сигнальными и питающими цепями электрического питания активных пожарных извещателей, выдачи сигналов и команд на оповещатели, ПЦН и устройства пожарной автоматики (УПА) В шлейф сигнализации прибора включаются до 40 извещателей типа ИП 212-5М и аналогичных в режиме формирования сигнала «Пожар» по срабатыванию одного извещателя в ШС (при токе в шлейфе 8 мА), или до15 извещателей в режиме формирования сигнала «Пожар» по срабатыванию двух извещателей в ШС (при токе в шлейфе 3 мА)	

СХЕМА ВНЕШНИХ ПОДКЛЮЧЕНИЙ ПРИБОРА

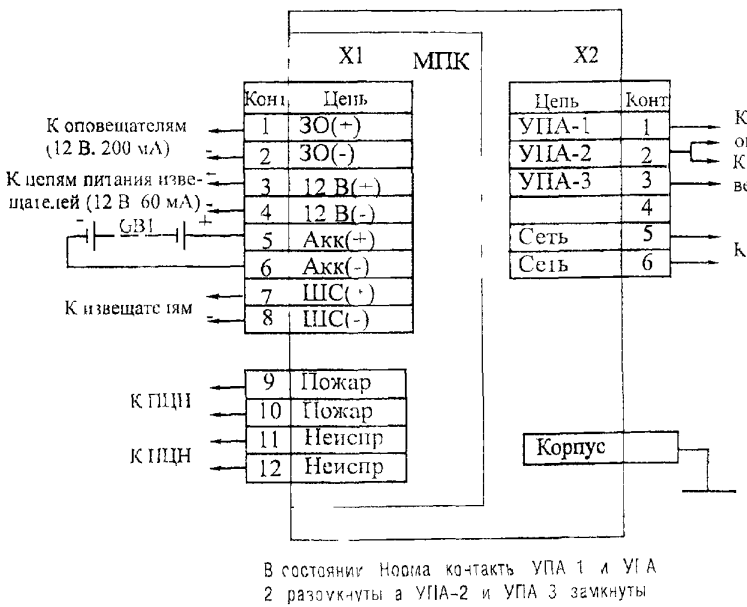

В состоянии Норма контакты УПА 1 и УПА 2 разомкнуты а УПА-2 и УПА 3 замкнуты

Питание
- сеть 200 В 50 Гц (потребляемая мощность не более 20 ВА),
- встроенный аккумулятор 2Ач с автоматическим подзарядом и контролем разряда (ток потребления при максимальной нагрузке по ШС – не более 150 мА)

Индикация

В приборе предусмотрены следующие индикаторы «Пожар», «Неисправность», «ОП» (основное питание), «РП» (резервное питание)

Выходы
- релейный выход (72 В, 30 мА) на ПЦН «Пожар» (НР),
- релейный выход (72 В, 30 мА) на ПЦН «Неисправность» (НЗ),
- релейный выход управления оповещением и отключения вентиляции (переключающие контакт – 220 В, 5 А),
- выход для питания извещателей (12 В, 60 мА),
- выход на звуковые оповещатели («Открытый коллектор» 12 В, 200 мА)

Максимальный ток шлейфа в дежурном режиме в режиме формирования сигнала «Пожар» по одному извещателю, мА	8
в режиме формирования сигнала «Пожар» по двум и более извещателям, мА	3
Габаритные размеры, мм	190x190x60
Диапазон рабочих температур, °С	-30 +55

№ п/п	Наименование оборудования изделия	Тип, марка Код ОКП	ГОСТ или ТУ	Завод-изготовитель	Технические характеристики	Цена, руб. с НДС
27.	**Прибор приемно-контрольный пожарный**	**РАДУГА** ППКП 019-5-1		**ОА «Аргус-Спектр», г.Санкт-Петербург**	***Сертификат соответствия № РОСС.RU.ББ05.Н00235, пожарной безопасности № ССПБ.RU.ОП002.В00504.*** Предназначен для приема сигналов по 5-ти шлейфам сигнализации от автоматических и ручных пожарных извещателей с нормально-разомкнутыми и нормально-замкнутыми контактами а также от активных пожарных извещателей с совмещенными сигнальными и питающими цепями электрического питания активных пожарных извещателей выдачи сигналов и команд на оповещатели ПЦН и устройства пожарной автоматики (УПА) В шлейф сигнализации прибора включаются до 40 извещателей типа ИП 212-5М и аналогичных в режиме формирования сигнала «Пожар» по срабатыванию одного извещателя в ШС (при токе в шлейфе 8 мА) или до15 извещателей в режиме формирования сигнала «Пожар» по срабатыванию двух извещателей в ШС (при токе в шлейфе 3 мА) Питание - сеть 200 В, 50 Гц (потребляемая мощность не более 35 ВА) и/или источник постоянного тока напряжением 24+4 В (потребляемый ток не более 0,35 А), - встроенный аккумулятор 7 Ач с автоматическим подзарядом и контролем разряда Время работы в дежурном режиме – 24 В, в режиме «Пожар» – 3 часа Сопротивление проводов шлейфа, Ом 220 Максимально допустимые коммутируемые токи и напряжения: реле ПЦН 72 В, 30 мА реле «Оповещение» реле «УПА» 220 В, 3 А сигнал на выходе «Сирена» 12 В 150 мА выход для питания извещателей 12 В 60 мА Амплитуда импульсов напряжения, В 18 26 Максимальный ток шлейфа для питания активных пожарных извещателей в дежурном режиме в режиме формирования сигнала «Пожар» по одному извещателю, мА 8 в режиме формирования сигнала «Пожар» по двум и более извещателям, мА 3 Габаритные размеры мм 340х225х85 Диапазон рабочих температур, °С -30 +55	

Индикация
Прибор формирует следующие извещения «Норма» «Внимание», «Пожар», «Включение оповещения», «Пуск УПА», «Неисправность ШС», «Неисправность УПА» «Отключение ШС» «Питание от резервного источника», «Неисправность резервного питания»
Каждый ШС может быть запрограммирован на любые выходы ПЦН «Пожар», оповещение и/или УПА

СХЕМА ПОДКЛЮЧЕНИЙ ПРИБОРА

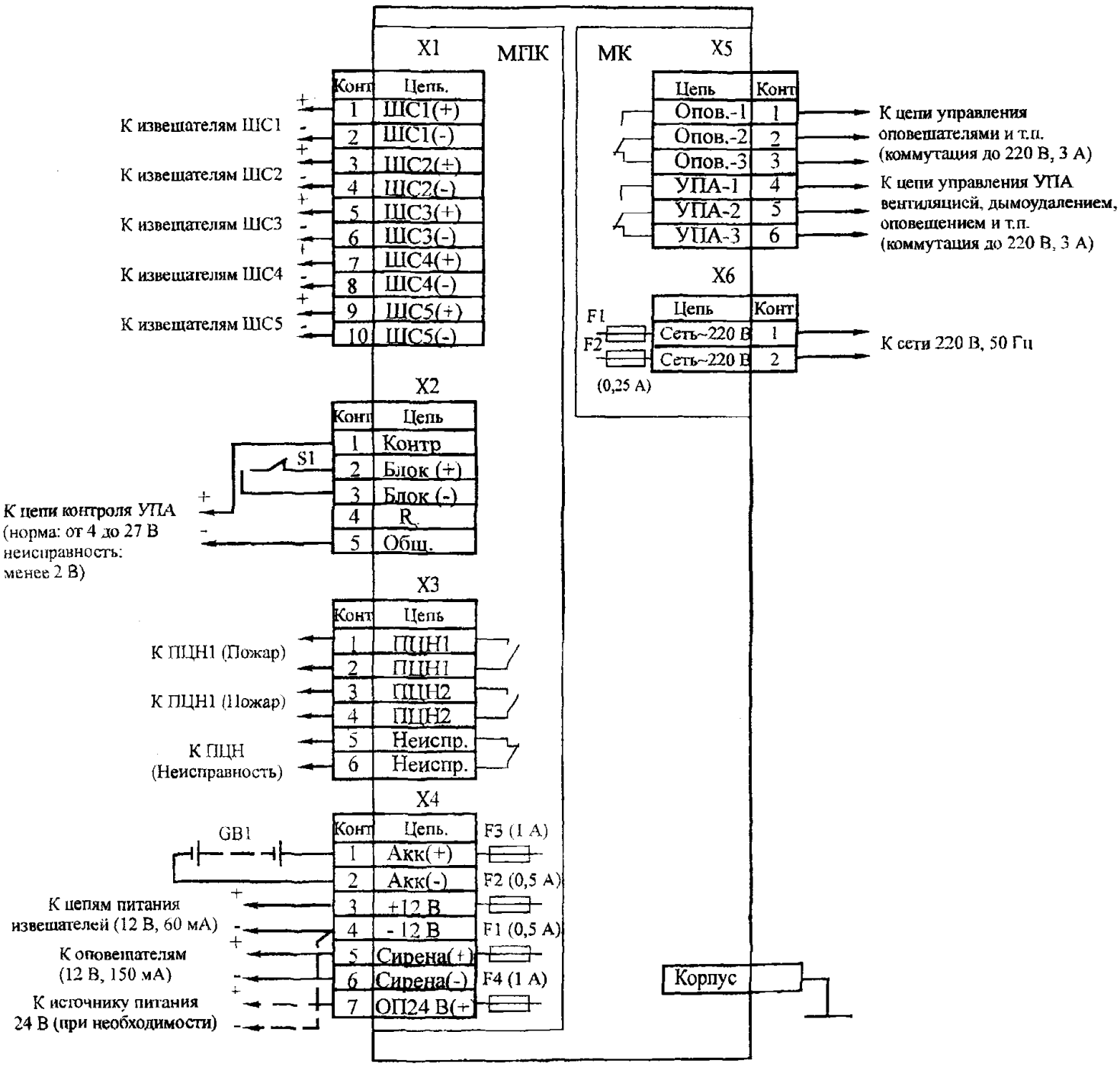

GB1 – аккумуляторная батарея, 12 В, 7 Ач
S1 - контакт блокировки пуска УПА (СМК-1 или аналогичный)

Примечания:

1. Аккумуляторная батарея GB1 входит в комплект прибора.
2. Если вход контроля УПА не используется, необходимо соединить клеммы "Контр." и "Блок(+)".
3. Если вход блокировки пуска УПА не используется, необходимо соединить клеммы "Блок(-)" и "Блок(+).
4. В состоянии "Норма" контакты сигнальных реле выходов на ПЦН "ПЦН1", а также "ПЦН2", разомкнуты, а "Неиспр." замкнуты.
5. В состоянии "Норма" релейные выходы "Опов.-1" и "Опов.-2", а также "УПА-1" и "УПА-2" разомкнуты. а "Опов.-2"и "Опов.-3", а также "УПА-2" и "УПА-3" замкнуты.
6. Состояние контактов всех реле указаны в режиме "Норма"

№ п/п	Наименование оборудования изделия	Тип, марка. Код ОКП	ГОСТ или ТУ	Завод-изготовитель	Технические характеристики	Цена, руб. с НДС
28.	**Прибор приемно-контрольный адресно-аналоговый-пожарный**	**РАДУГА-3** ППКП 019-192-1		**ОА «Аргус-Спектр», г.Санкт-Петербург**	***Сертификат соответствия № РОСС.RU.ББ05.Н00255, пожарной безопасности № ССПБ.RU.ОП002.В00558.*** Предназначен для приема адресно-аналоговой информации от пожарных извещателей и моделей серии ЕС02000 производства System Sensor и формирования команд на адресные устройства оповещения, сигналов на ПЦН и устройства пожарной автоматики (УПА). Прибор обслуживает до 192 адресных устройств, включенных в две кольцевые сигнальные линии (СЛ). В каждую СЛ включают до 64 адресных извещателей и модулей, а также до 32 адресных оповещателей.	

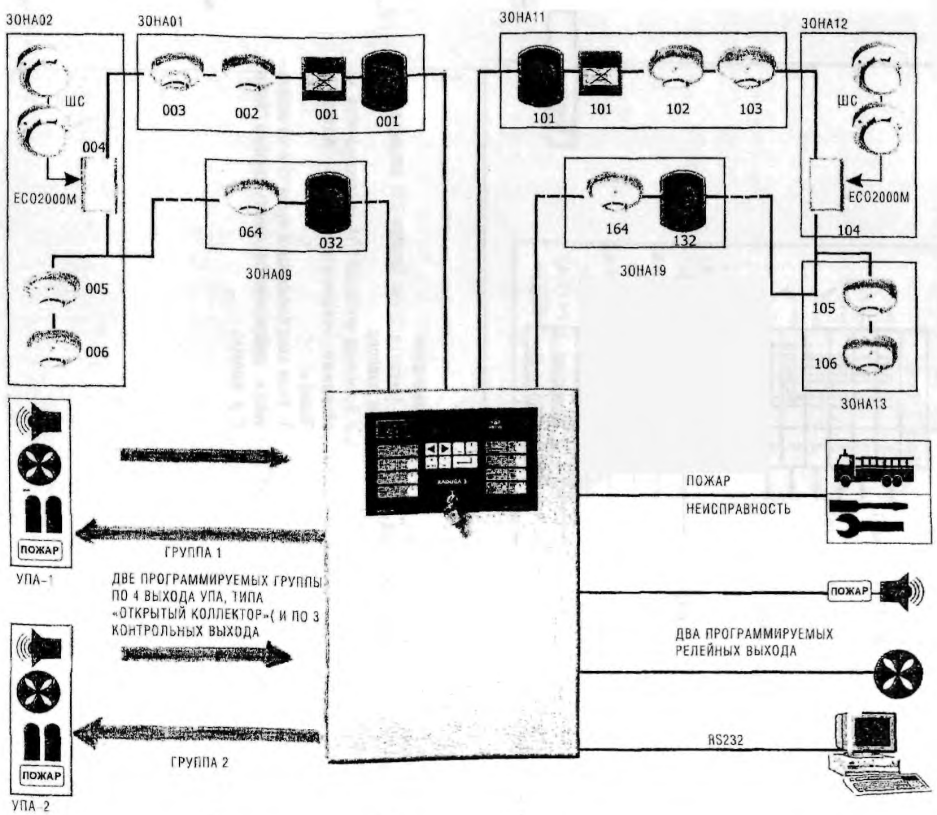

Прибор обеспечивает:

- программирование любого адресного оповещателя на любую из зон (до 5 шт. в каждой зоне для версии 1.2 и до 32 шт. для версии 2.4);
- формирование команд по двум направлениям на устройства оповещения и УПА с контролем их исполнения и возможностью задержки включения оповещения и УПА на время от – до 255 сек (версия 1.2);
- запуск или управление исполнительными устройствами по шести программируемым выходами (версия 2.4.).

Питание:

- сеть 200 В, 50 Гц. Потребляемая мощность в дежурном режиме – не более 80 ВА, в режиме «Пожар» – 90 ВА.
- встроенный батарея аккумуляторов(24 В) с автоматическим подзарядом и контролем разряда. Время работы в дежурном режиме – 24 В, в режиме «Пожар» – 3 часа.

Максимальное количество адресных сигнальных устройств	128
Максимальное количество адресных оповещателей	64
Максимальное количество зон	18
Сопротивление проводов СЛ, Ом	30
Макс. допустимые токи и напряжения:	
по выходам ПЦН «Пожар» и «Неисправность»	72 В, 30 мА
по обоим выходам силовых реле (с переключающими контактами)	30 В (пост.), 220 В (перем.), 3 А
Выходы – 8 шт. (открытый коллектор» до 0,3/1 А.	10 … 27 В (пост.),
Габаритные размеры, мм	455x305x120
Диапазон рабочих температур, °С	-10 … +55

29. Комплекс средств пожарной сигнализации и автоматики

НАЗНАЧЕНИЕ: Предназначен для обнаружения очагов возгорания в зданиях и сооружениях, оповещения, в т.ч. речевого, людей о пожаре, управления технологическим оборудованием, пожарной автоматикой и установками автоматического пожаротушения

В состав комплекса входят:

- приборы приемно-контрольные пожарные «Радуга-2А» и «Радуга-4А»;
- система речевого оповещения «Орфей»;
- прибор управления пожарный «Старт»;
- прибор приемно-контрольный и управления пожарный «Старт-4А»;
- программное обеспечение для персонального компьютера.

По принципу обмена данными комплекс относится к адресуемым системам, что позволяет включить в одну адресную зону контроля сразу несколько как сигнальных, так и исполнительных адресуемых устройств.

Основным звеном комплекса является ППКП «Радуга-2А» или «Радуга-4А». Для подключения сигнальных и исполнительных устройств в приборе «Радуга-2А» используется две радиальные двухпроводные сигнальные линии (СЛ), которые могут быть объединены в одну кольцевую. В приборе «Радуга-4А» используется только одна кольцевая линия. Каждая СЛ может иметь до 8 ответвлений. На любой СЛ, в том числе кольцевой, может быть сформировано до 64 адресуемых зон контроля.

Общее количество пожарных извещателей ограничено максимальным током – 70 мА в каждой радиальной СЛ или 140 мА – в кольцевой для ППКП «Радуга-2А» и 70 мА в кольцевой СЛ для ППКП «Радуга-4А».

В качестве сигнальных устройств в комплексе могут использоваться:

- адресуемые дымовые оптико-электронные пожарные извещатели (ПИ) ИП212-45А;
- адресуемые сигнальные модули (АСМ), встраиваемые в розетки дымовых оптико-электронных извещетелей типа ИП212-3С, 2151 и им подобных;
- адресуемые сигнальные блоки (АСБ), с подключенными к ним ПИ типа ИП 212-2С, ИП-105, ИПР и им аналогичным с суммарным током потребления до 3 мА;
- ППКУП «Старт-4А» со своим пожарным шлейфом.

Управление УПА и оповещением в ППКП «Радуга-2А» и «Радуга-4А» осуществляется через адресуемые исполнительные блоки АИБ – для устройств пожарной автоматики и АИБ-0 – для систем речевого оповещения «Орфей». В одной адресуемой зоне контроля допускается использование одного АИБ или АИБ-0 в режиме квитирования и нескольких АИБ или АИБ-0 с выключенным режимом квитирования, что позволяет управлять по этому адресу сразу несколькими исполнительными устройствами. Также возможно управление устройствами пожарной автоматики и оповещением непосредственно с релейных выходов самого прибора

К слаботочным выходам АИБ соответствующих адресуемых зон контроля системы могут быть подключены приборы управления (ПУ) пожарные «Старт» Это позволяет формировать локальные зоны управления автоматическим пожаротушением или пожарной автоматики.

Прибор «Старт» предназначен для управления автоматическими установками газового, порошкового и аэрозольного пожаротушения, а также установками дымоудаления и другим технологическим оборудованием.

В составе комплекса в качестве адресуемого устройства ППКП «Радуга-2А» или «Радуга-4А» (с 1 по 32 адрес) может также использоваться прибор приемно-контрольный и управления пожарный ППКПУП «Старт-4А». Осуществляя передачу сообщений и прием команд от ППКП «Радуга-2А» или «Радуга-4А» по СЛ, он позволяет контролировать состояние одного шлейфа пожарной сигнализации, шлейфов датчиков дверей, наличия и достаточности огнетушащих веществ (ОТВ), подачи ОТВ и шлейфов дистанционного пуска, а также шлейфов целостности цепей пуска. Прибор может осуществлять управление технологическим оборудование и пуском УАПТ в автоматическом и ручном режимах как с собственной панели управления, так и с панелей управления ППКП «Радуга-2А» или «Радуга-4А», или с пультов дистанционного пуска, а также передачу извещений на пульт централизованного наблюдения. «Старт-4А» может работать с установками газового, порошкового и аэрозольного пожаротушения.

В данном комплексе реализована единая для всех его составляющих, в него входящих, система контроля за работоспособностью как самих устройств, так и за целостностью всех соединительных линий между ними.

Все приборы комплекса могут также работать и вне состава комплекса с другими приборами пожарной сигнализации и автоматики.

Программное обеспечение позволяет с персонального компьютера осуществлять контроль за работой комплекса в целом.

ЗАВОД-ИЗГОТОВИТЕЛЬ – ОА «Аргус-Спектр»,
г.Санкт-Петербург

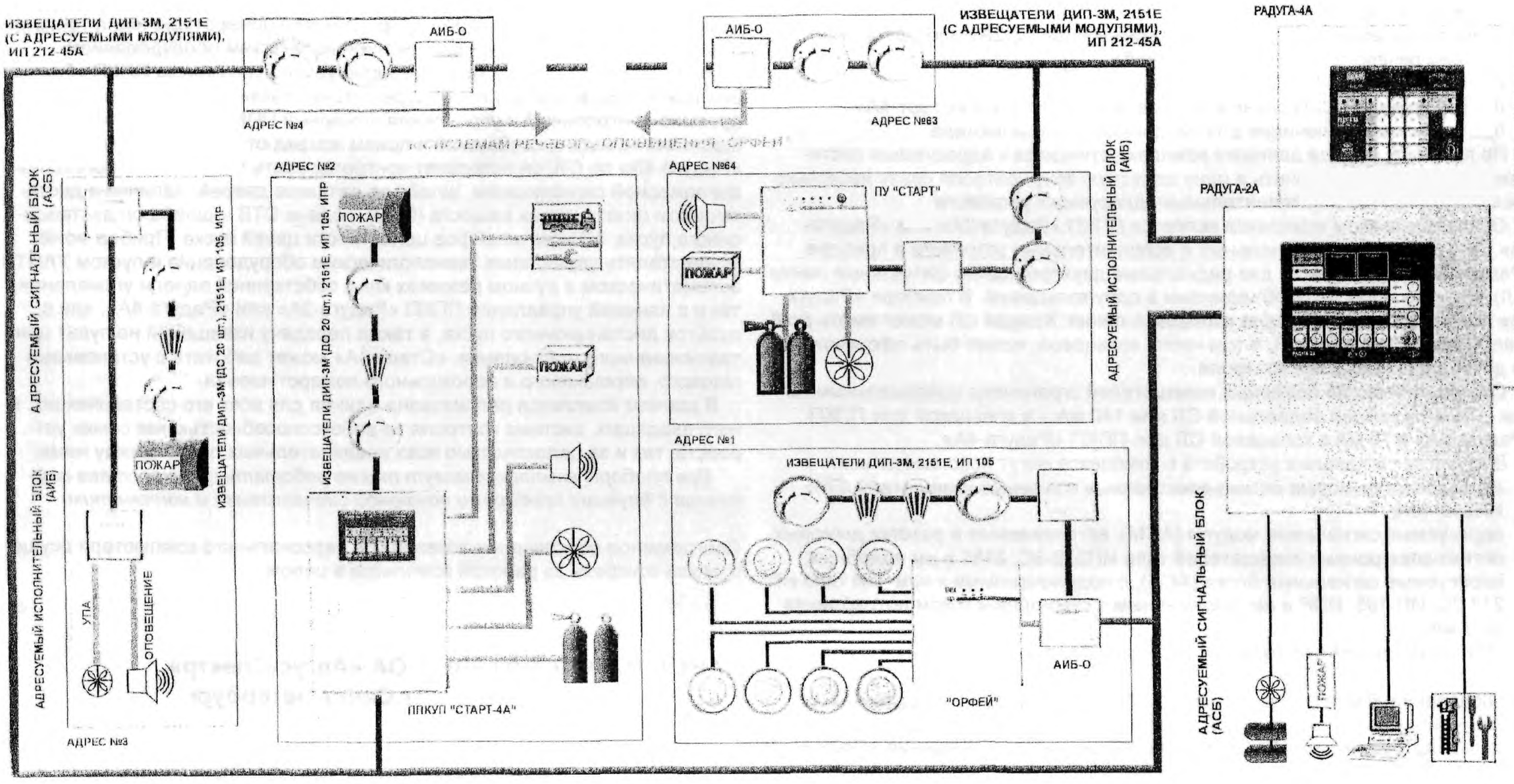
ИЗВЕЩАТЕЛИ ДИП-3М, 2151Е (С АДРЕСУЕМЫМИ МОДУЛЯМИ), ИП 212-45А
АИБ-О
АДРЕС №4
АИБ-О
АДРЕС №63
ИЗВЕЩАТЕЛИ ДИП-3М, 2151Е (С АДРЕСУЕМЫМИ МОДУЛЯМИ), ИП 212-45А
РАДУГА-4А
К СИСТЕМАМ РЕЧЕВОГО ОПОВЕЩЕНИЯ "ОРФЕЙ"
АДРЕСУЕМЫЙ СИГНАЛЬНЫЙ БЛОК (АСБ)
АДРЕС №2
ПОЖАР
ПОЖАР
АДРЕС №64
ПУ "СТАРТ"
ПОЖАР
АДРЕСУЕМЫЙ ИСПОЛНИТЕЛЬНЫЙ БЛОК (АИБ)
РАДУГА-2А
ИЗВЕЩАТЕЛИ ДИП-3М (ДО 20 ШТ.); 2151Е, ИП 105, ИПР
ИЗВЕЩАТЕЛИ ДИП-3М (ДО 20 ШТ.); 2151Е, ИП 105, ИПР
АДРЕСУЕМЫЙ ИСПОЛНИТЕЛЬНЫЙ БЛОК (АИБ)
ПОЖАР
УПА
ОПОВЕЩЕНИЕ
ППКУП "СТАРТ-4А"
АДРЕС №3
АДРЕС №1
ИЗВЕЩАТЕЛИ ДИП-3М, 2151Е, ИП 105
АИБ-О
"ОРФЕЙ"
АДРЕСУЕМЫЙ СИГНАЛЬНЫЙ БЛОК (АСБ)
ПОЖАР

№ п/п	Наименование оборудования изделия	Тип, марка Код ОКП	ГОСТ или ТУ	Завод-изготовитель	Технические характеристики	Цена, руб с НДС
30.	**Прибор приемно-контрольный пожарный**	**РАДУГА-2А** ППКП 019-128-1		**ОА «Аргус-Спектр», г.Санкт-Петербург**	***Сертификат соответствия № РОСС.RU.ББ05.Н00427, пожарной безопасности № ССПБ.RU.ОП002.В00859.*** Предназначен для приема извещений от адресуемых извещателей ИП212-45А, а также от автоматических и ручных пожарных извещателей(с нормально замкнутыми и нормально разомкнутыми контактами), подключаемых к адресуемым сигнальным устройствам Максимальное количество активных извещателей, подключаемых к прибору, зависит от их энергопотребления и может составлять от 500 до 1500 шт Прибор формирует команды на адресуемые исполнительные устройства Прибор имеет встроенный источник питания	

Состав прибора:
Прибор работает со следующими сигнальными устройствами
- адресуемый дымовой извещатель ИП212-45А,
- адресуемый сигнальный модуль (АСМ), встраиваемый в базы активных извещателей типа ДИП-3М и аналогичных,
- адресуемый сигнальный блок (АСБ), к которому подключается шлейф пожарной сигнализации с неадресуемыми пожарными извещателями (ДИП-3М, ИПР, ИП-105, ИДПЛ и т п),

В своем составе прибор имеет следующие исполнительные устройства
- адресуемые исполнительные блоки (АИБ), предназначенные для формирования сигналов на устройства пожарной автоматики (УПА),
- адресуемые исполнительные блоки (АИБ-0), предназначенные для работы с системой речевого оповещения «Орфей»,

Вместо адресуемых сигнальных и исполнительных устройств с 1 по 32 адрес могут использоваться ППКУП «Старт 4А» со своим пожарным шлейфов и устройствами управления УПА и оповещением

Особенности
Контроль по 2 радиальным двухпроводным сигнальным линиям (СЛ) до 128 адресуемых зон или по одной кольцевой до 64 адресуемых зон, каждая из которых может представлять обычный шлейф сигнализации

Питание
- сеть 200 В, 50 Гц Потребляемая мощность в дежурном режиме – не более 30 ВА, в режиме «Пожар» – 60 ВА
- встроенный аккумулятор с автоматическим подзарядом и контролем разряда
- Внешний источник резервного питания с напряжением 24 В

Сопротивление проводов Ом, не более	100
Максимально допустимые токи и напряжения	
реле ПЦН «Пожар» и «Неисправность»	72 В, 20 мА
реле «Оповещение» с переключающим контактом	30 В (пост) или 220 В, 2 А
реле «Оповещение» с нормально разомкнутыми контактами	30 В (пост) или 220 В, 1 А
выходные цепи «УПА» и «Оповещение» АИБ	72 В(пост) 1,5 А
выход для питания внешних исполнительных устройств	12 В, 60 мА
Максимальный ток шлейфа АСБ в дежурном режиме, мА	3
Габаритные размеры пульта, мм	340х225х85
Диапазон рабочих температур, °С	
пульт	+5 +40
АСМ АСБ АИБ	-30 +50

СХЕМА ВНЕШНИХ ПОДКЛЮЧЕНИЙ БПК

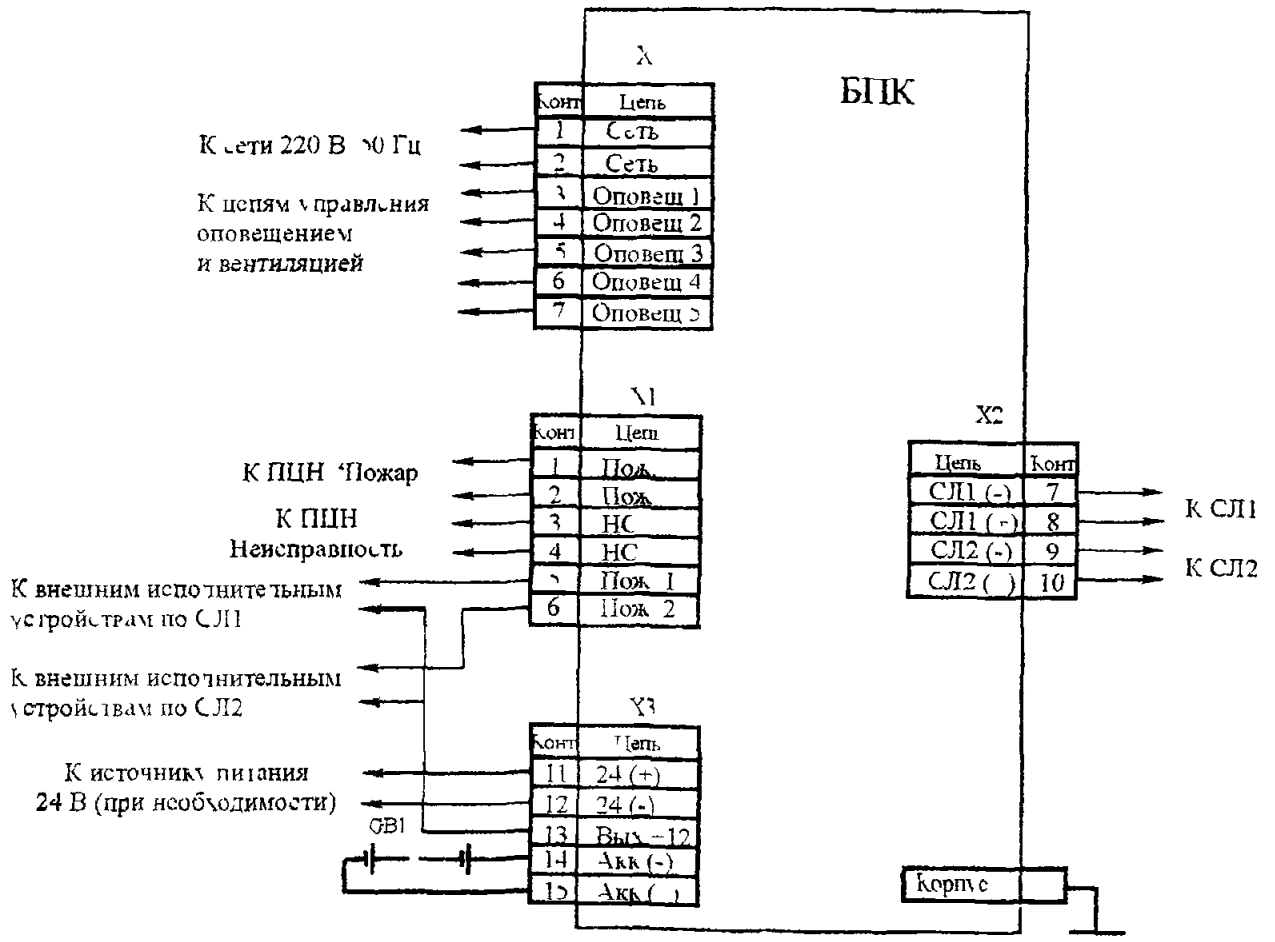

СХЕМА ВНЕШНИХ ПОДКЛЮЧЕНИЙ АИБ

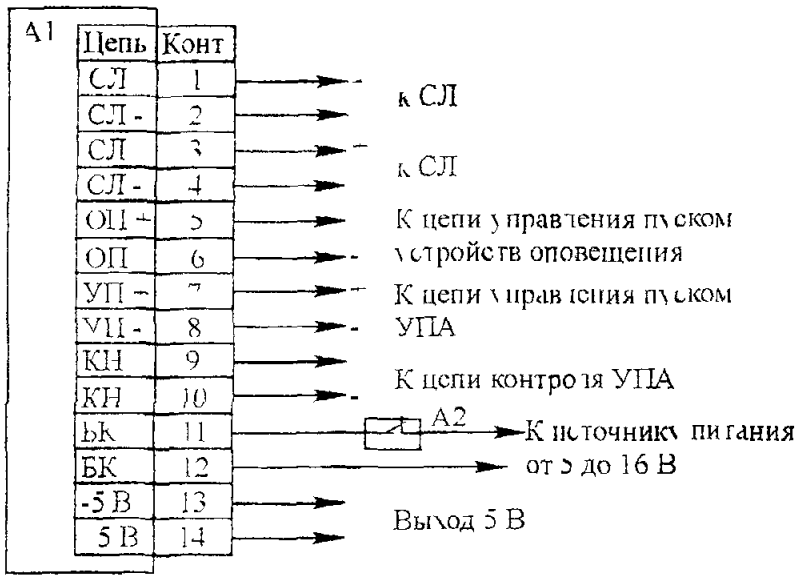

СХЕМА ВНЕШНИХ ПОДКЛЮЧЕНИЙ АСМ 1

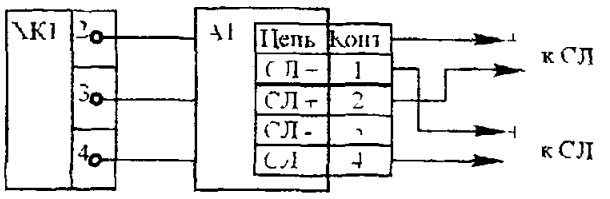

A1 – АСМ 1
XK1 – розетка для подключения активных пожарных извещателей типа ИП212 3С ИП212-5М и аналогичных

СХЕМА ВНЕШНИХ ПОДКЛЮЧЕНИЙ АСБ

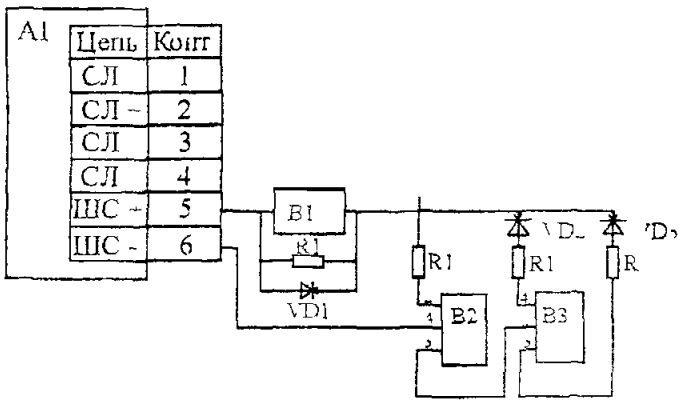

B1 – пожарный извещатель с нормально замкнутыми контактами типа ИП105 или аналогичный
B2 – активный пожарный извещатель типа ИП212 5М ИП212 3С или аналогичный
B3 активный пожарный извещатель типа 2151Е 5451Е или аналогичный
R1 R4 резистор 2 Ком
(номиналы R2 R3 подбираются при необходимости)
При включении в ШС ручного пожарного извещателя типа ИПР сопротивление шунтирующего резистора должно быть 5 1 Ком
VD VD3 диод КД522Б

Прибор приемно-контрольный пожарный РАДУГА-2А ППКП 019-128-1.

Лист 2
Листов 2

83

№ п/п	Наименование оборудования изделия	Тип, марка. Код ОКП	ГОСТ или ТУ	Завод-изготовитель	Технические характеристики	Цена, руб. с НДС
31.	**Прибор приемно-контрольный пожарный**	**РАДУГА-4А** ППКП 019-128-1		**ОА «Аргус-Спектр», г.Санкт-Петербург**	***Сертификат соответствия № РОСС.RU.ББ05.Н00427, пожарной безопасности № ССПБ.RU.ОП002.В00859.*** Предназначен для приема извещений от адресуемых извещателей ИП212-45А, а также от автоматических и ручных пожарных извещателей(с нормально замкнутыми и нормально разомкнутыми контактами), подключаемых к адресуемым сигнальным устройствам Максимальное количество активных извещателей, подключаемых к прибору, зависит от их энергопотребления и может составлять от 250 до 750 шт Прибор формирует команды на адресуемые исполнительные устройства Прибор имеет встроенный источник питания Особенности Контроль по одной кольцевой двухпроводной сигнальной линиям (СЛ) до 64 адресуемых зон, каждая из которых может представлять обычный шлейф сигнализации Управление пожарной автоматикой и оповещением по 1 кольцевой СЛ в любой из 64 зон Питание - сеть 200 В, 50 Гц Потребляемая мощность в дежурном режиме – не более 30 ВА, в режиме «Пожар» – 60 ВА - встроенный аккумулятор с автоматическим подзарядом и контролем разряда - внешний источник резервного питания с напряжением 24 В Сопротивление проводов, Ом, не более 100 Максимально допустимые токи и напряжения: реле ПЦН «Пожар» и «Неисправность» 72 В, 30 мА два реле «Оповещение» с переключающим контактом 30 В (пост) или 220 В, 3 А выходные цепи «УПА» и «Оповещение» АИБ 72 В(пост) 1,5 А выход для питания внешних исполнительных устройств 12 В, 60 мА Максимальный ток шлейфа АСБ в дежурном режиме, мА 3 Габаритные размеры пульта, мм 340х225х85 Диапазон рабочих температур, °С пульт +5 +40 АСМ, АСБ, АИБ -30 +50 **Состав прибора:** Прибор работает со следующими сигнальными устройствами - адресуемый дымовой извещатель ИП212-45А, - адресуемый сигнальный модуль (АСМ), встраиваемый в базы активных извещателей типа ДИП-3М и аналогичных, - адресуемый сигнальный блок (АСБ), к которому подключается шлейф пожарной сигнализации с неадресуемыми пожарными извещателями (ДИП-3М, ИПР, ИП-105, ИДПЛ и т п), В своем составе прибор имеет следующие исполнительные устройства - адресуемые исполнительные блоки (АИБ), предназначенные для формирования сигналов на устройства пожарной автоматики (УПА), - адресуемые исполнительные блоки (АИБ-0), предназначенные для работы с системой речевого оповещения «Орфей», Вместо адресуемых сигнальных и исполнительных устройств с 1 по 32 адрес могут использоваться ППКУП «Старт-4А» со своим пожарным шлейфов и устройствами управления УПА и оповещением	

32. Прибор приемно-контрольный и управления пожарный СТАРТ-4А ППКП 019-1-4.

НАЗНАЧЕНИЕ: Предназначен для
- контроля состояния одного шлейфа сигнализации,
- контроля состояния четырех шлейфов датчиков состояния,
- управления установками пожаротушения, дымоудаления и другим технологическим оборудованием,
- передачи извещений на ПЦН,
- контроля исправности шлейфов цепей управления и пуска

Прибор может работать как самостоятельно, так и совместно с ППКП «Радуга-2А» или «Радуга-4А» в качестве адресуемого устройства

Сертификат соответствия № РОСС.RU.ББ05.Н00400, пожарной безопасности № ССПБ.RU.ОП002.В00807.

ТЕХНИЧЕСКИЕ ХАРАКЕТРИСТИКИ:

Питание
- сеть 200 В, 50 Гц, от внешнего источника постоянного тока с напряжением 24 В (ток нагрузки не менее 0,6 А),

резервное витание – от встроенного аккумулятора 7 Ач с автоматическим подзарядом и контролем разряда (потребляемый ток в дежурном режиме не более 0,2 А)

Максимальный ток по выходам на световые оповещатели, А	0,5
Максимальный ток по выходам на звуковые оповещатели, А	0,3
Максимально коммутируемое напряжение и ток по выходам АУП	24 В, 3 А
Максимальное коммутируемое напряжение и ток управления технологическим оборудованием	30 В (пост)/220 В (перем), 3 А
Диапазон рабочих температур, °С	-10 +50
Габаритные размеры, мм	340x225x85

ЗАВОД-ИЗГОТОВИТЕЛЬ – ОА «Аргус-Спектр», г.Санкт-Петербург

СХЕМА ВНЕШНИХ ПОДКЛЮЧЕНИЙ

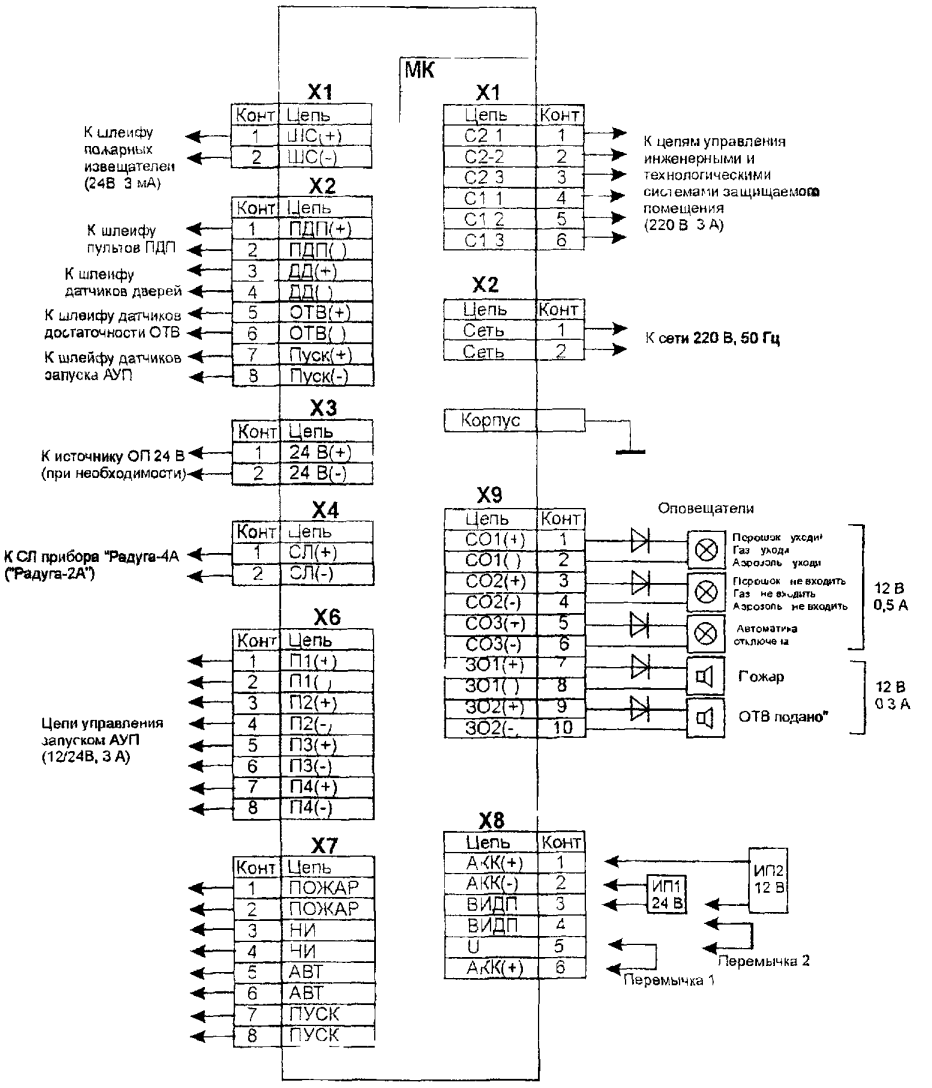

Перемычка 1 устанавливается в случае использования внутреннего аккумулятора для формирования импульсов запуска АУП

Перемычка 2 устанавливается в случае использования внешнего источника дополнительного питания (ИП1 ИП2) для формирования импульсов запуска АУП

№ п/п	Наименование оборудования изделия	Тип, марка Код ОКП	ГОСТ или ТУ	Завод-изготовитель	Технические характеристики	Цена, руб с НДС
33.	Прибор приемно-контрольный охранный	ПРИМА У00 0159-1-4		ОА «Аргус-Спектр», г.Санкт-Петербург	***Сертификат соответствия № РОСС.RU.ОС03.В00655.*** Предназначен для контроля одного шлейфа охранной сигнализации с передачей тревожного извещения по коммутируемой абонентской линии городской телефонной сети на пульт централизованного наблюдения (ПЦН) «Нева 10М», «Фобос» и аналогичные	

Особенности

- в шлейф сигнализации могут включаться электроконтактные и магнитоконтактные извещатели, извещатели с релейным выходом и извещатели с питанием по шлейфу
- Питание прибора осуществляется от ретранслятора ПЦН

Сопротивление шлейфа сигнализации в режиме «Норма», кОм	5,5 – 12
Номинальное напряжение в шлейфе, В	14 +4
Номинально сопротивление выносного резистора кОм	9 1
Ток шлейфа в дежурном режиме, мА	1,5
Время реакции на нарушение шлейфа, не менее, мс	500
Напряжение питания от абонентской телефонной или ПЦН В	32 – 72
Габаритные размеры, мм	95x110x60
Диапазон рабочих температур, °С	-30 +50

СХЕМА ВНЕШНИХ ПОДКЛЮЧЕНИЙ

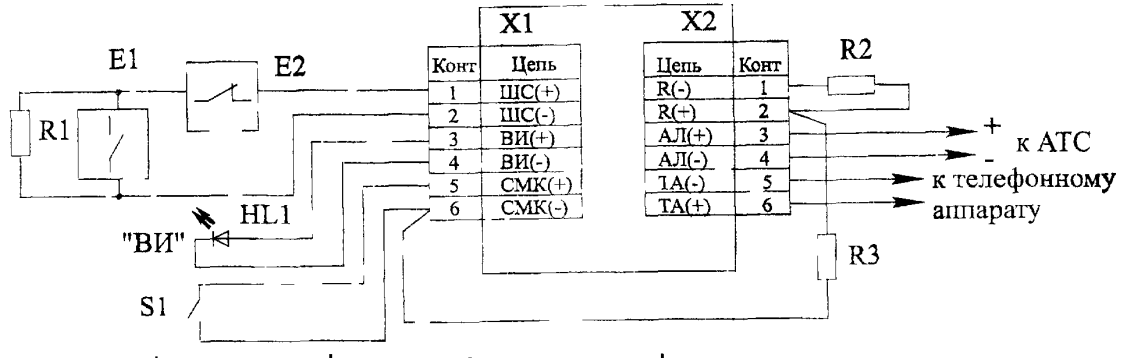

E1 – извещатели с нормально разомкнутой выходной цепью
E2 – извещатели с нормально замкнутой выходной цепью
HL1 – выносной индикатор (светодиод)
S1 – скрытый переключатель (СПК и т.п.)

обеспечивает включение и выключение выносного индикатора
Величина R2 определяется типом ПЦН (режим "Норма")
Резистор R3 устанавливается только для ПЦН "Фобос" ДЛЯ формирования режима "Тревога"

№ п/п	Наименование оборудования изделия	Тип, марка. Код ОКП	ГОСТ или ТУ	Завод-изготовитель	Технические характеристики	Цена, руб. с НДС
34.	**Приборы приемно-контрольные охранные**	**ПРИМА-3** ППК0 0104059-3-1(ИСП 1), ППК0 0104050639-3-1(ИСП 2)		**ОА «Аргус-Спектр», г.Санкт-Петербург**	***Сертификат соответствия № РОСС.RU.ОС03.В00826.*** Предназначены для контроля трех шлейфов охранной сигнализации, как в автономном режиме с включением устройств оповещения, так и с передачей тревожного извещения на пульт централизованного наблюдения (ПЦН) Особенности: - прибор осуществляет контроль трех шлейфов охранной сигнализации ШС1 – шлейф охранной сигнализации с программируемой задержкой, ШС2 – шлейф охранной или тревожной сигнализации; ШС3 – шлейф охранной или тревожной сигнализации, либо вход регистрации наряда (в режиме «Фобос-ТР» или вход управления режимом работы выносного индикатора); - в шлейф сигнализации могут включаться электроконтактные и магнитоконтактные извещатели, извещатели с релейным выходом; - передача тревожных извещений на ПЦН путем размыкания контактов реле (исп.1), либо методом высокочастотного уплотнения (исп.2) по занятым телефонным линиям в системах «Атлас-3» (по одному ключу), «Атлас-6» и «Фобос-ТР» (по двум ключам).	

Колодка X2 для варианта исполнения 2

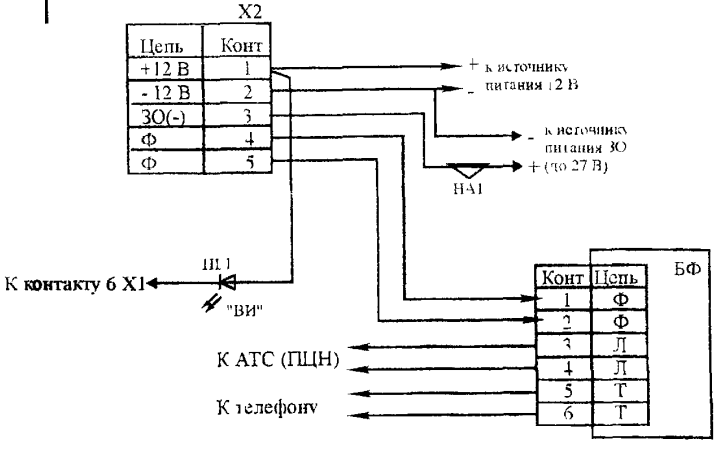

Сопротивление шлейфа сигнализации в режиме «Норма», кОм	4 – 7
Номинальное напряжение в шлейфе, В	16 24
Максимально допустимые тока и напряжения на выходе ПЦН	72 В, 30 мА
сигнал на выходе «сирена»	12 В, 1 А
Номинальное напряжение на шлейфе, В	16 24
Номинальный ток шлейфа в дежурном режиме, мА	3,5
Габаритные размеры, мм	180x100x40
Диапазон рабочих температур, °С	-30 ... +50

СХЕМА ВНЕШНИХ ПОДКЛЮЧЕНИЙ

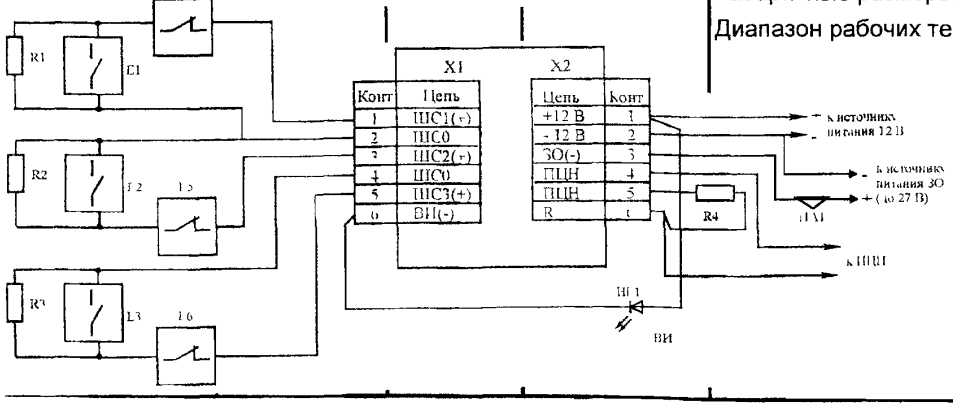

E1 – E3 – извещатели с нормально разомкнутой выходной цепью
E4 – E6 извещатели с нормально-замкнутой выходной цепью
R1 – R3 резис ор 5 6 кОм
HL1 выносной индикатор (светодиод АЛ307К)
HA1 оповещатель с током потребления до 1 А

№ п/п	Наименование оборудования изделия	Тип, марка. Код ОКП	ГОСТ или ТУ	Завод-изготовитель	Технические характеристики	Масса, кг	Цена, руб. с НДС
35.	**Прибор приемно-контрольный охранно-пожарный**	**НОТА-2** ППКОП 0104059-2-1		**ОА «Аргус-Спектр», г.Санкт-Петербург**	Предназначен для контроля 2-х шлейфов охранной и пожарной сигнализации как в автономном режиме с включением устройства оповещения, так и с передачей тревожного извещения на ПЦН Прибор обеспечивает. - включение в шлейф электроконтактных и магнитоконтактных извещателей, извещателей с релейным выходом и извещателей с питанием по шлейфу, - выдачу тревожного извещения на ПЦН размыканием контактов сигнального реле, - выдачу сигнала на управление оповещателями и другими устройствами (реализуется при наличии встраиваемого блока реле – БР) - формирование сигнала на включение внешней сирены, - формирование сигнала на включение оповещения и внешней сирены при повторном нарушении ШС через интервал времени не менее 6 мин после его восстановления, - разделение сигналов «Пожар» и «Неисправность» при включении в шлейф только активных извещателей, - управление постановкой/снятием шлейфов с помощью внешнего шифроустройства с релейным выходом или аналогичным устройством, электронного ключа «Touch Memory» Питание от сети, В 220 Потребляемая мощность, ВА 15 Имеет встроенный аккумулятор емкостью 2,2 Ач с автоматическим подзарядом и контролем разряда Время работы в дежурном режиме 24 часа Сопротивление ШС в режиме «норма», кОм от 4 до 7 Максимально допустимые токи и напряжения реле ПЦН 72 В, 30 мА реле «Оповещение» 30В (пост), 220 В (перем) 3А сигнал на выходе «ЗО» 12 В, 500 мА сигнал на выходе «СО» 12 В, 100 мА выход для питания извещателей 12 В, 120 мА Номинальное напряжение в шлейфе, В 16 24 Номинальный ток от шлейфа в дежурном режиме, мА 3,5 Габаритные размеры, мм 240x200x70 Диапазон рабочих температур, °С -30 +50		

№ п/п	Наименование оборудования изделия	Тип, марка. Код ОКП	ГОСТ или ТУ	Завод-изготовитель	Технические характеристики	Масса, кг
40.	**Прибор приемно-контрольный охранно-пожарный**	**«Сигнал-20»** ППКОП 0104065-20-1 43 7241	АЦДР.425 513 005 ТУ	**ОАО «РАДИЙ», г.Касли**	***Регистрационный номер сертификата 0132242.*** Предназначен для контроля состояния двадцати шлейфов сигнализации с включенными в них охранными, пожарными или охранно-пожарными извещателями и выдачи тревожных извещений о нарушении ШСМ по трем выходам на пульт централизованного наблюдения (ПЦН) и по интерфейсу RS-485 на пульт контроля и управления (ПКУ), а также управления на объекте внешними и внутренними звуковыми и световыми оповещателями сигнализаторами и индикаторами	**2**

Схема электрического подключения прибора

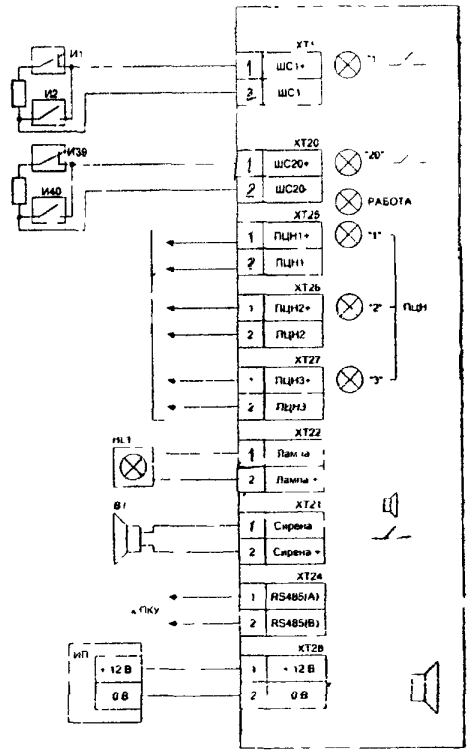

А1 - прибор «Сигнал 20», **В1** – звуковой оповещатель (сирена) 12 В, 1 А; **HL1** – световой оповещатель 12 В, 50 мА; **R1...R20** – резистор С2-33Н-0,5-8,2 кОм±5%, **И1**, **И3...И39** – извещатели с нормально замкнутыми контактами, **И2, И4 ... И40** – извещатели с нормально разомкнутыми контактами, **ПЦН** – пульт централизованного наблюдения, **ПКУ** – пульт контроля и управления, **ИП** – резервированный источник питания 12 В, 2 А (РИП-12, РИП-М, ИВЭП-12 и т п)

Шлейфы сигнализации:	
количество (информационная емкость), шт	20
Максимальное сопротивление линии, кОм при включении в ШС:	
охранно-пожарных извещателей	1
пожарных токопотребляющих извещателей	0,47
Минимальное сопротивление утечки линии, кОм при включении в шлейф	
охранно-пожарных извещателей	20
пожарных токопотребляющих извещателей	50
сопротивление выносного резистора, кОм	8,2
Длительность нарушения шлейфа сигнализации, мс	70
при включенном параметре «интегрирование 300 мс»	300
Извещение «Тревога» – размыкание контактов исполнительных реле.	
Количество реле ПЦН	3
Макс коммутируемые контактами исполнительных реле:	
ток, мА	50
напряжение , В	80
Основное питание (от внешнего источника постоянного тока):	
напряжение, В	от 10,2 до 15
мощность (без внешних оповещателей), Вт	15
Максимальная мощность:	
выносного светового оповещателя постоянного тока	12Вх50 мА
выносного звукового оповещателя постоянного тока	12Вх1А
Диапазон рабочих температур, °С	+1 +45
Габаритные размеры, мм	400х200х60

№ п/п	Наименование оборудования изделия	Тип, марка Код ОКП	ГОСТ или ТУ	Завод-изготовитель	Технические характеристики	Масса, кг
41.	**Прибор приемно-контрольный охранно-пожарный**	**«Сигнал-ВК» исп. 05** ППКОП 0104059-4-1/05 43 7241	АЦДР 425 513 007 ТУ	**ОАО «РАДИЙ», г.Касли**	***Регистрационный номер сертификата 5100012.*** Предназначен для централизованной и автономной охраны учреждений, магазинов, касс банков и других объектов от несанкционированных проникновений и пожаров путем контроля состояния четырех шлейфов сигнализации (ШС) с включенными в них охранными, пожарными или охранно-пожарными извещателями и выдачи извещений по четырем выходам на пульт централизованного наблюдения (ПЦН) о нарушении ШС, а также управления на объекте внешними и внутренними звуковыми и световыми оповещателями, сигнализаторами и индикаторами Прибор рассчитан на совместную работу с пультами централизованного наблюдения типа «Сирень=2М», «Нева-10», «Нева-10М», «Центр-М», «Центр-КМ», «Фобос», «Фобос-ТР», «Фобос-3», а также с приборами «Атлас-3», «Атлас-6»	8

Схема электрическая подключения прибора

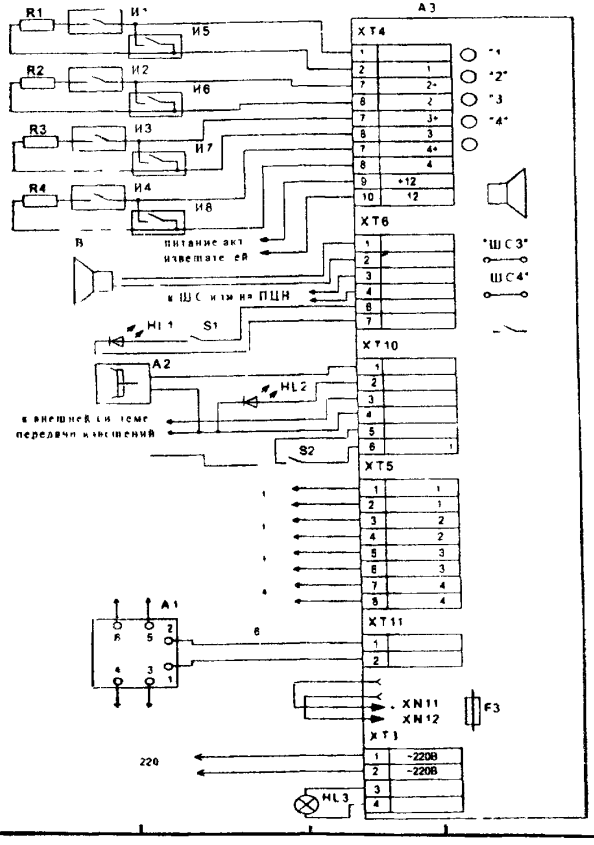

Шлейфы сигнализации	
количество (информационная емкость), шт	4
сопротивление выносного резистора, кОм	8,2
Длительность нарушения шлейфа сигнализации, мс	70
Извещение «Тревога» – размыкание контактов исполнительных реле, выдача сигнала в занятую телефонную линию	
Количество реле ПЦН	4
Макс коммутируемые контактами исполнительных реле	
ток мА	50
напряжение, В	80
Основное питание прибора – сеть переменного тока 220 В, 50 Гц	
Резервное питание прибора – встроенная аккумуляторная батарея 127 7А ч.	
Потребляемая мощность от сети (без оповещателей), Вт	30
Максимальная мощность	
выносного светового оповещателя перем тока, Вт	60
выносного светового оповещателя пост. тока	12Вх0,35А
Диапазон рабочих температур, °С	-10 +50
Относительная влажность воздуха при +25°С, %	98
Габаритные размеры, мм	254х310х95
Цена с учетом НДС 20%, руб	3936

№ п/п	Наименование оборудования изделия	Тип, марка. Код ОКП	ГОСТ или ТУ	Завод-изготовитель	Технические характеристики	Масса, кг
42.	**Прибор приемно-контрольный охранно-пожарный**	**«Сигнал-ВК-4П»** ППКОП 0104059-1-1/03 43 7241	АЦДР 425 513 001 ТУ	**ОАО «РАДИЙ», г.Касли**	***Регистрационный номер сертификата 00051444.*** Предназначен для централизованной и автономной охраны закрытых отапливаемых и не отапливаемых помещений от несанкционированных проникновений и пожаров путем контроля состояния четырех шлейфов сигнализации (ШС) и выдачи извещений по четырем выходам на пульт централизованного наблюдения (ПЦН)	**2**

Схема электрическая соединений прибора

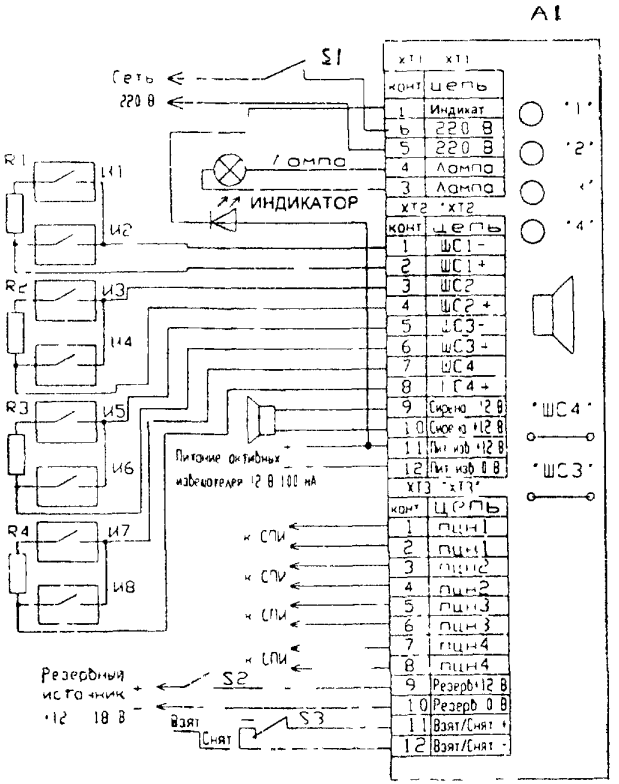

A1 прибор «Сигнал-ВК-4П», **HL1** – световой индикатор пост тока типа «Маяк» (на 12 В), **R1…R3** – резистор С2-33Н-0,5-8,2 кОм±5%, **R4** – резистор С2-33Н-0,5-8,2 кОм±5% (в охранном режиме), **R4** – резистор С2-33Н-0,5-4,7 кОм±5% (в пожарном режиме), **И1, И3, И5, И7** – извещатели с нормально замкнутыми контактами, **И2, И4, И6, И8** – извещатели с нормально разомкнутыми контактами или извещатели типа «Окно», «ДИП», «Волна-5», «Фотон»

Шлейфы сигнализации.	
количество (информационная емкость), шт.	4
максимальное сопротивление линии, кОм	1
минимальное сопротивление утечки линии, кОм	20
сопротивление выносного резистора в охранном режиме, кОм	8,2
сопротивление выносного резистора в пожарном режиме, кОм	4,7
Извещение «Тревога» – размыкание контактов исполнительных реле	
Извещение «Пожар» на ПЦН – замыкание контактов исполнительных реле.	
Макс. коммутируемые контактами исполнительных реле	
ток, мА	50
напряжение, В	72
Питание извещателей от прибора напряжение, В	10,8 – 13,2
ток, мА	100
Мощность, потребляемая от сети переменного тока без сетевого оповещателя, ВА	30
Резервное питание прибора от источника постоянного тока:	
напряжение, В	12 – 18
ток (с учетом питания извещателей) в дежурном режиме, мА	300
Длительность работы звукового оповещателя, мин	2
Максимальная мощность:	
выносного светового оповещателя перем тока, ВА	60
выносного светового оповещателя пост тока	12Вх0 05А
выносного звукового оповещателя пост тока	12Вх-,6А
Диапазон рабочих температур, °С	-30 +50
Габаритные размеры, мм	210х170х85
Цена с учетом НДС 20%, руб	1428

№ п/п	Наименование оборудования изделия	Тип, марка. Код ОКП	ГОСТ или ТУ	Завод-изготовитель	Технические характеристики
43.	**Прибор приемно-контрольный охранный**	**«Радий-К»** ППКО 01055-1-2 43 7241	ШЛИГ 425 511 001 ТУ	**ОАО «РАДИЙ», г.Касли**	***Регистрационный номер сертификата 3678756.*** Предназначен для централизованной охраны помещений от несанкционированных проникновений с выдачей извещений на пульт централизованного наблюдения (ПЦН) о нарушении ШС и срабатывании извещателей. Питание осуществляется от телефонной линии (ТЛ) и ретрансляторов систем централизованного наблюдения «Центр-01» и «Фобос»

Схема электрическая подключения устройства «Радий-К» при эксплуатации

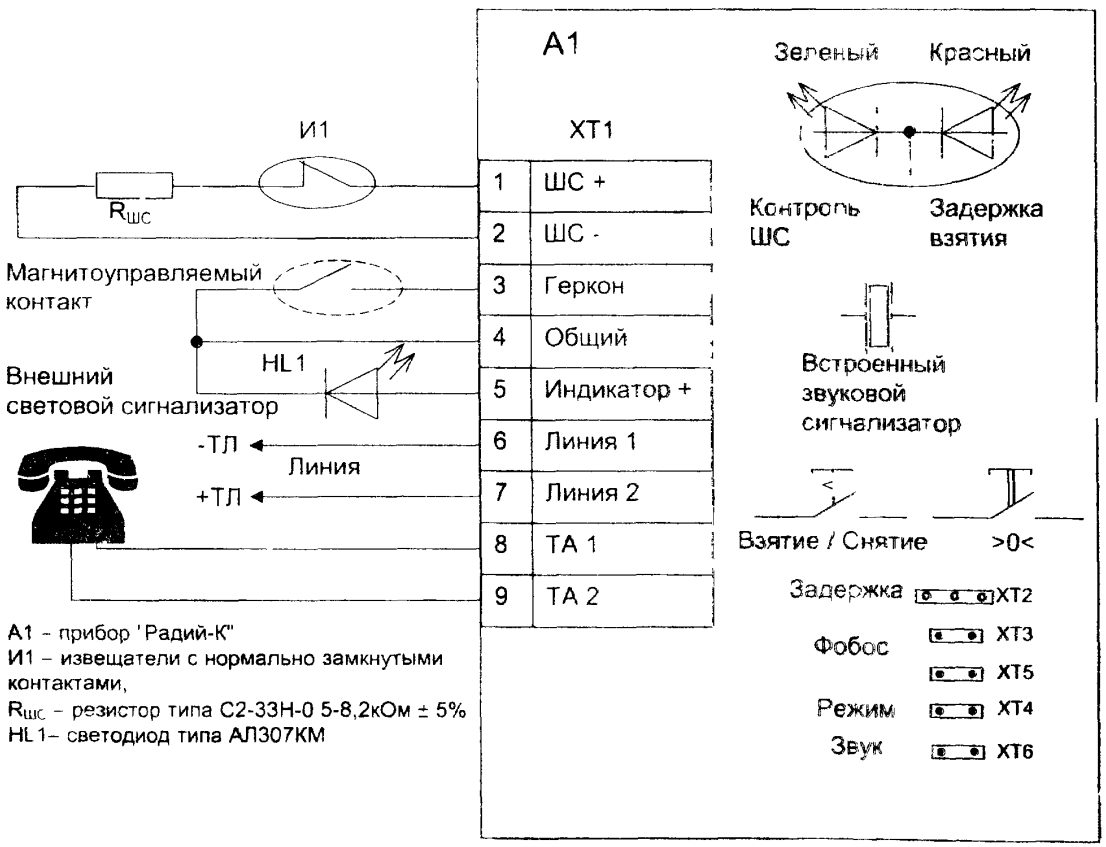

А1 – прибор 'Радий-К"
И1 – извещатели с нормально замкнутыми контактами,
$R_{шс}$ – резистор типа С2-33Н-0 5-8,2кОм ± 5%
HL1– светодиод типа АЛ307КМ

Шлейфы сигнализации	
количество (информационная емкость), шт	1
максимальное сопротивление проводов, кОм	1
минимальное сопротивление утечки между проводами, кОм	20
сопротивление выносного резистора, кОм	8,2
напряжение на входе ШС в дежурном режиме, В	10 –40
ток в ШС при коротком замыкании, мА, не более	10
Максимальное сопротивление проводов ТЛ, кОм	1,5
Длительность нарушения шлейфа сигнализации, мс	500
Потребляемый ток в дежурном режиме:	
- при работе с СПИ «Центр-КМ01», «Нева-10М», мА	7
- при работе с СПИ «Фобос», мА	10
Потребляемый ток в режиме «Тревога»	
- при работе с СПИ «Центр-КМ01», «Нева-10М» мА	>15
- при работе с СПИ «Фобос», мА	4
Напряжение на абонентской линии, В	15 –72
Диапазон рабочих температур, °С	+1 +50
Габаритные размеры, мм	90x90x33
Масса, г	100
Цена с учетом НДС 20%, руб	504

№ п/п	Наименование оборудования изделия	Тип, марка. Код ОКП	ГОСТ или ТУ	Завод-изготовитель	Технические характеристики	Масса, кг
44.	**Прибор приемно-контрольный охранно-пожарный**	**«Сигнал-ВКП»** ППКОП 0104059-1-1/01 43 7241	АЦДР 425 513 001 ТУ	**ОАО «РАДИЙ», г.Касли**	***Регистрационный номер сертификата 00051443.*** Предназначен для централизованной и автономной охраны закрытых отапливаемых и не отапливаемых помещений от несанкционированных проникновений и пожаров путем контроля состояния шлейфа сигнализации (ШС) и выдачи извещений на пульт централизованного наблюдения (ПЦН)	**1**

Схема подключения прибора при эксплуатации

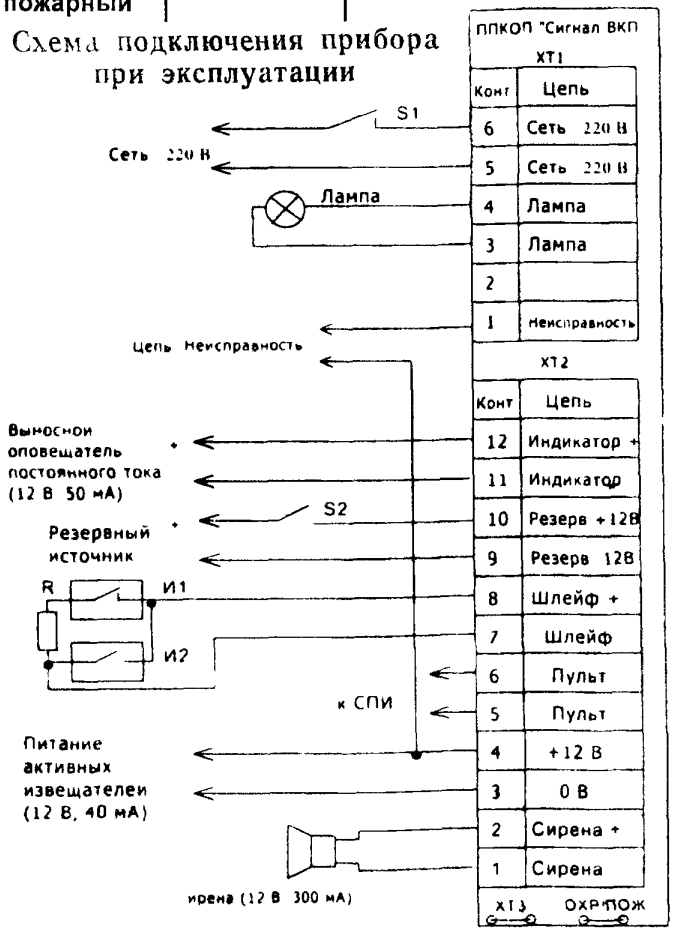

А1 прибор «Сигнал-ВКП», **R** – резистор С2-33Н 0,5-8,2 кОм±5%, **И1** – извещатели с нормально замкнутыми контактами **И2** – извещатели с нормально разомкнутыми контактами или извещатели типа «Окно», «ДИП», «Волна-5» «Фотон»

Величина тока по ШС для питания пожарных извещателей не более 3 мА	
Максимальное сопротивление линии, кОм	1
Минимальное сопротивление утечки линии кОм	20
Сопротивление выносного резистора в охранном режиме, кОм	8,2
Сопротивление выносного резистора в пожарном режиме кОм	4 7
Длительность нарушения охранного шлейфа сигнализации, мс	70
Длительность нарушения пожарного шлейфа сигнализации, мс	350
Извещение «Тревога» – размыкание контактов исполнительных реле	
Извещение «Пожар» – замыкание контактов исполнительных реле	
Питание извещателей от прибора напряжение, В	10,8 – 13,2
ток мА	40
Основное питание прибора (от сети переменного тока):	
напряжение В	187 – 242
мощность, ВА	12
Резервное питание прибора от источника постоянного тока:	
напряжение, В	10 2 – 13,8
ток (без учетом электропитания извещателей) мА	90
Длительность работы звукового оповещателя, мин	2
Максимальная мощность	
сетевого светового оповещателя, ВА	60
выносного светового оповещателя пост тока	12Вх0 05А
сетевого звукового оповещателя	12Вх-0 3А
Диапазон рабочих температур, °С	-30 +50
Габаритные размеры мм	157х151х71
Цена с учетом НДС 20% руб	594

№ п/п	Наименование оборудования изделия	Тип, марка Код ОКП	ГОСТ или ТУ	Завод-изготовитель	Технические характеристики	Масса, кг
45.	**Прибор приемно-контрольный охранно-пожарный**	**«Сигнал-ВКА»** ППКОП 0104059-1-4 **«Сигнал-ВКА» исп. 01** ППКОП 0104059-1-4/01 43 7241	АЦДР 425 513 001 ТУ	**ОАО «РАДИЙ», г.Касли**	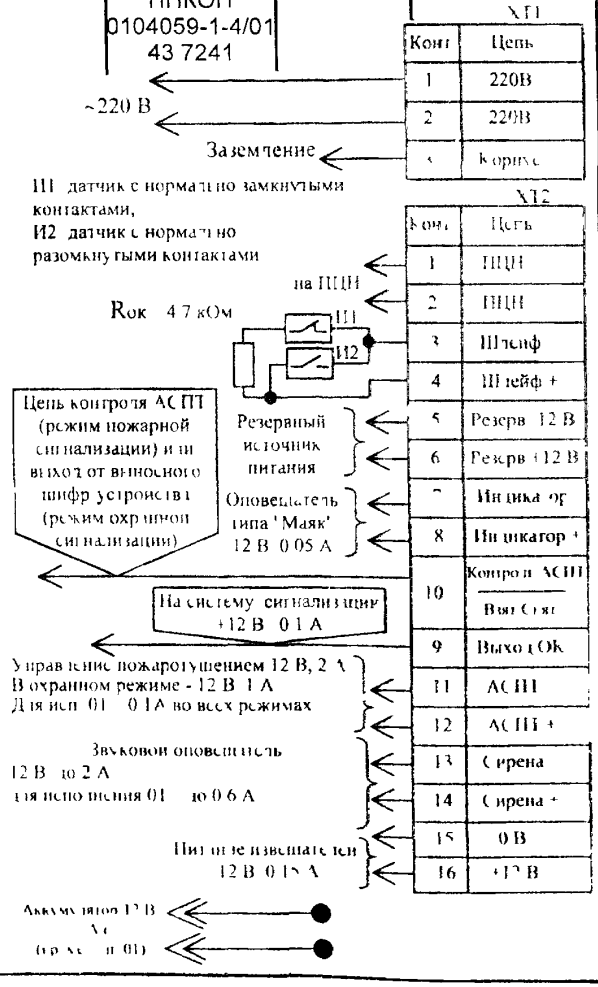	***Регистрационный номер сертификата 0125555.*** В системах охранной и тревожной сигнализации при установленной крышке с гравировкой «Взят/Снят» и отверстием под кнопку встроенного переключателя «Взят/Снят» При этом имеется возможность брать под охрану и снимать с охраны ШС с помощью нажатия и отжатия встроенного переключателя «Взят/Снят» или с помощью внешнего шифр-устройства (при его наличии) В системах пожарной сигнализации при установленной крышке с гравировкой символа «Пожар», без отверстия под переключатель «Взят/Снят» Для сброса пожарного ШС необходимо снять крышку с гравировкой символа «Пожар» отжать и вновь нажать встроенный переключатель «Взят/Снят» При снятии крышки размыкаются контакты блокировочного переключателя включенные в ШС прибора, который при этом нарушается *Прибор имеет встроенный резервный источник питания – аккумулятор 12В 2 Ач (исп 01 выпускается без аккумулятора)* ***Режимы работы прибора задаются с помощью съемных перемычек.*** Количество шлейфов сигнализации шт — 1 Длительность нарушения ШС (в охранном режиме), мс — 70 Извещение «Тревога» – размыкание контактов исполнительных реле Основное питание прибора (от сети переменного тока) напряжение, В — 187 – 242 мощность, ВА — 20 Резервное питание прибора от источника постоянного тока напряжение В — 11,4 – 14,2 ток (без учетом электропитания извещателей), мА — 40 (в охр режим) 90 (в пож режиме) Длительность работы от аккумулятора не менее, ч в охранном режиме — 12 в пожарном режиме — 24 Диапазон рабочих температур °С — -30 +50 (-10 + 50 с аккумулятором) Габаритные размеры мм — 212x184x55 Цена с учетом НДС 20% руб («Сигнал-ВКА» исп 01) — 846	2 5

№ п/п	Наименование оборудования изделия	Тип, марка. Код ОКП	ГОСТ или ТУ	Завод-изготовитель	Технические характеристики	Масса, кг
46.	**Прибор приемно-контрольный охранно-пожарный**	**«БРАВО-4С»**		**ЗАО «ИФ «ИРСЭТ-Центр», г.Санкт-Петербург**	Предназначен для использования в системах охранно-пожарной сигнализации на малых и средних объектах Конфигурация прибора (типы и параметры шлейфов) программируются по требованию заказчика при монтаже системы Питание прибора осуществляется от сети напряжением 220 В переменного тока Встроенный аккумулятор обеспечивает бесперебойное питание в течение 24-х часов в дежурном режиме и 3-х часов в режиме «Тревога» Обеспечивает контроль параметров шлейфов с помощью оконечного устройства, включенного в шлейф и работающего по принципу активного автоответа Количество извещателей, включаемых в шлейф, шт дымовых до 50 тепловых до 50 ручных до 20 Охранные шлейфы могут быть запрограммированны на один из восьми режимов охраны, в том числе «ДВЕРЬ» - позволяет без формирования сигнала «Тревога» войти на охраняемый объект или выйти с него в течение времени задержки входа/выхода, «ПЕРИМЕТР» - позволяет формировать сигнал «Тревога» с временем реакции 70 или 60 сек , «ПРОХОД» - позволяет формировать сигнал «Тревога» в зависимости от того, в каком порядке происходит нарушение «ЗОН» охраняемого объекта, «ТИХАЯ ЗОНА» - позволяет осуществлять передачу сигнала «Тревога» на ПЦН без включения световой и звуковой сигнализации	**2,5**
	Охранные шлейфы прибора обеспечивают фиксацию сигнала «Тревога» при нарушении шлейфа на время более 70 мс Постановка и снятие с охраны осуществляется с использованием пароля «пользователя» Ввод пароля осуществляется с клавиатуры прибора					
47.	**Прибор приемно-контрольный охранно-пожарный**	**«Пикет-2»** ППКОП 019-1-15, **«Пикет-2»** ППКОП 019-1-15 версия V 2 43 7241	ТУ 4372-037-00226827-00	**ЗАО ПО «Спецавтоматика», г.Бийск**	***Сертификат соответствия № РОСС.RU.ББ05.Н003342, сертификат пожарной безопасности ССПБ.RU.ОП002.В.00711*** *действуют до 01 12 2003г.* Предназначен для автономной и централизованной охраны зон и объектов от несанкционированных проникновений и пожаров, путем контроля шлейфа сигнализации (ШС) с включенными в него охранными, пожарными, охранно-пожарными извещателями, выдачи тревожных сигналов Обеспечивает защиту от ложных срабатываний Обеспечивает питание активных извещателей постоянным напряжением 12 В, ток до 150 мА Прибор «Пикет-2» имеет переключаемые режимы работ пожарная сигнализация, охранная сигнализация, контроль Ном напряжение в ШС в дежурном режиме 20,8 В, ток 3,6 мА. Напряжение питания от сети переменного тока **220**В (50 или 60 Гц) от резервного источника от 10,8 до 15 Потребляемая мощность от сети перем тока в дежурном режиме не более 15 Вт Ток от резервного источника питания, мА в дежурном режиме 50 в режиме «Тревога» 150	**2**
	Степень защиты оболочки IP30 Диапазон рабочих температур, °С -40 +55 Габаритные размеры, 195x230x60					

№ п/п	Наименование оборудования, изделия	Тип, марка Код по ОКП	ГОСТ или ТУ	Завод-изготовитель	Технические характеристики	Масса, кг	Цена, руб.
I	2	3	4	5	6	7	8

48. Прибор приемно-контрольный охранно-пожарный

"Пикет" ППКОП 01059-20-I

ТУ 4372-005-00226827-95

ПО "Спецавтоматика", г. Бийск

I,8

Сертификат соответствия РОСС RU.ОС03.В00709.

Предназначен для контроля шлейфа сигнализации, выдачи сигнала тревоги на местные оповещатели, а также передачи тревожных извещений на ПЦН.

Прибор обеспечивает питание активных извещателей постоянным током и питание звукового оповещателя постоянного тока.

Информационная емкость (кол-во подключаемых ШС)	I
Напряжение питания, В	220
Электропитание активных извещателей напряжением, В	I2
Напряжение питания от резервного источника питания постоянного тока, В	24
Мощность, потребляемая прибором, Вт:	
от сети переменного тока	5,5
от резервного источника без учета питания активных извещателей и звукового оповещателя	3
Информативность - количество извещений, принимаемых, отображаемых и передаваемых прибором	I4
Степень защиты оболочки не ниже	IP30
Прибор обеспечивает питание активных извещателей:	
напряжение питания, В	I2
потребляемый ток, мА, не более	40
Прибор осуществляет питание звукового оповещателя:	
постоянным током, мА, не более	60
напряжением, В	I2
Габаритные размеры, мм	222xI35x76,5
Диапазон рабочих температур, °С	-30 - +50

Схемы подключений внешних цепей к прибору

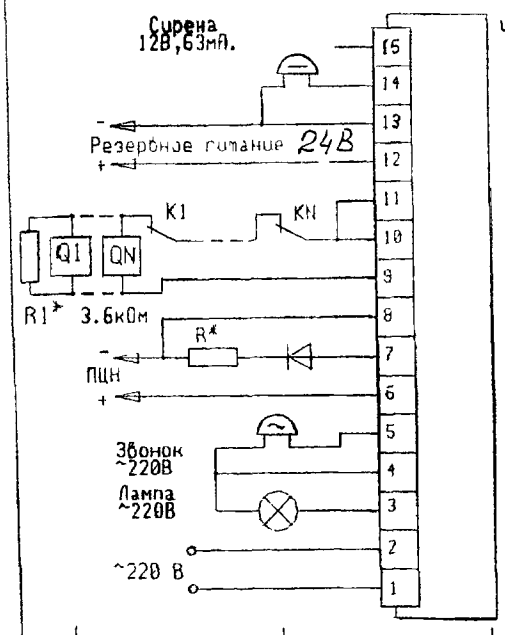

Схема подключений пассивных извещателей, световых, звуковых оповещателей и источника резервного питания.

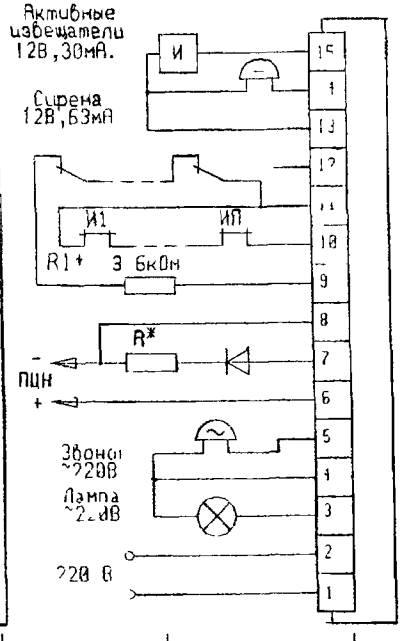

Схема подключений пассивных, активных извещателей, световых и звуковых оповещателей.

Габаритные и установочные размеры прибора

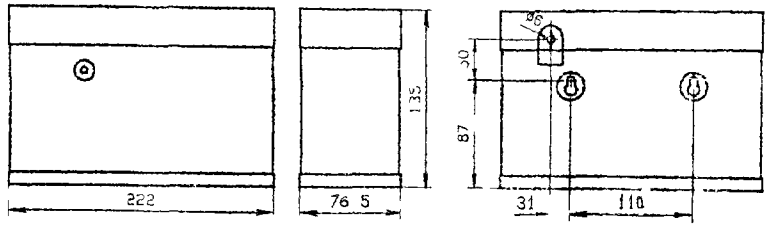

№ п/п	Наименование оборудования, изделия	Тип, марка Код по ОКП	ГОСТ или ТУ	Завод-изготовитель	Технические характеристики	Масса, кг	Цена, руб.
I	2	3	4	5		7	8
49	Устройство приемно-контрольное охранно-пожарное взрывозащищенное	УПКОП I35-I-I	ТУ4372-023-00226827-97	ПО"Спецавтоматика", г.Бийск			

Сертификат соответствия РОСС RU.ББ05.Н00144, РОСС. RU.ГБ05.В00108.
Сертификат пожарной безопасности ССПБ. RU.ОП002.В.00327.

Устройство приемно-контрольное охранно-пожарное взрывозащищенное с видом взрывозащиты "искробезопасная электрическая цепь" относится к средствам автоматизации специального назначения, предназначено для подключения к приборам приемно-контрольным охранно-пожарным и обеспечивает контроль состояния одного искробезопасного шлейфа пожарной и (или) охранной сигнализации (ШС) , выдачу дискретного многоуровнего сигнала тревожного извещения на шлейф сигнализации приборов ППКОП при обрыве или коротком замыкании, а также в случае срабатчвания пожарных и (или) охранных извещателей в искробезопасной цепи шлейфа сигнализации ШС а.

Устройство состоит из: интерфейсного взрывозащищенного блока (БИВ) и элемента выносного (ЭВ).

Электропитание устройства:

от источника постоянного тока, В		I2
потребляемый ток, мА, не более		20
потребляемая мощность, Вт, не более		0,25
Количество подключаемых искробезопасных шлейфов " а"		I
Кол-во извещений принимаемых,отображаемых и т.п. прибором		I0
Степень защиты оболочки:	БИВ	IP20
	ЭВ	IP54
Габаритные размеры, мм:	БИВ	9IxI56x45 — 0,98
	ЭВ	Ø80x4I — 0,5
Диапазон рабочих температур, °С		от -30 до +50

Габаритные и установочные размеры блока БИВ

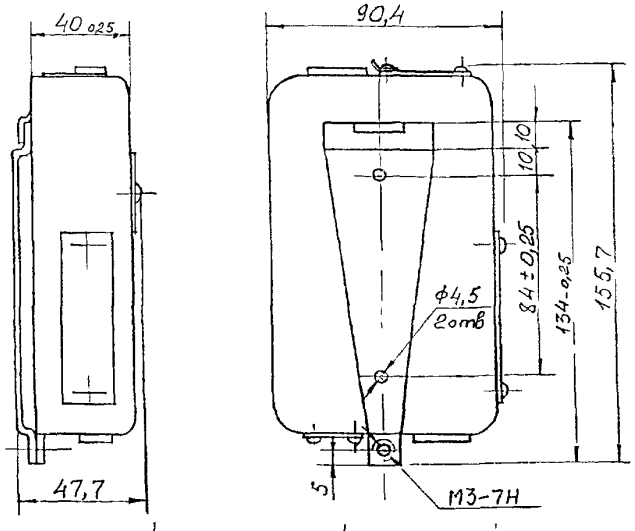

Габаритные и установочный размеры ЭВ

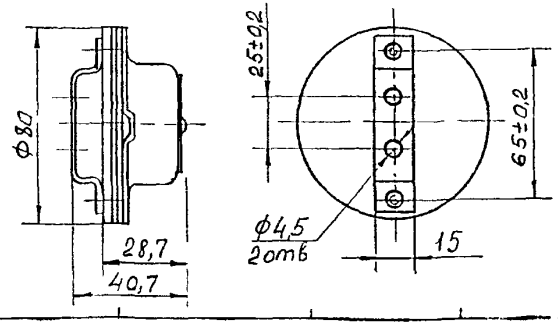

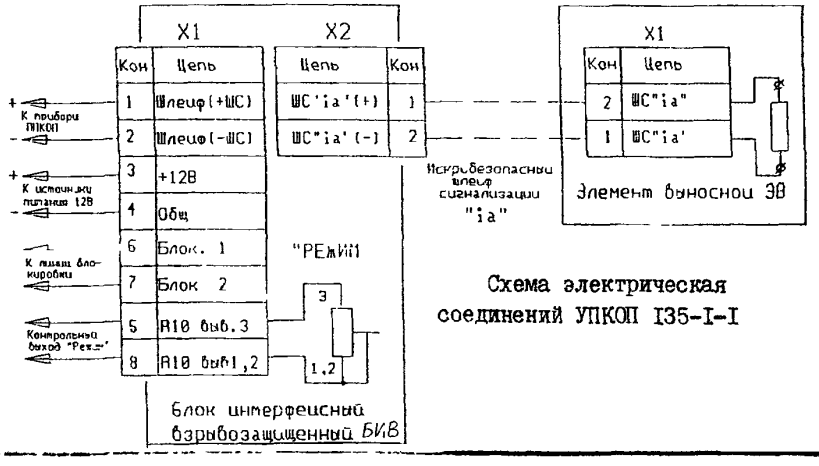

Схема электрическая соединений УПКОП I35-I-I

№ п/п	Наименование оборудования, изделия	Тип, марка Код по ОКП	ГОСТ или ТУ	Завод-изготовитель	Технические характеристики	Масса, кг	Цена, руб.
I	2	3	4	5	6	7	8
50	Система сбора и обработки информации	"Эвридика"	Ш2СИ4I	ФГУП «СНПО «ЭЛЕРОН», г. Москва	Предназначена для организации комплексов технических средств охраны малых и средних объектов различного назначения. Обеспечивает: работу с любыми типами средств обнаружения (в том числе дистанционно-контролируемых) отечественного и импортного производства по 30 независимым каналам; управление замковыми устройствами; программное комплексирование СО в участки блокирования; реализацию различных способов приема (снятия) помещений на охрану; подключение до 3 пультов пользователей; документирование информации на бумажной ленте; работу в обслуживаемом, необслуживаемом и автономном режимах и т.д.		договорная

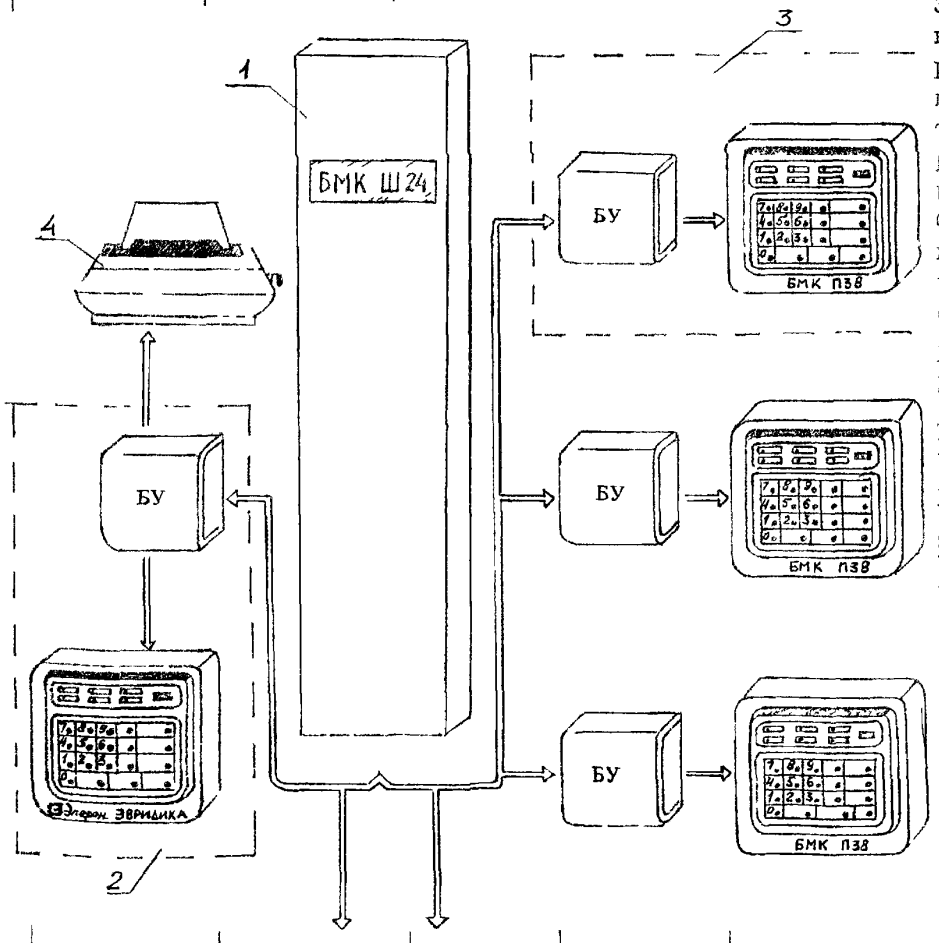

Состав:
процессорно-коммутационное устройство (I шт.)
пульты пользователя (3 шт.)
пульт управления (1шт.)

Количество участков блокирования	до 30
Кол-во СО в участке блокирования	от I до 7
Длина линий связи системы с СО	до I км
Количество входных цепей для подключения средств обнаружения	30
Количество пультов пользователя	до 3
Длина линий связи до пульта пользователя и пульта управления	до I км
Кол-во программно-управляемых замков	до I5
Глубина архива	724 сообщения
Напряжение питания пост. тока, В	24
Максимальная потребляемая мощность, Вт	30
Диапазон рабочих температур, °С	от +5 до +50
Влажность окружающей среды, %	95

I – процессорно-коммутационное устройство
2 – пульт управления
3 – пульт пользователя
4 – принтер

№ п/п	Наименование изделия	Тип, марка, код оборудования	ГОСТ или ТУ	Завод-изготовитель	Технические характеристики	Масса, кг	Цена, $ USA
I	2	3	4	5	6	7	8
5I.	Устройство отображения информации	Фокус-СМ	ИНПУ.425 3I2.00I-С?	ФГУП «СНПО «ЭЛЕРОН», г Москва	*Назначение:* Устройство служит базовым элементом для комплексов технических средств охраны и обеспечивает финкционирование в составе комплексов до 16 сигнализационных датчиков по шестнадцати независимым двухпроводным сигнальным линиям. *Применение:* в качестве аппарагуры управления комплексом технических средств охраны с обеспечением следующих режимов работы: - световая индикация дежурного режима сигнальных линий и датчиков, взятых под контроль; - световая и звуковая индикация срабатывания датчиков с запоминанием до сброса; - дистанционный контроль работоспособности датчиков (по дополнительным соединительным линиям), - автоматический контроль сигнальных линий (обрыв или КЗ), - снятие с контроля любой из шестнадцати сигнальных линий, - регистрация общего числа срабатываний датчиков. Электропитание: основное - источник постоянного тока, В — 24(I2) резервное - источник постоянного тока, В — I5-20 Потребляемая мощность, Вт (при =I2В) — 2,4 Число сигнальных линий — до I6 Максимальная длина сигнальной линии , м — 500 Габаритные размеры, мм — 390xI97x45 Диапазон рабочих температур, °С — от I0 до 40 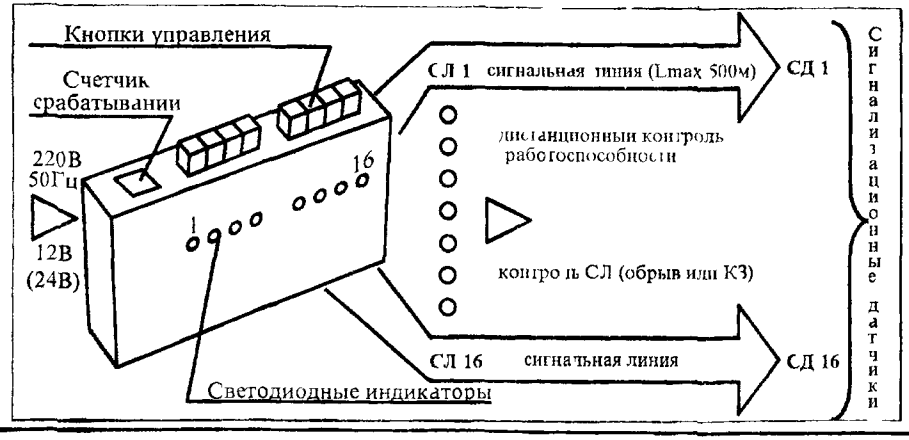		

Примечание *Возможно сопряжение с внешней ПЭВМ через адаптер RS 232 (чертежный индекс изделия ИБПУ 468351 001 цена – 110 $ USA)*

№ п/п	Наименование оборудования изделия	Тип, марка. Код ОКП	ГОСТ или ТУ	Завод-изготовитель	Технические характеристики	Цена, $ USA
52.	**Система сбора, обработки информации и управления доступом**	**ЦИРКОНИЙ**	ЦКДИ 425 722 030	**ФГУП «СНПО «ЭЛЕРОН», г. Москва**	Интегрированная система управления охранной сигнализацией и управления доступом Емкость системы до 10000 точек контроля Контроль доступа – 3000 помещений Регистрация и выдача данных табельного учета *Цена зависит от конфигурации системы, определяемой проектом*	договорная
53.	**то же**	**СЕКТОР-М**	ЦКДИ 425 722 003	**то же**	Автоматическая система управления доступом обслуживаемая численность 16000 человек, 16 пропускных кабин, пропускная способность кабины – 600 чел /час *Цена зависит от конфигурации системы, определяемой проектом*	договорная
54.	**«**	**Ц-2000**	ФАБИ 425 621 001	**«**	Система на 248 зон охраны, 8 линий обмена информацией, возможность подключения системы управления доступом, принтера, ПЭВМ, аппаратуры уплотнения *Цена зависит от конфигурации системы, определяемой проектом*	договорная
55.	**«**	**КЕДР**	ГКАЖ 425 539 001	**«**	Система для организации интегрированных комплексов физической защиты объектов (систем охранно-пожарной сигнализации, систем контроля и управления доступом, систем телевизионного наблюдения) Оборудование для изготовления пропусков АРМ строятся на базе ПЭВМ *Цена зависит от конфигурации системы, определяемой проектом*	договорная
56.	**Устройство**	**ШМЕЛЬ-16М**	ЦКДИ 425 621 003-01	**«**	Устройство на 16 входов, автоматический и ручной ДК, архив на 1000 событий Возможность вывода информации на принтер	1176
57.	**Пульт**	**ЛОТОС-С/4**	БЖАК 425 681 001	**«**	Центральный пульт охранной сигнализации для малых и/или периферийных объектов 4 лучевых канала	293

№ п/п	Наименование изделия	Тип, марка, код оборудования	ГОСТ или ТУ	Завод-изготовитель	Технические характеристики	Масса, кг	Примечание
I	2	3	4	5	6	7	8
58.	Прибор приемно-контрольный охранно-пожарный	"УОТС-М" ШКОП 05I-2 -I-2 437241I004	ТУ 25-7209 0001-87	ОАО "Севкавэлектроприбор", г. Нальчик	Прибор предназначен для охраны объектов народного хозяйства, оборудованных шлейфами сигнализации с охранными и пожарными извещателями, и раздельной выдачи извещений по линиям связи на пульт централизованного наблюдения (ПЦН) о нарушении шлейфа сигнализации и об отклонении его параметров за установленные пределы. Прибор осуществляет управление на объекте звуковым и световым сигнализаторами. Предназначен для установки внутри охраняемого объекта и рассчитан на круглосуточный режим работы. Количество шлейфов сигнализации, подключенных к прибору — I Напряжение питания от сети переменного тока, В — 220 Напряжение питания от резервного источника постоянного тока, В — 24 Мощность, потребляемая от сети переменного тока, В А — I5 Мощность, потребляемая от резервного источника, Вт — I,5 Габаритные размеры, мм — 230xI80x80 Прибор нормально функционирует при температуре окружающего воздуха от минус 30 до 50°С и относительной влажности 98% при 25°С.	2,0	№ ГОСТ Р. RU. АЕ09. I. 2.0266 от II.07.96г.

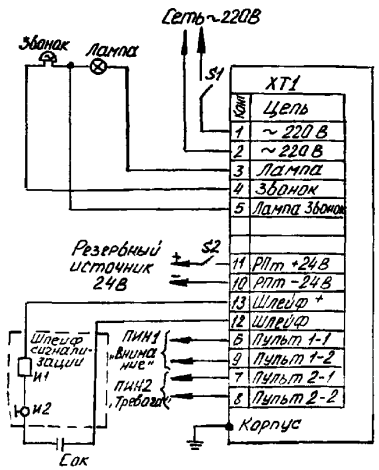

Схема электрическая соединений прибора

И1, И2 – извещатели, $C_{ок}$ – оконечный конденсатор

№ п/п	Наименование изделия	Тип, марка, код оборудования	ГОСТ или ТУ	Завод-изготовитель	Технические характеристики	Масса, кг	Примечание
I	2	3	4	5	6	7	8
59.	Устройство охранной телесигнализации	УОТС-I-I 4372413004	ТУ25-15. II59-82	ОАО "Севкавэлектроприбор", г.Нальчик	Устройство охранной телесигнализации предназначено для охраны различных объектов, оборудованных шлейфами сигнализации с электроконтактными и токопотребляющими охранными и пожарными извещателями, и выдачи сигналов телесигнализации при нарушении или пожаре на объекте на пункт централизованного наблюдения, а также для управления на объекте звуковым и световым оповещателями и световым индикатором. Напряжение от сети переменного тока, В 220 Напряжение от резервного источника постоянного тока, В 24 Мощность, потребляемая от сети, В·А, не более I7 Мощность, потребляемая от резервного источника, Вт, не более 6 Количество шлейфов сигнализации I Габаритные размеры, мм 2I9xI65x79 Устройство нормально функционирует при температуре окружающего воздуха от минус 30 до 50°С и относительной влажности 98% при 25°С.	I,5	

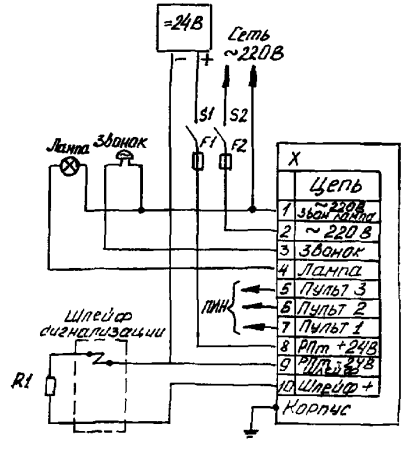

Схема электрическая соединений устройства

№ п/п	Наименование оборудования изделия	Тип, марка. Код ОКП	ГОСТ или ТУ	Завод-изготовитель	Технические характеристики	Цена, руб. с НДС
1.	**Устройство оконечное абонентское**	**АТЛАС-3Т** УОО 01061-1-3		**ОА «Аргус-Спектр», г.Санкт-Петербург**	***Сертификат соответствия № РОСС.RU.ОС03.В00772, сертификат системы связи ОС/1-ТП-35.*** Устройство для централизованной охраны, контроля шлейфа охранной или тревожной сигнализации и передачи информации методом высокочастотного уплотнения абонентской линии городской телефонной линии городской телефонной сети на блок линейных комплектов «Атлас-3» или «Атлас 6»», установленных на АТС. Питание осуществляется как от телефонной линии, так и от внешнего источника (вариант 1 00) или только от внешнего источника напряжения (вариант 1 01)	

Информационная емкость (количество контролируемых шлейфов)	2
Количество видов извещений	5
Сопротивление проводов ШС, не более, кОм	1
Сопротивление оконечного резистора, кОм	5,6 ± 0,6
Реакция на нарушение ШС на время, не более, мс	500/120
Напряжение питания от абонентской телефонной линии, В	60 или 48
Ток потребления при питании от телефонной линии (вариант 1 00), не более, мА	0,8
Напряжение питания от внешнего источника, В	10, 72
Ток потребления при питании от внешнего источника, мА	5
Диапазон рабочих температур, °С	+1 +40

Схема подключения прибора при питании от телефонной линии

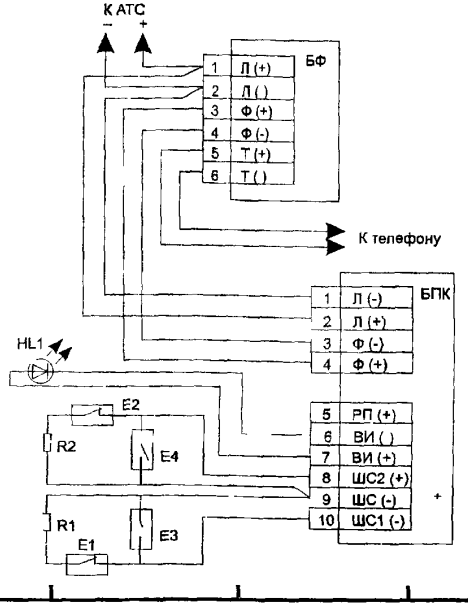

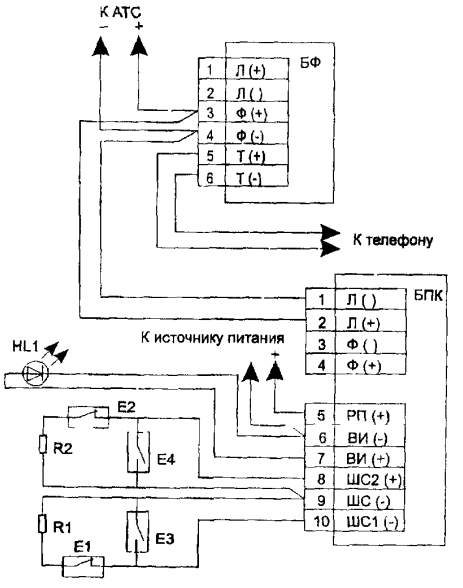

БФ блок фильтра
БПК блок приемно-контрольный
HL1 выносной индикатор (светодиод)

R1 R2 оконечные резисторы 5 6 кОм
E1 E2 извещатели с нормально замкнутой входной цепью
E3 E4 – извещатели с нормально разомкнутой входной цепью

НАЗНАЧЕНИЕ: Предназначена для организации централизованной охраны объектов (в том числе квартир) путем передачи сообщений по занятым абонентским линиям городской телефонной сети. Прием сообщений от оконечных объектовых устройств, устанавливаемых на охраняемых объектах, осуществляется на ПЦН, оборудованном автоматизированным рабочим местом дежурного пульта управления (АРМ ДПУ).

Сертификат соответствия № РОСС.RU.ОС03.В00796, пожарной безопасности ССПБ RU.ОП021.В 00024; сертификат системы связи ОС/1-ТМ-262.

Состав.

Система состоит из блоков ретрансляторов (БР), устройств оконечных объектовых (УОО) и автоматизированного рабочего места дежурного пульта управления.

Типы устройств оконечных объектовых:

- устройство оконечное объектовое «Аккорд» (вариант 1.31) на 4 шлейфа;
- устройство оконечное объектовое «Прима-3» на 4 шлейфа;
- устройство оконечное-концентратор (УО-К), с 15-тью блоками объектовыми (БО) по 2 шлейфа каждый;
- блок высокочастотного уплотнения (БВУ) на 8 входов.

ОСНОВНЫЕ ХАРАКТЕРИСТИКИ.

Система обеспечивает:

- подключение к одному автоматизированному рабочему месту до 16 ретрансляторов по 8 блоков ретрансляторов в каждом;
- контроль блоком ретранслятора до 20 направлений, каждое по своей абонентской линии;
- контроль на каждом направлении до 32 шлейфов сигнализации (самостоятельных пультовых номеров);
- время прохождения тревожного извещения не более 15 сек., время квитирования постановки объекта на охрану не более 30 сек.

СТРУКТУРНАЯ СХЕМА СПИ «АТЛАС-20»

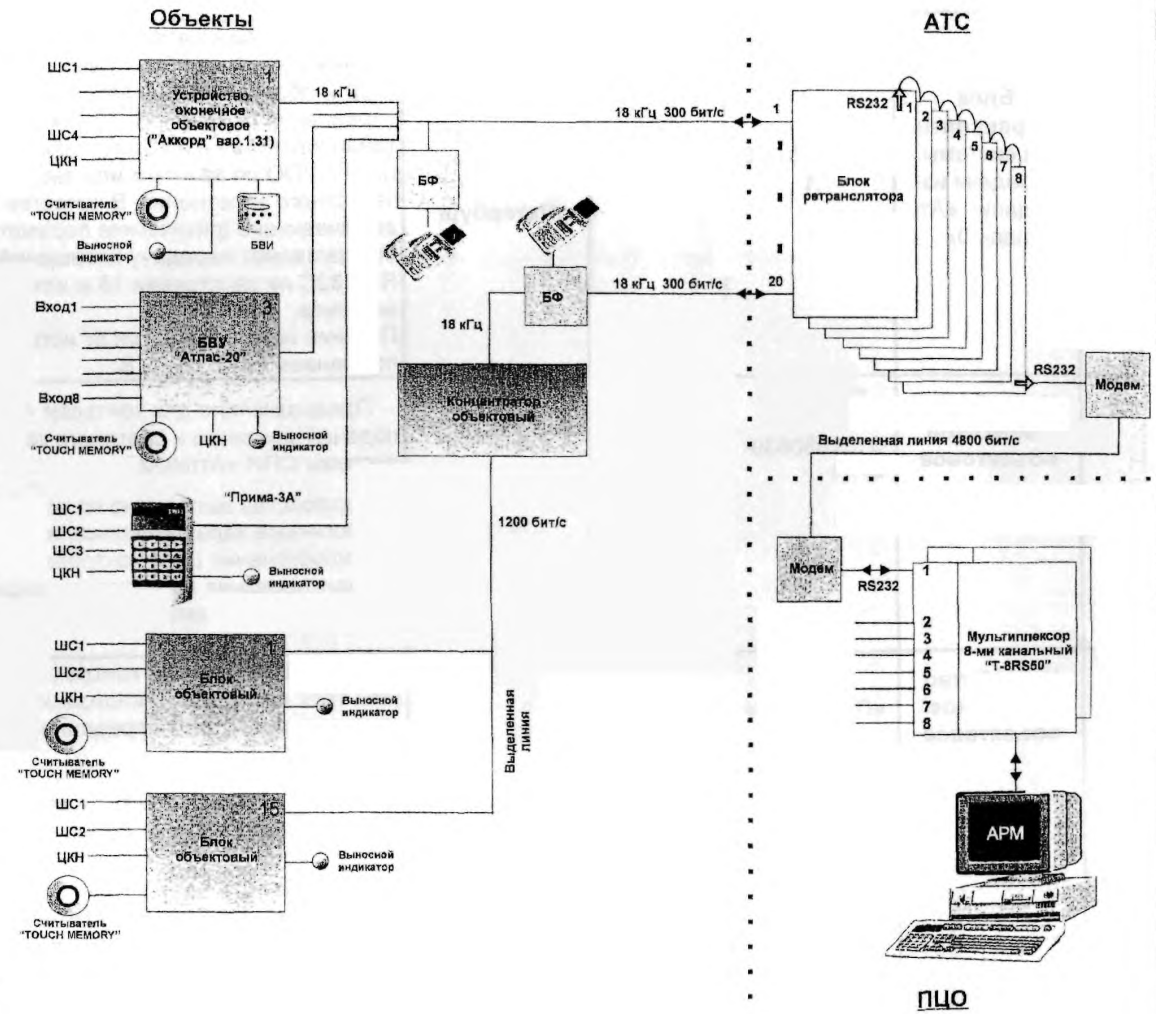

ЗАВОД-ИЗГОТОВИТЕЛЬ - ОА «Аргус-Спектр», г.Санкт-Петербург

№ п/п	Наименование оборудования изделия	Тип, марка Код ОКП	ГОСТ или ТУ	Завод-изготовитель	Технические характеристики	Цена, руб с НДС
	Блок ретранслятора системы передачи извещаний «Атлас-20»	Р0104061-20-1		**ОА «Аргус-Спектр», г.Санкт-Петербург**	Блок ретранслятора (БР) предназначен для ретрансляции извещений с оконечных устроиств объектовых (УОО) на пульт централизованного наблюдения (ПЦН) оборудованный автоматизированным рабочим местом дежурного пульта управления (АРМ ДПУ) а также для ретрансляции команд с ПЦН на УОО БР устанавливается на АТС или телефонных кроссах и осуществляет обмен информацией с УОО по занятым или выделенным телефонным линиям методом высокочастотного уплотнения В качестве УОО могут использоваться устройства, поддерживающие физические параметры и протоколы связи СПИ «Атлас-20» БР осуществляет передачу извещений на ПЦН по последовательному интерфейсу RS-232C на расстоянии 15 м или до 8 км по выделенной линии с использованием модемов Питание осуществляется от источника постоянного тока АТС номинальным напряжением от 36 до 72 В	
	Устройство оконечное объектовое	**«Аккорд»** ППКОП 0104050639-4-1/1			Предназначено для контроля 4 шлейфов охранной и пожарной сигнализации с подачей звукового и светового сигналов и передачи тревожных извещений на ПЦН системы СПИ «Атлас-20» Устройство выполнено на основе ППКОП «АККОРД» варианта 1 20 и имеет аналогичные характеристики, но обладает дополнительными возможностями - подключение цепи контроля наряда, - квитирование на выносном индикаторе постановки и снятия на ПЦН, - контроль датчика вскрытия блока	
	Устройство оконечное объектовое	**«Прима-3А»**			Предназначено для контроля 4-х шлейфов охранной и пожарной сигнализации (или трех шлейфов сигнализации и цепи контроля наряда) с подачей светового и звукового сигналов и передачи извещений на ПЦН системы передачи извещений «Атлас-20» Питание от внешнего источника постоянного **тока напряжением 10,2 – 14 В.** Потребляемый ток – не более 40 мА Прибор обеспечивает - контроль 3(4) шлейфов сигнализации, подключение цепи контроля наряда, - контроль состояния источника питания, - контроль датчика вскрытия блока, - допустимый ток 0 5 А и допускаемое напряжение 30 В на **выходе «Оповещение»** - программируемые режимы шлейфов сигнализации	

№ п/п	Наименование оборудования изделия	Тип, марка Код ОКП	ГОСТ или ТУ	Завод-изготовитель	Технические характеристики	Цена, руб с НДС
	Устройство оконечное концентратор	**УОО-К**		**ОА «Аргус-Спектр», г.Санкт-Петербург**	Предназначено для контроля до 30 шлейфов охранной сигнализации подключенных к блокам объектовым с передачей извещений на пульт централизованного наблюдения (ПЦН) системы передачи извещений «Атлас-20» Состав Устройство включает в себя следующие основные элементы - концентратор объектовый (КО) с источником питания - до 15 блоков объектовых (по 2 шлейфа сигнализации в каждом) Устройство обеспечивает - контроль 2-х шлейфов по каждому из 15 блоков объектовых, - программирование режимов шлейфов сигнализации, - квитирование на выносных индикаторах блоков объектовых постановки и снятия на ПЦН - контроль состояния основного и резервного источников питания концентратора Питание от сети переменного тока с номинальным напряжением 220 В частотой 50 Гц с резервированием от встроенного аккумулятора емкостью 7 Ач	
	Блок высокочастотного уплотнения	**«АТЛАС-20»**			Предназначен для контроля восьми сигнальных входов состояния источников питания, цепи контроля наряда и передачи извещений на пульт централизованного наблюдения СПИ «Атлас-20» Блок может использоваться с любыми приемно-контрольными приборами (ППК), имеющими релейные выходы на ПЦН Питание от внешнего источника постоянного тока напряжением 10,2 – 14 В Потребляемый ток – не более 40 мА Блок обеспечивает - контроль 8 сигнальных входов с подключенными к ним релейными выходами ПЦН приемно-контрольных приборов, - одновременную постановку и снятие с охраны шлейфов сигнализации, подключенные к 8-ми приемно-контрольным приборам с использованием релейного выхода блока - квитирование на выносном индикаторе постановки и снятия на ПЦН, - контроль цепи наряда, - контроль состояния источника питания, - контроль датчика вскрытия блока -	

№ п/п	Наименование оборудования изделия	Тип, марка. Код ОКП	ГОСТ или ТУ	Завод-изготовитель	Технические характеристики	Масса, кг
3.	**Система передачи извещений**	**«Фобос»** СПИ 040539-100/300-1	Дв2 408 011ТУ	**ОАО «РАДИЙ», г.Касли**	Предназначена для приема извещений с объектов, оборудованных охранной и пожарной сигнализацией и выдачи информации о состоянии охраняемых объектов дежурному пульта управления В системе используются проводные каналы связи – абонентские телефонные линии АТС, переключаемые на период охраны на аппаратуру системы либо выделенные линии *Особенности* программно-аппаратная совместимость с IBM/PC Отсутствие активных элементов, микросхем и транзисторов в устройстве оконечном (УО), его питания по телефонной линии	

Схема электрическая соединений прибора

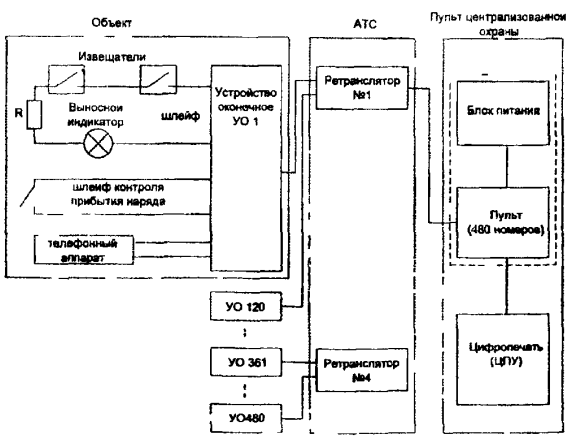

Информационная емкость	480 (120x4)	
Извещения телесигнализации, формируемые и обрабатываемые системой по каждому направлению	«Взят», «Не взят», «Тревога», «Наряд», «Снят», «Авария», «Замыкание»	
Команды телеуправления, **формируемые**, для исполнения	«Взять сразу», «Взять после выхода», «Запрос УО», «Запрос взятых», «Запрос снят	
Время регистрации извещения, с	5	
Каналы связи УО-Р	переключаемая телефонная линия	
Р-Р	специальная линия	
Р-ПО	специальная линия	
Напряжение питания, В		
переменного тока (50 Гц)	187 – 24	
постоянного тока (ретранслятор)	54 – 72	
Потребляемая мощность (пульт оператора), ВА	20	
Потребляемый ток (ретранслятор), А	1,5	
Выходное напряжением передатчика мВ	630 – 770	
Чувствительность приемника, мВ	15 – 45	
Диапазон рабочих температур, °С		
пульт оператора, ретранслятор	+1 +40	
устройство оконечное	-10 +45	
Габаритные размеры мм		
пульт оператора	320x250x90	3
ретранслятор	490x440x300	30
устройство оконечное	95x95x30	0,3

№ п/п	Наименование оборудования изделия	Тип, марка. Код ОКП	ГОСТ или ТУ	Завод-изготовитель	Технические характеристики
4.	**Система передачи извещений**	**«Фобос-3»** СПИ 0104061-120-2	ЯЛКГ 4256 12 003 ТУ	**ОАО «РАДИЙ», г.Касли**	Предназначена для формирования сообщений о нарушении шлейфов на охраняемом объекте и передачи сигналов по занятым абонентским линиям городской телефонной станции (ГТС) на пульт централизованной охраны (ПЦО), где оборудовано автоматизированное рабочее место (АРМ) СПИ «Фобос» *Особенности* - наличие функции автоматического взятия объекта на охрану и последующего снятия, автоматизация работы дежурных ПЦО с использованием автоматизированных рабочих мест

Схема электрическая соединений системы

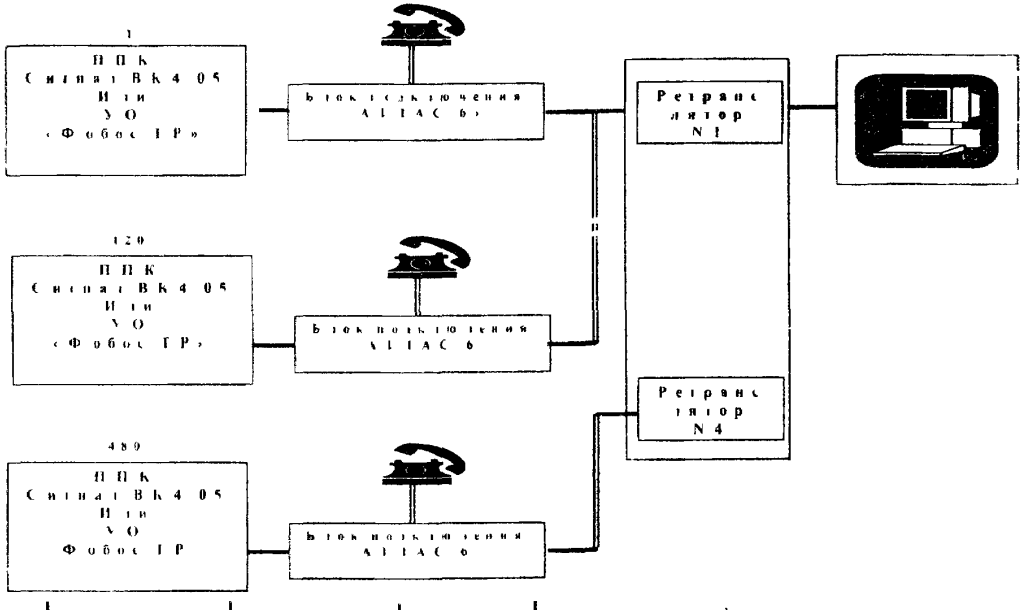

Информационная емкость	480 (120x4)
Извещения телесигнализации формируемые и обрабатываемые системой по каждому направлению	**«Взят», «Не взят», «Тревога», «Наряд», «Снят», «Авария», «Замыкание»**
Команды телеуправления, формируемые, для исполнения	«Взять сразу», «Взять после выхода» «Снять, «Запрос УО», «Запрос ретранслятора взятых», «Запрос ретранслятора снятых
Время регистрации извещения на АРМ, с	15
Частота приема сигналов от ППК (УО), кГц	18
ретранслятор – АРМ, мВ	1650
Уровень приема сигналов от ППК (УО), мВ	45 700
ретранслятор – АРМ, мВ	30 700
Скорость передачи информации по линии «ретранслятор-АРМ», бит/с	200
Напряжение питания, В	
(УО) - переменного тока (50 Гц)	220
- источника постоянного тока	12
ретранслятора - от станционного источника пост тока АТС	44 до 72
Потребляемый ток от станционного источника (ретранслятор) А	0 5
Диапазон рабочих температур, °С	
ретранслятора	+1 +45
ППК	-10 +45
Габаритные размеры и масса, мм, кг:	
ретранслятор	540x440x300 35
ППК	254x310x95 8

5. ТЕЛЕВИЗИОННЫЕ СИСТЕМЫ НАБЛЮДЕНИЯ.

№ п/п	Наименование оборудования изделия	Тип, марка Код ОКП	ГОСТ или ТУ	Завод-изготовитель	Напряжение питания, В	Потребляемая мощность, Вт	Угол зрения камеры по горизонтали, град.	Крепление	Габаритные размеры, мм	Масса, кг
1.	**Телевизионная система наблюдения**	**ТСН-7**		**ООО ПКФ «Волна-Сервис» г.Новгород**	Четырехкамерная ТВ-система для помещений и уличных условий. ТВ-камеры на устройствах наведения или кронштейнах. количество каналов – от одного до четырех. Имеет 1-2-3 поста управления, вариообъектив					
	Основной состав 4 ТВ-камеры на устройствах наведения, блок коммутации, пульт управления, мониторы с диагональю 23 – 50 см				Количество модификаций: 8 Длина линии связи по ТЛФ паре: до 2000 м по коаксиальному кабелю: до 10 км Разрешающая способность, твл: 400 – 600 Освещенность на объекте, лк: 0,01 – 2 Рабочий диапазон температур, °С: -50 +50					
2.	**Телевизионная система наблюдения**	**ТСН-6**		**то же**	Восьмикамерная (и более) ТВ-система для помещений и уличных условий, ТВ-камеры на устройствах наведения или кронштейнах. количество каналов – от одного до восьми (и более). Имеет 1-2-3 поста управления, вариообъектив.					
	Основной состав 8 ТВ-камеры на устройствах наведения, 2 блока коммутации (и более) пульт управления, мониторы с диагональю 23 – 50 см				Количество модификаций: 8 Длина линии связи по ТЛФ паре: до 2000 м по коаксиальному кабелю: до 10 км Разрешающая способность, твл: 400 – 600 Освещенность на объекте, лк: 0,01 – 2 Рабочий диапазон температур, °С: -50 +50					
3.	**Телевизионная система наблюдения**	**ТСН-8**		**то же**	ТВ-камера от сети 220 В или 12 В для помещений, на кронштейне или дистанционно управляемом устройстве наведения					
	Основной состав ТВ-камера, кронштейн, корректирующий усилитель, монитор с диагональю экрана 23-24 см				Количество модификаций: 4 Длина линии связи (ТЛФ паре или коаксиал): до 1000 м Разрешающая способность, твл: 400 – 600 Освещенность на объекте, лк: 0,5 – 2					
4.	**Телевизионная система наблюдения**	**ТСН-5**			Уличная ТВ-камера от сети 220 В либо от блока питания на кронштейне или дистанционно управляемом устройстве наведения Имеет 1-2-3 поста управления, вариообъектив возможна линия связи до 5 – 10 км.					
					Количество модификаций: 8 Длина линии связи (ТЛФ паре или коаксиал): до 1000 м Разрешающая способность, твл: 400 – 600 Освещенность на объекте лк: 0,5 – 2 Рабочий диапазон температур °С: -50 +50					

5. Камеры телевизионные передающие.

КТП-132	
Тип преобразователя свет-сигнал	ПЗС 1/3"
Разрешающая способность в центре,	375 тел лин.
Диапазон рабочих освещенностей, лк	3-50000
Электронный затвор, 1/с	от 1/50 до 1/10000
Напряжение питания камеры, В	12
Потребляемая мощность, Вт	1,5
Угол зрения камеры по горизонтали,	60 (20, 15) град.
Диапазон рабочих температур, °С	-10 . . +40
Габаритные размеры, мм	115x69x54
Масса, кг	0,25
Крепление	отверстие 1/4"

КТП-148	
Тип преобразователя свет-сигнал	ПЗС 1/3"
Разрешающая способность в центре,	375 тел лин
Диапазон рабочих освещенностей, лк	3-50000
Электронный затвор, 1/с	от 1/50 до 1/10000
Напряжение питания камеры, В	220
Потребляемая мощность, Вт	2,5
Угол зрения камеры по горизонтали,	60 (20, 15) град.
Диапазон рабочих температур, °С	-10 .. +40
Габаритные размеры, мм	176x69x77
Масса, кг	0,87
Крепление	отверстие 1/4"

КТП-148	
Тип преобразователя свет-сигнал	ПЗС 1/3"
Разрешающая способность в центре,	375 тел лин.
Диапазон рабочих освещенностей, лк	3-50000
Электронный затвор, 1/с	от 1/50 до 1/10000
Напряжение питания камеры, В	220
Потребляемая мощность, Вт	2,5
Угол зрения камеры по горизонтали,	60 (20, 15) град.
Диапазон рабочих температур, °С	-10 .. +40
Габаритные размеры, мм	176x69x77
Масса, кг	0,87
Крепление	отверстие 1/4"

КТП-147 (для работы на открытом воздухе)	
Тип преобразователя свет-сигнал	ПЗС 1/3"
Разрешающая способность в центре,	375 тел.лин.
Диапазон рабочих освещенностей, лк	3-50000
Электронный затвор, 1/с	от 1/50 до 1/10000
Напряжение питания камеры, В	12
Напряжение питания обогрева стекла	27 В
Потребляемая мощность, Вт	1,5 (без обогрева)
Угол зрения камеры по горизонтали,	60 (20) град
Диапазон рабочих температур, °С	-40 ... +40
Габаритные размеры, мм	152x126x126
Масса, кг	1,25
Крепление	отверстие 1/4"

КТП-132	
Тип преобразователя свет-сигнал	ПЗС 1/3"
Разрешающая способность в центре,	375 тел.лин
Диапазон рабочих освещенностей, лк	3-50000
Электронный затвор, 1/с	от 1/50 до 1/10000
Напряжение питания камеры, В	10,5 ... 14,0
Потребляемая мощность, Вт	1,5
Угол зрения камеры по горизонтали,	65 град
Диапазон рабочих температур, °С	+10 ... +40
Габаритные размеры, мм	90x100x100
Масса, кг	0,7
Крепление к потолку или стене с ручным наведением	

** возможен вариант поставки камер для работы на открытом воздухе в диапазоне температур от –40 до +40°С*

ЗАВОД-ИЗГОТОВИТЕЛЬ –
ООО ПКФ «Волна-Сервис» г.Новгород

КТП-162 (вариообъектив) камера для работы на открытом воздухе	
Тип преобразователя свет-сигнал	ПЗС 1/3"
Разрешающая способность в центре,	350 тел.лин.
Диапазон рабочих освещенностей, лк	10 – 50000
Электронный затвор, 1/с	от 1/50 до 1/10000
Напряжение питания камеры, В	10,5 – 14,0
Потребляемая мощность по цепи камеры (12В), Вт – 1,5	
Потреб мощность по цепи обогрева (220В), Вт – 70	
Угол зрения камеры по горизонтали,	7 – 30 град.
Диапазон рабочих температур, °С	-40 . +40
Габаритные размеры, мм	350x143x118
Масса, кг	2,5

КТП-165 малогабаритная телекамера	
Тип преобразователя свет-сигнал	ПЗС 1/3"
Разрешающая способность в центре,	375 тел.лин.
Диапазон рабочих освещенностей, лк	3-50000
Электронный затвор, 1/с	от 1/50 до 1/10000
Напряжение питания камеры, В	10,5 – 13
Потребляемая мощность, Вт	1,5
Угол зрения камеры по горизонтали,	62/47 град.
Диапазон рабочих температур, °С	-10 . +40
Габаритные размеры, мм	31x35x50
Масса, кг	0,65
Крепление	отверстие 1/4"

КТП-196 (вариообъектив) камера для работы на открытом воздухе	
Тип преобразователя свет-сигнал	ПЗС 1/3"
Разрешающая способность в центре,	375 тел.лин.
Диапазон рабочих освещенностей, лк	3-50000
Электронный затвор, 1/с	от 1/50 до 1/10000
Напряжение питания камеры, В	12
Напряжение питания обогрева стекла	15 В переменное
Угол зрения камеры по горизонтали,	7 . 28 град
Диапазон рабочих температур, °С	-40 +40
Габаритные размеры, мм	355x126x126
Масса, кг	3,5
Крепление	отверстие 1/4"

6. Пульты управления.

ПУ-202
Коммутатор видеосигнала 8х3 со встроенными корректорами и дополнительными выходами корректированных видеосигналов.
ПУ-202С –для работы на симметричную линию связи до до 800 м;
ПУ-202К –для работы на коаксиальную линию связи до 1(2) км.
Коммутация с местной панели управления на выходы 1...3, а также с двух ВПК-1 по выходам 2 и 3.
Управление камерами и их устройствами наведения с ВПУ-21.

Напряжение питания	220 В, 50 Гц
Потребляемая мощность, Вт	15
Диапазон рабочих температур, °С	+10 ... +40
Габаритные размеры, мм	365х309х66
Масса, кг	3,1

ВПУ-21
Выносной пульт управления для формирования и шифрации команд телеуправления для передачи по однопроводной линии связи.

Питание, В	12 от (ПУ-202)
Диапазон рабочих температур, °С	+10 ... +40
Габаритные размеры, мм	203х200х57
Масса, кг	0,8

ВПК-1
Выносной пульт коммутатора обеспечивает коммутацию на монитор видеосигнала с выбранной телекамеры из подключенных к ПУ-202.

Питание, В	12 от (ПУ-202)
Диапазон рабочих температур, °С	+10 ... +40
Габаритные размеры, мм	203х200х57
Масса, кг	0,5

ПУ-213 - пульт местного управления коммутатором КВС-17
Формирование команд коммутации видеосигнала и передача по многопроводной линии связи длиной до 5 м.

Диапазон рабочих температур, °С	+1 ... +35
Габаритные размеры, мм	220х140х46
Масса, кг	0,25

ПУ-200 – пульт управления однокамерной телевизионной системой.
Дистанционное включение, коррекция искажений видеосигналов.

Напряжение питания	220 В, 50 Гц
Потребляемая мощность, Вт	11
Выходное напряжение для питания камеры, В – 12	
Длина линии связи кабеля ТПП, м	ло 1000
Диапазон рабочих температур, °С	+1 ... +35
Габаритные размеры, мм	187х248х92
Масса, кг	2,9

ПУ-135 – пульт управления однокамерной телевизионной системой.
Дистанционное включение и выключение телекамеры КТП-148, коррекция искажений видеосигналов от коаксиального кабеля длиной 1 м.

Питание, В	220 В, 50 Гц
Диапазон рабочих температур, °С	+1 ... +40
Габаритные размеры, мм	203х112х83
Масса, кг	1,2

ПУ-208 – пульт управления однокамерной телевизионной системой.
Команды управления: устройством наведения, оптической приставкой, включение тревожной сигнализации, сканирование УН.
Способ управления – последовательный код по двухпроводной линии связи.

Напряжение питания, В	5
Потребляемый ток, мА	15
Диапазон рабочих температур, °С	+1 ... +35
Габаритные размеры, мм	220х140х46
Масса, кг	0,25

ЗАВОД-ИЗГОТОВИТЕЛЬ –
ООО ПКФ «Волна-Сервис» г.Новгород

ПУ-200 – пульт местного управления коммутатором КВС-17
Задание и индикация режимов работы КВС-17.
Формирование команд и передача по многопроводной линии связи длиной до 5 м.

Диапазон рабочих температур, °С	+1 ... +35
Габаритные размеры, мм	220х140х46
Масса, кг	0,25

ПУ-200 – пульт управления однокамерной телевизионной системой.
Питание камеры, коррекция видеосигнала, управление УН и управление оптической приставкой.

Напряжение питания	220 В, 50 Гц
Потребляемая мощность, Вт	7
Напряжение питания камеры (при I=220 мА) -12-14В	
Напряжение питания УН (при I=250 мА) – 27 В	
Длина линии связи, м	до 200
Кол-во жил кабеля управления	8
Габаритные размеры, мм	220х196х61
Масса, кг	1,6
Диапазон рабочих температур, °С	+1 ... +35

ПУ-229 – пульт дистанционного управления многоканальными многокамерными установками по двухпроводной линии связи с энергонезависимой памятью.
Длина линии связи до 10 км (совместно с ЛБ-20, ЛБ-22), выбор камеры (от1 до 64), управление УН ручное или автоматическое, управление оптической приставкой, автоматическое включение камеры при поступлении сигнала ССС, дистанционное включение линейных приборов.

Напряжение питания при I потреб. 15 мА – 5 В	
Габаритные размеры, мм	220х206х46
Масса, кг	0,47
Диапазон рабочих температур, °С	+1 ... +35

Совместимость по управлению с БС-52, БК-67, КВС-17, КВС-22.

7. Защитные кожуха.

ЗК - 25	
Защитный кожух для телевизионных камер на ПЗС обеспечивает их работоспособность в условиях пониженных температур при наличии пыли, дождя, снега и солнечной радиации	
Диапазон рабочих температур, ° С	от- 40 до + 45
Относительная влажность, %	до 100 при 25 °С
Мощность, потребляемая от сети 220 В, 50 Гц, Вт	29
Габаритные размеры, мм	173 x 100 x 87
Максимальные габаритные размеры камер, мм	58 x 65 x 55
Масса, кг	0,85
Крепление ЗК	сверху или снизу
Количество вводов для магистральных кабелей (∅ 8мм)	1 или 2

ЗК - 26	
Защитный кожух для телевизионных камер на ПЗС обеспечивает их работоспособность в условиях пониженных температур при наличии пыли, дождя, снега и солнечной радиации	
Диапазон рабочих температур, ° С	от- 40 до + 45
Относительная влажность, %	до 100 при 25 ° С
Мощность, потребляемая от сети 220 В, 50 Гц, Вт	60
Габаритные размеры, мм	376 x 143 x 115
Максимальные габаритные размеры камер, мм	240 x 60 x 70
Масса, кг	1,5
Крепление ЗК	сверху или снизу
Количество вводов для магистральных кабелей (∅ 8мм)	1,2 или 3
Питание камер может осуществляться непосредственно от ЗК (220 В, 50 Гц) или любого внешнего источника	

ЗАВОД-ИЗГОТОВИТЕЛЬ –
ООО ПКФ «Волна-Сервис» г.Новгород

8.УСТРОЙСТВА НАВЕДЕНИЯ.

УН - 70	
Условия эксплуатации, °С	-40 … +40
Угол наведения, град. по горизонтали	360
Угол наведения, град. по вертикали	+45 … -40
Нагрузочная способность, кг	3,5
Габаритные размеры, мм	90x107x97
Масса, кг	0,3
Крепление – к горизонтальной или вертикальной плоскости тремя болтами М6	

УН - 52

Дистанционно управляемое УН для эксплуатации на открытом воздухе под воздействием пыли, дождя, снега, солнечной радиации.

Условия эксплуатации, °С	-40 … +40
Угол наведения, град. по горизонтали	270
Угол наведения, град. по вертикали	+45 … -40
Скорость наведения, град/с:	
по горизонтали	7,5
по вертикали	4,5
Питание электродвигателей, В	12
Ток потребления, мА	250
Нагрузочная способность, кг	1,5
Габаритные размеры, мм	118x168x171
Масса, кг	3,1
Крепление – 3 отверстия М4 в основании	

УН-53 *(дистанционно управляемое)*

Условия эксплуатации, °С	-10 … +40
Угол наведения, град. по горизонтали	180
Угол наведения, град. по вертикали	+45 … -40
Скорость наведения, град/с:	
по горизонтали	6,0
по вертикали	4,0
Питание электродвигателей, В	12
Ток потребления, мА	250
Нагрузочная способность, кг	1,50
Габаритные размеры, мм	76x78x138
Масса, кг	0,6
Крепление – к стене (на плоскость).	

УН – 77

Дистанционно управляемое УН для эксплуатации на открытом воздухе под воздействием пыли, дождя, снега, солнечной радиации.

Условия эксплуатации, °С	-40 … +40
Угол наведения, град. по горизонтали	320
Угол наведения, град. по вертикали	+45 … -60
Скорость наведения, град/с:	
по горизонтали	5,5 ±1
по вертикали	4,25 ±1
Питание электродвигателей, В	12
Ток потребления, мА	250
Нагрузочная способность, кг	5,0
Габаритные размеры, мм	118x168x171
Масса, кг	3,5
Крепление – 3 отверстия М4 в основании	

УН – 34

Условия эксплуатации, °С	-40 … +40
Угол наведения, град. по горизонтали	360
Угол наведения, град. по вертикали	+45 … -40
Нагрузочная способность, кг	1,6
Габаритные размеры, мм	91x91x102
Масса, кг	0,25
Крепление к горизонтальной или вертикальной плоскости для ручного наведения камеры на объект наблюдения	

УН - 50

Условия эксплуатации, °С	-40 … +40
Угол наведения, град. по горизонтали	360
Угол наведения, град. по вертикали	+45 … -40
Нагрузочная способность, кг	1,2
Габаритные размеры, мм	187x189x90
Масса, кг	0,35
Крепление к горизонтальной или вертикальной плоскости для ручного наведения камеры на объект наблюдения	

ЗАВОД-ИЗГОТОВИТЕЛЬ –
ООО ПКФ «Волна-Сервис» г.Новгород

УН – 59 (УН – 59 – 1)

Дистанционно управляемые УН для работы на открытом воздухе

УН-59 производит наведение в горизонтальной вертикальной плоскостях, УН-59-1 – в горизонтальной плоскости

Условия эксплуатации, °С	-40 +50
Угол наведения, град по горизонтали	270
Угол наведения, град по вертикали	+10 -45
Скорость наведения, град/с	
по горизонтали	6,0
по вертикали	4,0
Питание электродвигателей, В	27
Ток потребления мА	180
Нагрузочная способность, кг	5,0
Габаритные размеры мм	231x85x155
Масса кг	3 (2,5 для УК-59-1)
Крепление к стене (на плоскости к внешнему или внутреннему углу)	

УН – 66 неуправляемое (кронштейн) для телекамер комнатного исполнения

Расположение камеры	над (под) УН
Угол фиксации камеры, град по горизонтали	360
по вертикали	+30 (90) –90 (30)
Нагрузочная способность кг	до 0,5
Крепление – к стене (к полу к потолку)	
Расстояние от стены до оси вращения мм	80
Габаритные размеры, мм	30x43x88
Масса кг	0 08
Отверстие крепления камер	1/4"

УН – 67 (УН-67-1) неуправляемое (кронштейн) для телевизионных камер уличного исполнения

Расположение камеры	над (под) УН
Угол фиксации камеры град по горизонтали	360
по вертикали	+20 (90) –90 (20)
Нагрузочная способность кг	До 5
Крепление – к стене (к полу, к потолку)	
Расстояние от стены до оси вращения, мм	160 (200)
Габаритные размеры, мм	70x94x185 (70x94x225)
Масса кг	0,5

УН – 73 (УН – 73 – 1)

Устройство наведения с дистанционным управлением

Расположение камеры – над УН
Управление с БС-52 БК-67 ПУ-218

Скорость наведения град/с	
по горизонтали	12 ±3
по вертикали	7 ±2
Угол обзора, град, по горизонтали	± 180
по вертикали	+35 -45
Нагрузочная способность кг	0,5
Питание электродвигателей, В	27 (3)
Расстояние от стены до оси вращения мм	125
Габаритные размеры, мм	148x70x86 (54x70x86)
Масса кг	0,4
Диапазон рабочих температур °С	от –5 до +40

ЗАВОД-ИЗГОТОВИТЕЛЬ – ООО ПКФ «Волна-Сервис» г.Новгород

9. Блоки соединения и коммутации

БС - 51

- дешифрация и трансляция команд телеуправления с ПУ0202 и ВПУ-21 на камеру и ее УН
- обеспечивает питание камеры (12В/120 мА) обогрев защитного стекла (27В/200 мА) питание электродвигателей УН (12В/250 мА)
- возможно преобразование полного телевизионного сигнала в симметричный
- напряжение питания – 220 В, 50 Гц
- диапазон рабочих температур от –40°С до +40°С
- габаритные размеры, мм – 300х277х78
- масса, кг – 2,15
- способ крепления – к стене

БС – 52 *для организации одно- и многокамерных систем, имеет 1 канал*

- выполняемые функции питание камеры, передача команд управления по двухпроводному кабелю, формирование команд управления УН, оптической приставкой и обогревом стекла, коррекция видеосигнала и передача его по коаксиальному кабелю или телефонной паре, анализ состояния тревожной сигнализации
- напряжение питания – 220 В, 50 Гц
- мощность потребления, Вт – 25
- напряжение питания камеры – 12 14 В 220 мА
- напряжение питания УН, оптической приставки, обогрева 27 В, 250 мА
- количество входов ССС – 2
- количество «сухих» контактов – 1
- коррекция затухания видеосигнала по выходу линии связи до 1 км
- диапазон рабочих температур от –40°С до +40°С
- габаритные размеры, мм – 300х277х78
- масса, кг – 2,15
- способ крепления – к стене

10.Блок коммутации и коммутаторы видеосигналов.

БК – 67
для организации многокамерных систем, имеет 4 камерных канала

- выполняемые функции питание камеры, передача команд управления по двухпроводному кабелю, формирование команд управления УН, оптической приставкой коррекция видеосигнала и передача его по коаксиальному кабелю или телефонной паре, анализ состояния тревожной сигнализации
- напряжение питания – 220 В 50 Гц
- мощность потребления, Вт – 35
- напряжение питания камеры (4-х) – 12 14 В 220 мА
- напряжение питания УН оптической приставки 27 В 250 мА
- количество входов ССС – 8 (по 2 на канал)
- количество «сухих» контактов – 4 (по 1 на канал)
- диапазон рабочих температур от –40°С до +40°С
- габаритные размеры мм – 360х113х270
- масса, кг – 4

КВС – 17
для организации многокамерных систем, имеет 8 камерных канала

- выполняемый функции автоматическая или ручная коммутация на 1 выход одного из 8-ми видеосигналов по командам с ПУ-229 или ПУ-212, ручная коммутация одного из восьми видеосигналов на выход 2 по командам с ПУ-213, коррекция АЧХ, формирование и замешивание в видеосигнал информации о номере канала, дате времени по выходу 1 анализ сигналов ССС и коммутация по «Тревоге» питание камер
- напряжение питания – 220 В, 50 Гц
- мощность потребления Вт – 15
- напряжение питания камеры – 12 14 В, 220 м
- длина линии связи для ПУ-229 – до 5 км
  для ПУ-212, ПУ 213 – до 3 м
- количество входов ССС – 8
- количество жил линий связи – 2
- диапазон рабочих температур от –40°С до **+45°С**
- габаритные размеры, мм – 446х270х115
- масса, кг – 5,5

КВС – 22

коммутатор видеосигналов 8 х 1

- ручной и автоматический режим коммутации
- дистанционное управление с ПУ 229
- напряжение питания – 220 В 50 Гц
- потребляемая мощность, Вт – не более 6
- количество входов – 8
- коэффициент передачи видеосигнала – 1
- длина кабеля РК 75 по каждому входу или выходу, м – 50
- время переключения входов сек – 3 – 15
- габаритные размеры мм – 215х210х65
- масса, кг – 0,6
- диапазон рабочих температур, °С – от +1 до +35

КВС - 15

электромеханический коммутатор 4 х 1

- габаритные размеры, мм – 203х200х57
- масса, кг – 0 6
- диапазон рабочих температур, °С – от +10 до +40

ЗАВОД-ИЗГОТОВИТЕЛЬ – ООО ПКФ «Волна-Сервис» г.Новгород

11. Линейные блоки

ЛБ - 51

для формирования напряжения питания ПУ-208, ПУ-229 и преобразования уровней входных и выходных сигналов управления

Напряжение питания	220 В, 50 Гц
Потребляемая мощность, Вт	3
Диапазон рабочих температур, °С	+1 +35
Выходное напряжение для ПУ	5 В, 70 мА
Амплитуда входных сигналов	уровни ТТЛ-логики
Амплитуда выходных сигналов, В	от 30 до 42
Габаритные размеры, мм	102x152x58
Масса, кг	0,72
Гальваническая развязка выходных сигналов	

ЛБ – 22

для питания ПУ-208, ПУ-229 и преобразования уровней сигналов управления, коррекции видеосигнала и распределения его на три потребителя

Напряжение питания	220 В, 50 Гц
Потребляемая мощность, Вт	5
Диапазон рабочих температур, °С	+1 . +35
Выходное напряжение для ПУ	5 В, 70 мА
Амплитуда входных сигналов	уровни ТТЛ-логики
Амплитуда выходных сигналов, В	от 30 до 42
Длина кабеля РК-75-9 или ТПП, м	от 0 до 1000
Габаритные размеры, мм	230x113x180
Масса, кг	0,47
Гальваническая развязка выходных сигналов	

ЛБ - 28

для коррекции искажений АЧХ, вносимых коаксиальным кабелем в видеосигнал

Напряжение питания	220 В, 50 Гц
Потребляемая мощность, Вт	5
Количество каналов	4
Длина кабеля РК-75-9 по каждому входу, м - 1000	
Габаритные размеры, мм	215x210x63
Масса, кг	0,7
Диапазон рабочих температур, °С	+1 . +35

10.Блоки питания. Усилитель – распределитель.

БП – 382

Выходное напряжение, В	12 (9 6, 5)
Выходной ток, мА	200
Напряжение питания	220 В, 50 Гц
Габаритные размеры, мм	150x129x63
Масса, кг	0,7
Диапазон рабочих температур, °С	от –10 до +40

БП - 388

Блок аварийного электропитания для телекамер или отдельных блоков

Выходное напряжение, В	12
Выходной ток, мА	не более 450
Напряжение питания	220 В, 50 Гц
Емкость аккумуляторной батареи, Ач	4,5
Сигнализация при отсутствии напряжения в цепи питания	
Диапазон рабочих температур, °С	от –40 до +40
Габаритные размеры, мм	234x280x120
Масса, кг	3,5

БП - 424

Выходное напряжение, В, переменное	15
Выходной ток, мА	не более 730
Напряжение питания	220 В, 50 Гц
Диапазон рабочих температур, °С	от –40 до +40
Габаритные размеры, мм	204x68x160
Масса, кг	1,5

БП - 380

для питания приборов и узлов телесистем

Напряжение питания	220 В, 50 Гц
Выходное напряжение, В	12 ± 0,47
Ток нагрузки, мА	150
Напряжение пульсации, мВ эфф	10
Габаритные размеры, мм	80x51x48
Масса, кг	0,33
Диапазон рабочих температур, °С	от –10 до +40

БП – 426

блок питания телевизионной камеры

Напряжение питания	220 В, 50 Гц
Выходное напряжение, В	12 – 14
Выходной ток нагрузки, мА	220
Напряжение пульсации, мВ эфф	5
Предназначен для установки в ЗК-25-4, ЗК-26	

УР - 23

Усилитель-распределитель полного телевизионного сигнала

Количество каналов	1 (2 для УР-23-1)
Количество выходов в канале	4
Длина кабеля РК-75-9-13 по входу, м	до 1000
Напряжение питания	220 В, 50 Гц
Потребляемая мощность, Вт	5
Габаритные размеры, мм	215x210x63
Масса, кг	0,6 (0,7 для УР-23-1)
Диапазон рабочих температур, °С	от +1 до +35

ЗАВОД-ИЗГОТОВИТЕЛЬ – ООО ПКФ «Волна-Сервис» г.Новгород

ВП23В107

Диагональ экрана, см	23
Разрешающая способность, тел. линий	600
Выход для питания ТВ камеры	12 В, 150 мА
Напряжение питания	220 В, 50 Гц
Потребляемая мощность, Вт	25
Габаритные размеры, мм	233x225x213
Масса, кг	6,0
Диапазон рабочих температур, °С	от +1 до +40

ВП24В119

- вывод любого из четырех входных изображений по команде оператора
- автопросмотр входных изображений с регулировкой времени переключения в пределах 2÷15 сек.
- дополнительный выход видеосигнала
- выход звукового сигнала
- питание телевизионной камеры – 12 В

Разрешающая способность, тел. линий	600
Ном. мощность звукового канала, Вт – не менее 0,5	
Величина входного звукового сигнала, мВ - 250	
Напряжение питания	170÷250 В, 50 Гц
Потребляемая мощность, Вт	20
Габаритные размеры, мм	275x260x260
Масса, кг	5,0
Диапазон рабочих температур, °С	от +1 до +35
Возможен вариант поставки без коммутатора	

ВП34В118

- вывод любого из четырех входных изображений по команде оператора
- автоматический просмотр входных изображений с регулировкой времени переключения в пределах 2÷15 сек.
- Дополнительный выход видеосигнала

Разрешающая способность, тел. линий	не менее 800
Напряжение питания	170÷250 В, 50 Гц
Потребляемая мощность, Вт	25
Габаритные размеры, мм	345x325x330
Масса, кг	6,5
Диапазон рабочих температур, °С	от +1 до +35

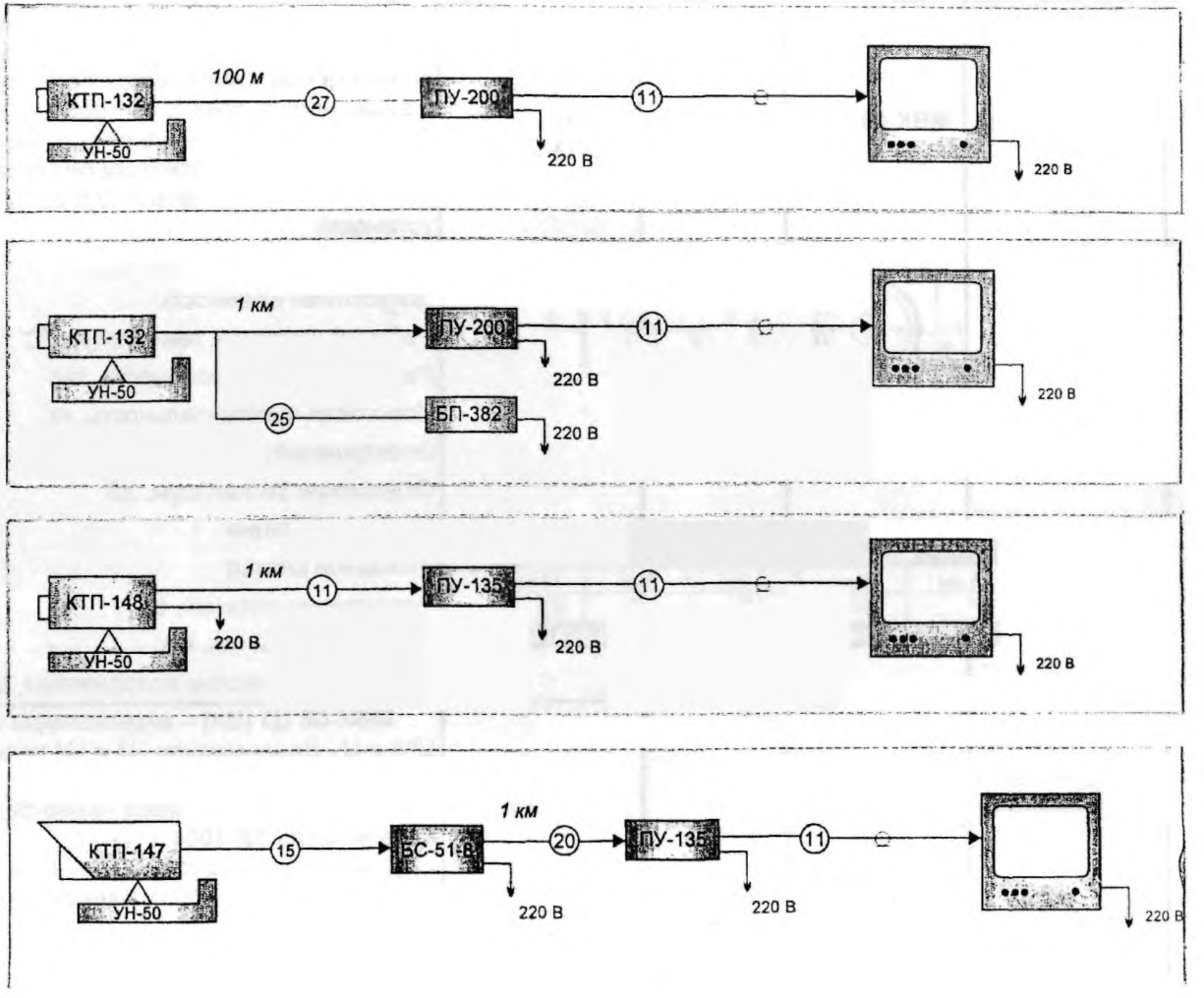

№ п/п	Наименование оборудования изделия	Тип, марка. Код ОКП	ГОСТ или ТУ	Завод-изготовитель	Технические характеристики	Цена, руб. с НДС
14.	**Видеокамеры**	**МВК-08 АРД**		**ЗАО «БайтЭрг», г. Москва**	Видеокамеры сертифицированны. В серии видеокамер МВК-08 АРД черно-белого изображения устанавливается объектив с автоматической регулировкой диафрагмы (АРД) фирмы «COMPUTAR» и видеомодуль МВК-S.111 (МВК-S.11), разработки и производства ЗАО «БайтЭрг». Объектив с АРД позволяет использовать камеру в широком диапазоне освещенности, практически без ограничения верхнего предела. Набор фокусных расстояний объективов от 2,6 до 12 мм. Камера рекомендуется для наружной установки.	
					Исполнение — герметичное Допустимая влажность — без ограничения Рабочий диапазон температур, °С — -30 … +50 Разрешающая способность, твл — 450 Пороговая чувствительность, лк — 0,02 (0,001) Электронный затвор, с — 1/50 – 1/10000 Отношение сигнал/шум, дБ — не менее 46 Гамма коррекция — 0,45 Выходной сигнал — 1 В/75 Ом, CCIR Напряжение питания, В — 10 … 13,5 Потребляемый ток, мА — 140 при «арктическом исполнении», мА — 180	
15.	**Видеокамеры**	**МВК-08Ц**		**то же**	**МВК-08 Ц3 (Ц4)** – видеокамеры цветного изображения на базе видеомодулей Ц№ и Ц;. Видеомодули Ц3 и Ц4 отличаются своими электронно-оптическими характеристиками. **МВК-08** – видеокамера черно-белого изображения, выполнена на базе видеомодуля SK-1004. Для видеокамер серии МВК-08 возможно «арктическое исполнение» (температура до –60°С). Камеры рекомендуются для наружной установки.	
					Исполнение — герметичное Допустимая влажность — без ограничения Рабочий диапазон температур, °С — -50 … +50 Разрешающая способность, твл: МВК-08 Ц3 (Ц4) — 380 (460) МВК-08 ч/б — 400 Фокусное расстояние для МВК-08 Ц3 (Ц4), мм — 3,6 *(другие фокусные расстояния по заказу)*	

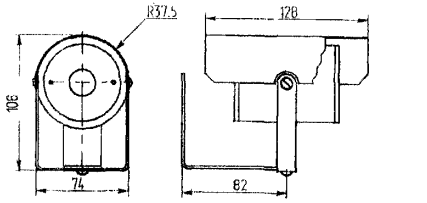

Фокусное расстояние объектива				
2,6 мм	4 мм	6 мм	8 мм	12 мм
99°	64°	44°	35°	23°
Угол зрения видеокамеры по горизонту				

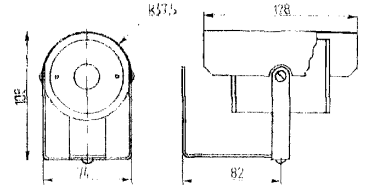

№ п/п	Наименование оборудования изделия	Тип, марка. Код ОКП	ГОСТ или ТУ	Завод-изготовитель	Технические характеристики		Цена, руб. с НДС
					Фокусное расстояние для МВК-08 ч/б, мм	2,45 - 16	
					Пороговая чувствительность, лк: МВК-08 Ц3 (Ц4)	1 (0,5)	
					МВК-08 ч/б	0,1	
					Электронный затвор, с: МВК-08 Ц3 (Ц4)	1/50 – 1/10000	
					МВК-08 ч/б	1/50 – 1/100000	
					Отношение сигнала/шум, дБ: МВК-08 Ц3 (Ц4)	45	
					МВК-08 ч/б	46	
					Гамма коррекция	0,45	
					Выходной сигнал: МВК-08 Ц3 (Ц4)	1 В/75 Ом, PAL	
					МВК-08 ч/б	1 В/75 Ом, PCCIR	
					Напряжение питания, В	10 ... 13,5	
					Потребляемый ток, мА: : МВК-08 Ц3 (Ц4)	180	
					МВК-08 ч/б	100	

Фокусное расстояние объектива							
2,45 мм	2,96 мм	3,6 мм	4 мм	6 мм	8 мм	12 мм	16 мм
93°	82°	78°	68°	50°	38°	25°	17°
Угол зрения видеокамеры по горизонту							

16.	**Видеокамеры**	**МВК-09**		**ЗАО «БайтЭрг», г. Москва**	Видеокамеры черно-белого изображения. Корпуса видеокамер этой серии имеют сферическую форму. Это позволяет создать оптимальную антивандальную конструкцию камер, для установки на неохраняемых территориях и в местах с повышенной криминогенной обстановкой. Рекомендуется для наружной установки. Серия камер выполнена на базе видеомодуля SK-1004. Выпускаются тир модификации: шар в стакане **МВК-09 СКм;** шар на кронштейне **МВК-09Мк**; шар врезной выполнена на базе видеомодуля SK-1004.		
					МВК-09 Мн.		
					Исполнение	герметичное	
					Допустимая влажность	без ограничения	
					Рабочий диапазон температур, °С	-50 ... +50	
					Фокусное расстояние, мм	3,6	
					(другие фокусные расстояния по заказу)		
					Разрешающая способность, твл	400	
					Пороговая чувствительность, лк	0,01	
					Электронный затвор, с	1/50 – 1/100000	
					Отношение сигнал/шум, дБ	не менее 46	
					Гамма коррекция	0,44	
					Выходной сигнал	1 В/75 Ом, CCIR	
					Напряжение питания, В	10 ... 13,5	
					Потребляемый ток, мА	100	

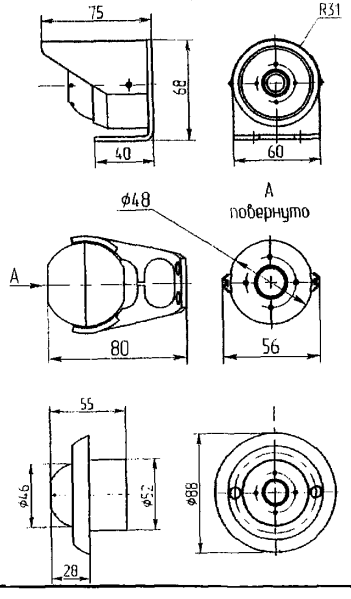

№ п/п	Наименование оборудования изделия	Тип, марка. Код ОКП	ГОСТ или ТУ	Завод-изготовитель	Технические характеристики	Цена, руб. с НДС
17.	**Видеокамеры**	**МВК-16**		**ЗАО «БайтЭрг», г. Москва**	Видеокамеры черно-белого изображения. Рекомендуется для наружной установки. Возможна комплектация блоком ИК подсветки БИК-16 для эффективной работы камеры в темное время суток. Дальность ИК подсветки до 8 м, угол 35° по горизонту. Исполнение камеры на кронштейне шарнирного типа со скрытой проводкой позволяет повысить ее вандалозащищенность. Подпятник кронштейна одновременно служит угловым адаптером для регулирования направления обзора камеры в широком диапазоне. Использование гермоввода снимает ограничения по влажности окружающей среды.	
					Исполнение: герметичное Допустимая влажность: без ограничения Рабочий диапазон температур, °С: -50 ... +50 Разрешающая способность, твл: 420 Пороговая чувствительность, лк: 0,05 Электронный затвор, с: 1/50 – 1/100000 Отношение сигнал/шум, дБ: не менее 46 Гамма коррекция: 0,45 Выходной сигнал: 1 В/75 Ом, CCIR Напряжение питания, В: 10 ... 13,5 Потребляемый ток, мА: 100 (без БИК) Потребляемый ток БИК, мА: 60	
					Фокусное расстояние объектива: 2,45 мм / 2,96 мм / 3,6 мм / 4 мм / 6 мм / 8 мм / 12 мм / 16 мм Угол зрения видеокамеры по горизонту: 93° / 82° / 78° / 68° / 50° / 38° / 25° / 17°	
18.	**Видеокамеры**	**МВК-18**		**то же**	Видеокамеры черно-белого изображения созданы на базе видеомодуля МВК-S.122. Рекомендуется для наружной установки. Возможна комплектация блоком ИК подсветки БИК-18 для эффективной работы камеры в темное время суток. Дальность ИК подсветки до 8 м, угол 35° по горизонту. Возможно «арктическое исполнение» (аналогичное «арктическому исполнению» видеокамер серии МВК-08). Исполнение: герметичное Допустимая влажность: без ограничения	

№ п/п	Наименование оборудования изделия	Тип, марка. Код ОКП	ГОСТ или ТУ	Завод-изготовитель	Технические характеристики		Цена, руб. с НДС
		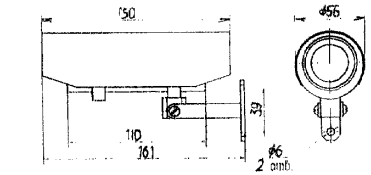			Рабочий диапазон температур, °С	-50 … +50	
					Разрешающая способность, твл	450	
					Пороговая чувствительность, лк	0,02	
					Электронный затвор, с	1/50 – 1/100000	
					Отношение сигнал/шум, дБ	не менее 46	
					Гамма коррекция	0,45	
					Выходной сигнал	1 В/75 Ом, CCIR	
					Напряжение питания, В	10 … 13,5	
					Потребляемый ток, мА	100	
					при «арктическом исполнении», ма	140	
					Потребляемый ток БИК, мА	60	

Фокусное расстояние объектива

4 мм	6 мм	8 мм	12 мм	16 мм
68°	50°	38°	25°	17°

Угол зрения видеокамеры по горизонту

19	**Видеокамеры**	**МВК-19**		**ЗАО «БайтЭрг», г. Москва**	Видеокамеры черно-белого изображения. Корпуса видеокамер этой серии имеют сферическую форму. Это позволяет создать оптимальную антивандальную конструкцию камер, для установки на неохраняемых территориях и в местах с повышенной криминогенной обстановкой. Рекомендуется для наружной установки. Серия камер выполнена на базе видеомодуля МВК-S.122. Выпускаются две модификации: шар в стакане **МВК-19С (СИК);** шар на кронштейне **МВК-09К (КИК).** Отличаются от серии камер МВК-09 улучшенными электронными характеристиками. Могут комплектоваться встроенной ИК-подсветкой (дальность до 5 м, угол 35° по горизонту).		
		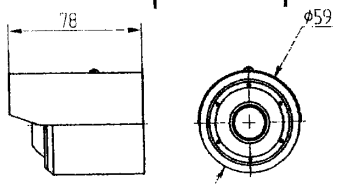			Исполнение	герметичное	
					Допустимая влажность	без ограничения	
					Рабочий диапазон температур, °С	-50 … +50	
					Фокусное расстояние, мм	3,6	
		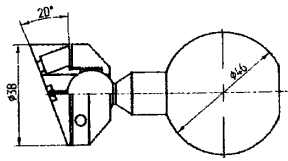			*(другие фокусные расстояния по заказу)*		
					Разрешающая способность, твл	450	
					Пороговая чувствительность, лк	0,02	
					Электронный затвор, с	1/50 – 1/100000	
					Отношение сигнал/шум, дБ	не менее 46	
					Гамма коррекция	0,44	
					Выходной сигнал	1 В/75 Ом, CCIR	
					Напряжение питания, В	10 … 13,5	
					Потребляемый ток, мА	100	
		Потребляемый с БИК, мА		160			

6. ОПОВЕЩАТЕЛИ СВЕТОВЫЕ И ЗВУКОВЫЕ.

№ п/п	Наименование оборудования изделия	Тип, марка. Код ОКП	ГОСТ или ТУ	Завод-изготовитель	Технические характеристики	Цена, руб. с НДС
1.	**Система речевого оповещения**	**«ОРФЕЙ»**		**ОА «Аргус-Спектр», г.Санкт-Петербург**	***Сертификат соответствия № РОСС.RU.ББ05.Н00209, пожарной безопасности № ССПБ.RU.ОП002.В00467.*** Предназначен для трансляции предварительно записанных речевых сообщений в системах пожарной сигнализации на объектах различной степени сложности. Состав: блок речевого оповещения (БРО), состоящий из цифрового «магнитофона», записывающего одно или несколько речевых сообщений, и усилителя низкой частоты. Акустические модули (АМ) – звуковые колонки с динамическими громкоговорителями.	

Общая продолжительность речевого сообщения, сек, не менее	32
Номинальная выходная мощность усилителя, Вт	10
Номинальная мощность АМ, не менее, Вт	3
(допускается использовать с мощностью 1 кВ)	
Номинальное сопротивление АМ, Ом	8
Сопротивление линий, соединяющих БРО и АМ, Ом	3
Напряжение питания, В	10,5 – 15
Ток потребления в дежурном режиме, мА	50
Диапазон рабочих температур, °С: БРО	+5 … +55
АМ	-10 … +55

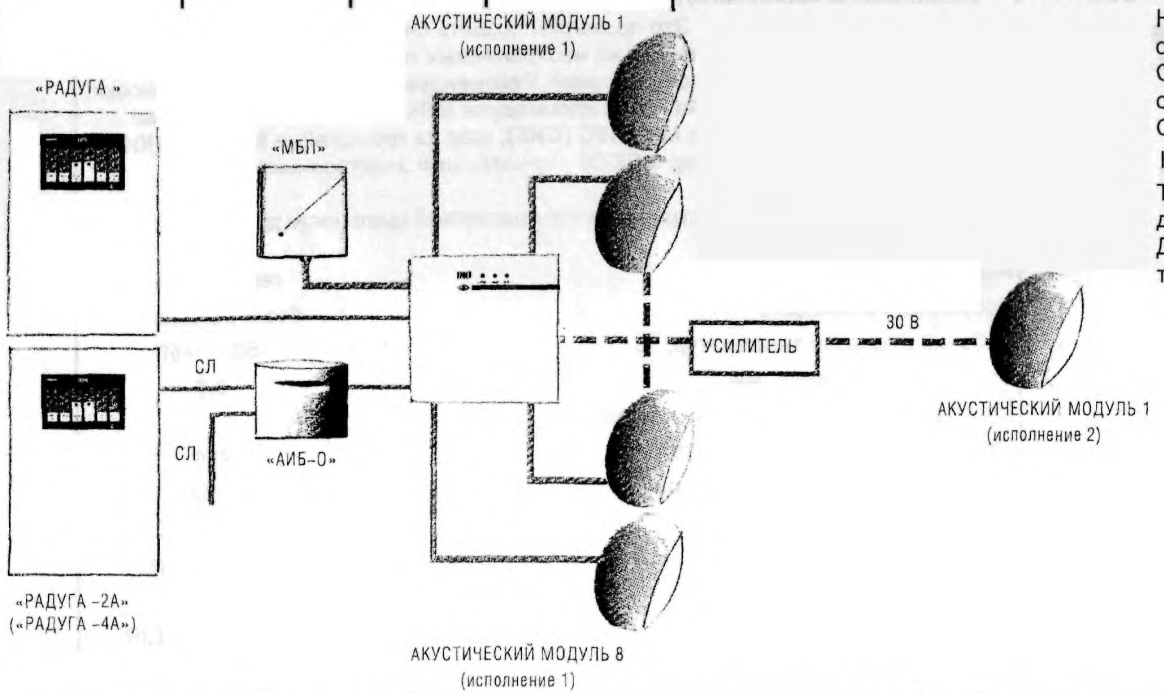

№ п/п	Наименование оборудования изделия	Тип, марка. Код ОКП	ГОСТ или ТУ	Завод-изготовитель	Технические характеристики	Цена, руб. с НДС
					СХЕМА ВНЕШНИХ СОЕДИНЕНИЙ 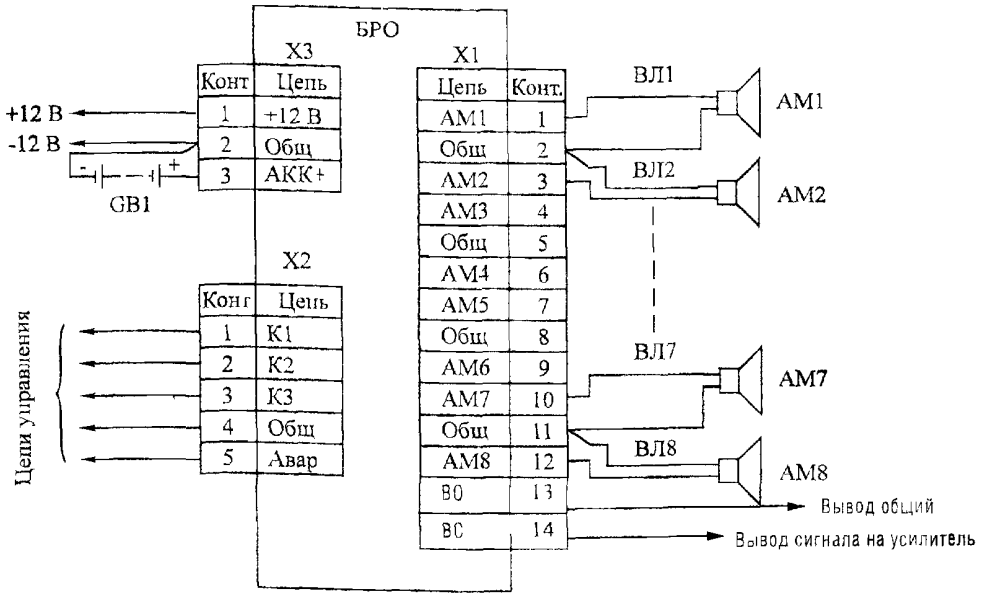 	ВОЗМОЖНОСТИ ЗАПУСКА СИСТЕМЫ ОРФЕЙ НА ОПОВЕЩЕНИЕ 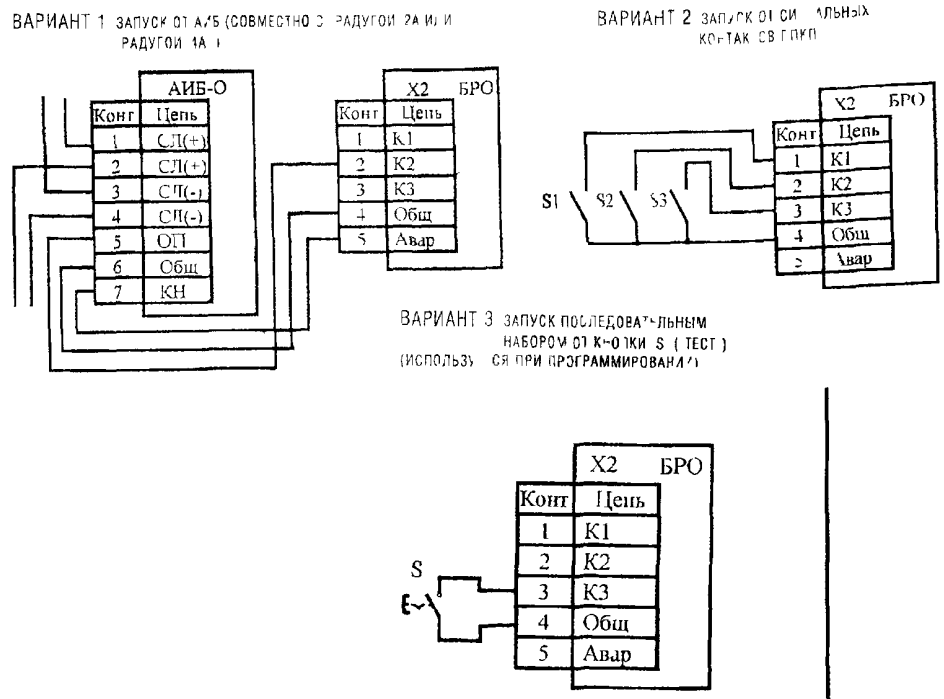 	
2.	**Акустический модуль** (исполнение 2)			**ОА «Аргус-Спектр», г.Санкт-Петербург**	***Сертификат соответствия № РОСС.RU.ББ05.Н00209, пожарной безопасности № ССПБ.RU.ОП002.В00467.*** Предназначен для использования в системах речевого оповещения и трансляции на объектах различного назначения Могут монтироваться как на стене так и на потолке (в том числе подвесном). Номинальная мощность, Вт — 3 Номинальное сопротивление, Ом — 400 Номинальное входное напряжение, В — 30 Габаритные размеры, мм для крепления на стене — диаметр 170, высота 70 для крепления на потолке — диаметр 170, высота 100 Диапазон рабочих температур, °С — -10 +55	

№ п/п	Наименование оборудования изделия	Тип, марка Код ОКП	ГОСТ или ТУ	Завод-изготовитель	Технические характеристики	Масса, кг
3.	**Оповещатели охранно-пожарные звуковые**	**О-29 «Свирель-2»; О-29/1 «Свирель-2» исп.01**	АЦДР 425 542 001 ТУ	**ОАО «РАДИЙ», г.Касли**	Предназначены для подачи звукового сигнала при обнаружении проникновения на охраняемый объект а также для подачи звуковых сигналов на различных объектах в помещении и на улице Оповещатель обеспечивает совместную работу с приборами приемно-контрольными типа «Сигнал ВК» «Сигнал-ВК4» «Смгнал-20» и любыми другими имеющими на выходе контакты на которые в режиме «Тревога» на оповещатель подается напряжение постоянного тока *(в скобках – для оповещателя «Сирень 2» исп 01)* Уровень громкости на расстоянии 1м дБ 110 (100) Несущая частота звуковых сигналов Гц 2000-4000 Напряжение питания В 10 2 – 14 4 Потребляемый ток мА не более 600 (300) Время технической готовности с не более 1 Диапазон рабочих температур °С -30 +45 Работоспособность при относительной влажности при +25°С до 100% с конденсацией влаги Габаритные размеры мм 66x92x118	0 6
4.	**Оповещатель охранно-пожарный звуковой**	**О-29/3 «Свирель-2» исп.03**	АЦДР 425 542 001 ТУ	**ОАО «РАДИЙ», г Касли**	Предназначен для подачи звукового и светового сигнала при обнаружении проникновения на охраняемый объект а также для подачи аварийного звукового и светового сигнала на различных объектах в помещениях и на улице Количество охраняемых зон 1 Уровень громкости на расстоянии 1м дБ 100 Несущая частота звуковых сигналов Гц 2000-4000 Ток, потребляемый сиреной мА не более 300 Ток потребляемый световым индикатором мА не более 50 Время технической готовности с не более 1 Время непрерывной работы, мин не менее 10 Диапазон температур °С -30 +45 Габаритные размеры мм 66x92x118	О 6

№ п/п	Наименование оборудования изделия	Тип, марка Код ОКП	ГОСТ или ТУ	Завод-изготовитель	Технические характеристики	Масса, кг
5.	**Оповещатели охранно-пожарные комбинированные**	**ООПК-1 (СЗУ)** 43 7246)	ТУ 4372-005-00227843-96	**Завод «Спецавтоматика», г. Екатеринбург**	***Сертификат соответствия № РОСС.RU.ББ05.Н00257, сертификат пожарной безопасности ССПБ.RU.ОП002.В.00560*** *действуют до 14 04 2003г* Предназначены для комплектации систем пожарной, охранной и охранно-пожарной сигнализации Оповещатели должны обеспечивать выдачу светового и звукового сигнала при нарушении зоны охраняемого объекта и выдаче сигнала от прибора охранной, пожарной и охранно-пожарной сигнализации, а также при вскрытии крышки оповещателя Напряжение питания, В постоянного тока 12 переменного тока 220 Потребляемый ток (для оповещателя постоян тока), мА при включении светового сигнализатора 160 при включении звукового сигнала 60 Потребляемая мощность (для оповещателя перемен тока), ВА светового сигнализатора с лампой 25 звукового сигнала 2 Ток в цепи блокировки вскрытия крышки при постоянного напряжении 36 В не более 0,2 Уровень звукового сигнала оповещатель постоянного тока, дб 90 оповещатель переменного тока, дБА 85 Диапазон эксплуатационных температур, °С -40 +50 Габаритные размеры, мм оповещатель постоянного тока 235x262x152 оповещатель переменного тока 150x235x262 Цена руб оповещатель на 24 В и 12 В 246 оповещатель на 220 В 210	**2,0**
6.	**Оповещатель световой**	**О12-2** 43 7245	ТУ 4372-007-00226827-96	**ЗАО ПО «Спецавтоматика», г.Бийск**	***Сертификат соответствия № РОСС.RU.ББ05.Н00336, сертификат пожарной безопасности ССПБ.RU.ОП002.В.00715*** *действуют до 18 12 2003г* Применяется для эксплуатации в системах охранно-пожарной сигнализации Оповещатель выполнен на универсальное напряжение питания постоянного или переменного тока 12В 24В 220В и другое (по выбору заказчика) Цвет сигнала оповещения красный Степень защиты оболочки – 1Р22 Диапазон рабочих температур, °С -30 +50 Габаритные размеры мм Ø63 x 35	**0,05**
	Потребляемая мощность при питании от сети 3,3 Вт – 220 В, 0 35 Вт – 24 В 0 15 Вт – 12 В					

№ п/п	Наименование оборудования изделия	Тип, марка Код ОКП	ГОСТ или ТУ	Завод-изготовитель	Технические характеристики	Масса, кг
7.	**Оповещатель комбинированный**	**«Бия-С»** О124-1 43 7246	ТУ 4372-017-00226827-97	**ЗАО ПО «Спецавтоматика», г.Бийск**	***Сертификат соответствия № РОСС.RU.ББ05.Н00729, сертификат пожарной безопасности ССПБ.RU.УП001.В01277*** *действуют до 01 03 2003г* Применяется для эксплуатации в системах охранно-пожарной сигнализации и может устанавливаться как внутри, так и вне помещений (под козырек или навес) Содержит антисаботажную блокировочную кнопку Диапазон рабочих температур °С -40 +50 Напряжение питания ~220 В, 50 Гц (модель 1,2) = 12 В (модель 3,4) Уровень звукового давления на расстоянии 1 м по оси звучания не менее 85 дБ Степень защиты оболочки 1Р22 Габаритные размеры мм 200х200х100 Цена (01 12 2001г) руб «Бия-С» модель 1 135 «Бия-С» модель 2 165 «Бия-С» модель 3 200 «Бия-С» модель 4 220	1,3 (мод 1,2), 1,0 (мод 3,4)

Варианты исполнения

	Световой оповещатель	Звуковой оповещатель
модель 1	эл лампа 25 Вт, 220 В	электродинамический узел 220В, 50 Гц, 60 Вт
модель 2	«О12-2» – 1 шт $U_{пит}$=220В, 3,3 Вт	электродинамический узел 220В, 50 Гц, 60 Вт
модель 3	«О12-2» – 1 шт $U_{пит}$=12В, 0,15 Вт	«Шмель-12» $U_{пит}$=12В 0,75 Вт
модель 4	«О12-2» – 2 шт $U_{пит}$=12В, 0,15 Вт	«Шмель-12» $U_{пит}$=12В, 0,75 Вт

№ п/п	Наименование оборудования изделия	Тип, марка Код ОКП	ГОСТ или ТУ	Завод-изготовитель	Технические характеристики	Масса, кг
8.	**Оповещатель комбинированный**	**«Бия-2С»** 43 7246	ТУ 4372-033-00226827-99	**ЗАО ПО «Спецавтоматика», г.Бийск**	***Сертификат соответствия № РОСС.RU.ББ05.Н00293, сертификат пожарной безопасности ССПБ.RU.ОП002.В.00637*** *действуют до 09 08 2003г* Предназначен для обслуживания двух охраняемых зон Содержит два раздельных световых узла, выполненных на универсальное напряжение питания 12 или 220 В постоянного или переменного токов (определяется при заказе) Цвет световых сигналов оповещения – красный Звуковой узел двухсигнальный (сигнал «Внимание сигнал «Пожар») на ном напряжение питания постоянного тока 12 В Содержит антисаботажную блокировочную кнопку Диапазон рабочих температур наружного исполнения, °С -40 +50 Максимальное пиковое значение уровня звукового давления сигнала «Внимание» дБ 85 сигнала «Пожар», дБ 95 Диапазон питающего напряжения от сети постоянного тока В 10,2 – 15,0 Потребляемая мощность звукового оповещателя в режиме «Тревога» не более Вт 1,1 Степень защиты оболочки 1Р22	0,425

№ п/п	Наименование оборудования изделия	Тип, марка. Код ОКП	ГОСТ или ТУ	Завод-изготовитель	Технические характеристики	Масса, кг
9.	**Оповещатель охранно-пожарный комбинированный**	**«Корбу»** 43 7246	ТУ 4372-010-00226827-98	**ЗАО ПО «Спецавтоматика», г.Бийск**	***Сертификат соответствия № РОСС.RU.ББ05.Н00165, сертификат пожарной безопасности ССПБ.RU.ОП002.В.00369*** *действуют до 17 06 2002г* Предназначен для выдачи одного светового и одного звукового сигналов оповещения в системах охранной и пожарной сигнализации Имеет раздельные световой и звуковой узлы, выполненные на универсальное напряжение питания 12В, 24В, 220В переменного или постоянного токов Предназначен для работы в помещениях но может эксплуатироваться вне помещений при условии его установки в местах, защищенных от солнечного излучения и атмосферных осадков Содержит антисаботажную блокировочную кнопку Диапазон рабочих температур, °С -30 +50 Потребляемая мощность при питание от сети переменного тока напряжением 220 В звукового оповещателя, ВА 25 светового оповещателя (дежурный режим), ВА 3 3 Потребляемая мощность при питание от сети постоянного тока напряжением 12 В звукового оповещателя, ВА 0 8 светового оповещателя (дежурный режим), ВА 0,15 Уровень громкости тревожных звуковых сигналов, дБ 95 Степень защиты оболочки 1Р21 Габаритные размеры, мм 135х70х55	**0,2**
10.	**Оповещатель охранно-пожарный комбинированный**	**«Корбу-2М»** 43 7246	ТУ 4372-038-00226827-00	**то же**	***Сертификат соответствия № РОСС.RU.ББ05.Н00333, сертификат пожарной безопасности ССПБ.RU.ОП002.В.00710*** *действуют до 01 12 2003г* Назначение то же что «Корбу» Диапазон рабочих температур, °С -40 +55 Диапазон питающего напряжения от источника постоянного тока, В 10,2 – 15,0 Потребляемая мощность при питание от сети постоянного тока напряжением 12 В звукового оповещателя, Вт 0,2 светового оповещателя (дежурный режим), Вт 0,95 Уровень громкости тревожных звуковых сигналов, дБ 95 Степень защиты оболочки 1Р22 Габаритные размеры мм 60х40х100	0,2

№ п/п	Наименование оборудования изделия	Тип, марка Код ОКП	ГОСТ или ТУ	Завод-изготовитель	Технические характеристики	Масса, кг
11.	**Оповещатель охранно-пожарный звуковой**	**«Шмель-12»** 43 7244	ТУ 4372-022-00226827-98	**ЗАО ПО «Спецавтоматика», г.Бийск**	***Сертификат соответствия № РОСС.RU.ББ05.Н00137, сертификат пожарной безопасности ССПБ.RU.ОП002.В.00307*** *действуют до 08 03 2002г* Предназначен для выдачи звуковых сигналов в системах пожарной и охранной сигнализации Выпускается в двух модификация - модель 1 – односигнальный, - модель 2 – трехсигнальный (сигналы «Авария», «Внимание», «Тревога») Предназначен для работы в помещениях, но может эксплуатироваться вне помещений при условии его установки в местах, защищенных от солнечного излучения и атмосферных осадков Диапазон рабочих температур, °С -40 +50 Номинальное напряжение питания от сети постоянного тока В 12 Потребляемая мощность, Вт 0,75 Максимальное пиковое значение уровня звукового давления на расстоянии 1 м от оповещателя, дБ не менее 95 Степень защиты оболочки 1Р21 Габаритные размеры, мм 99х56х39	0,2 (мод 1), 0 055 (мод 2)
12.	**Оповещатель звуковой пожарный**	**ТОН-1С»**		**ЗАО «ИФ «ИРСЭТ-Центр», г.Санкт-Петербург**	***Сертификат пожарной безопасности ССПБ.RU.ОП002.В.00333.*** Предназначен для построения систем оповещения в соответствии с НПБ 1041 и 2 уровня При включении в шлейф пожарной сигнализации обеспечивает возможность контроля от несанкционированного изъятия Имеет встроенную оптическую индикацию – светодиод красного цвета Напряжение питания, В 12 24 Ток потребления мА при напряжении питания 12 В 70 при напряжении питания 24 В 60 Уровень звукового давления, развиваемый техническими средствами на расстоянии 1 м, дБ не менее 85 Диапазон частот звукового сигнала, Гц 800 – 2000 Диапазон рабочих температур, °С -40 +50	

13. Прибор управления речевым пожарным оповещением «СТРИЖ».

НАЗНАЧЕНИЕ: Предназначен для трансляции речевой информации в том числе и предварительно записанных голосовых сообщений или команд а также специальных звуковых сигналов при возникновении пожара или других экстремальных ситуации Устанавливается в торговых медицинских, культурно спортивных сооружениях на промышленных предприятиях других учреждениях с массовым пребыванием людей

ТЕХНИЧЕСКИЕ УСЛОВИЯ ЦФСК 425542 001 ТУ

Сертификат соответствия № РОСС.RU.ББ05.В000430,
сертификат пожарной безопасности ССПБ RU ОП002.В.00864.

Состав комплекса центральный системный блок пульт дистанционного управления звуковые колонки блок зонального оповещения

ТЕХНИЧЕСКИЕ ХАРАКЕТРИСТИКИ

Количество пультов дистанционного управления	2
Количество блоков зонального оповещения	2
Диапазон воспроизводимых частот Гц	100 12500
Электропитание основное / резервное	220 В, 50 Гц / 24 В
Удаление пульта дистанционного управления от системного блока на расстояние м не более	300

Центральный системный блок (ЦСБ) предназначен для приема управляющих сигналов от внешних устройств, их обработки, генерации сообщений и передачу их на звуковые колонки (в зонах с 1 по 4) и блоки зонального оповещения (зоны с 5 по 20)

Число зон оповещения – 4 Количество речевых процессоров – 2	
Длительность записанного голосового сообщения с	16
Суммарная выходная мощность Вт	200
Суммарная мощность усилителей, Вт	100
Габаритные размеры мм / масса кг	430x355x100 / 9

Пульт дистанционного управления осуществляет прием обработку и передачу сигналов оператора в том числе информации, полученной через встроенный микрофон на ЦСБ

Габаритные размеры мм / масса кг	230x125x30 / 1 0

Блок зонального оповещения предназначен для усиления и последующую передачу на звуковые колонки по зонам оповещения сообщений

Число зон оповещения	2
Суммарная выходная мощность Вт	200
Суммарная мощность усилителей, Вт	100
Габаритнь е размеры мм / масса, кг	43-x55x100 / 15

Звуковая колонка предназначена для преобразования электрического сигнала в акустический

Уровень звукового давления на расстоянии 1 мм дБ	90
Габаритнь е размеры, мм	120x170x70

Структура комплекса

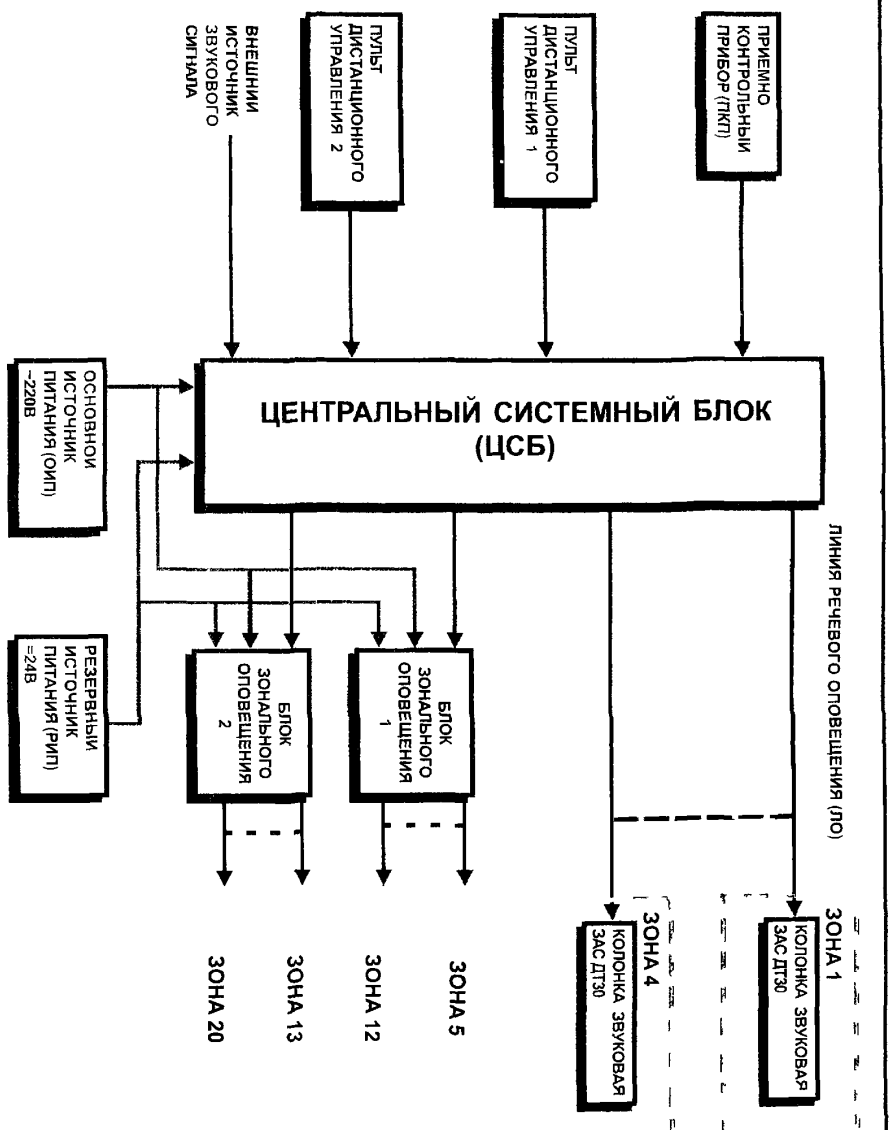

ЗАВОД-ИЗГОТОВИТЕЛЬ – ЗАО «ИФ «ИРСЭТ-Центр», г.Санкт-Петербург

№ п/п	Наименование оборудования изделия	Тип, марка. Код ОКП	ГОСТ или ТУ	Завод-изготовитель	Технические характеристики	Масса, кг
14.	**Сирена пьезокерамическая**	**СП-1** **43** 7134	ТУ 316-0371 0007-92	**Завод «Спецавтоматика», г.Ростов-на-Дону**	Предназначены для использования в системах пожарной и охранной сигнализации в качестве оповещателя Напряжение питания, обеспечивающее выдачу звукового сигнала при переменном токе частотой 50 Гц, В — 220 Уровень звукового давления дБ — 100 Частота звуковых колебаний, Гц — 100 – 3000 Потребляемая мощность Вт — 1,5 Диапазон рабочих температур, °С — -40 +50 Относительная влажность при +25°С, % — 98 Габаритные размеры, мм диаметр х высота — 85 х 80	0,2
15.	**Устройство сигнальное с сиреной**	**УСС** 43 7246	ТУ 25-09 023-80	**то же**	Предназначено для охранной и пожарной сигнализации Устройство включает в себя световой и звуковой сигнализаторы, а также блокировку, разрывающую электрическую цепь при зазоре между кожухом и панелью устройства не более 40 мм Напряжение питания, обеспечивающее выдачу светового и звукового сигналов (при переменном токе частотой 50 Гц), В — 220 Потребляемая мощность не более звукового сигнала, ВА — 35 светового сигнала, Вт — 28 Диапазон рабочих температур °С — -30 +50 Относительная влажность при +25°С, % — 98 Габаритные размеры, мм — 200х200х200 Цена руб — 204	3
16.	**Сирена сигнальная**	**СС-1** 42 1893	ТУ25-05-1044-76	**ОАО «Севкавэлектроприбор» г.Нальчик**	Предназначена для подачи мощных звуковых сигналов в шумных помещениях Напряжение питания, В — 380 220, 127 Сила звука дБ — 95 Потребляемая мощность, В А не более — 35 Степень защиты — 1Р53 Габаритные размеры, мм — 151 х 155	0,9
17.	**Звонок громкого боя**	**МЗ-2** **43** 7244	ТУ25-05-1045-76	**то же**	Предназначен для подачи звуковых сигналов в производственных помещениях и под навесом Напряжение питания, В перемен / пост — 110, 127, 220 / 220, 110 Потребляемая мощность В А — 30 Степень защиты — 1Р53	**2**

7. БЛОКИ ПИТАНИЯ И ВСПОМАГАТЕЛЬНЫЕ УСТРОЙСТВА.

№ п/п	Наименование оборудования изделия	Тип, марка. Код ОКП	ГОСТ или ТУ	Завод-изготовитель	Технические характеристики	Цена, руб с НДС
1.	**Блок питания**	**МБП-12**		**ОА «Аргус-Спектр», г.Санкт-Петербург**	***Сертификат соответствия № РОСС.RU.ОС03.Н00016, пожарной безопасности № ССПБ.RU.ОП021.В00003.*** Предназначен для круглосуточного питания электронных устройств охранно-пожарной сигнализации стабилизированным напряжением постоянного тока Стабилизированное напряжение на выходе, В 12 ± 0 6 Максимальный ток нагрузки, А 0 12 Пульсация выходного напряжения, не более, мВ 7 Диапазон питающих напряжений, В 187 – 242 Максимальная потребляемая мощность, Вт 17 Габаритные размеры мм 95x110x60 Масса, кг 0,4	
2.	**Блоки резервированного питания**	**БРП-12-01Л БРП-24-01Л**		**ООО ПТК ПЗ «Сигнал», г.Обнинск**	***Сертификат соответствия № РОСС.RU.ББ05.Н00187, пожарной безопасности № ССПБ.RU.ОП002.В 00422*** *действительны до 30 07 2002.* Предназначены для бесперебойного электропитания устройств охранной, охранно-пожарной и пожарной сигнализации стабилизированным напряжением постоянного тока как от встроенных аккумуляторных батарей, так и от сети переменного тока БРП-12-01Л содержит стабилизированный источник напряжения постоянного тока, питаемый от сети, одну аккумуляторную батарею, обеспечивающую автономную работу блока в течении не менее 3 часов при 25% от максимального тока нагрузки, зарядное устройство, обеспечивающее заряд в течении не более 24 часов схему контроля и индикации состояния батареи, стабилизатора с выдачей сигнала исправности во внешнюю цепь сигнализации БРП-24-01Л содержит стабилизированный источник напряжения постоянного тока, две аккумуляторные батареи, обеспечивающую автономную работу блока в течении не менее 24 часов при 20% от максимального тока нагрузки, зарядное устройство обеспечивающее заряд в течении не более 24 часов, схему контроля и индикации состояния батареи стабилизатора с выдачей сигнала исправности во внешнюю цепь сигнализации Напряжение питания блока от сети переменного тока 50 Гц, В 187 – 242 Выходное напряжение пост тока Макс емкость батарей подключаемых к блоку, Ач БРП-12-01Л (12Вх2) / БРП-24-01Л (12Вх2) 24 / 12 Габаритные размеры, мм 350x330x105 Масса без аккумуляторов кг 6 Диапазон рабочих температур °С 0 +40	2940 (без аккумуляторов)

Выходное напряжение постоянного тока при наличии напряжения питания, В
- от сети переменного тока БРП-12-01Л – 12
  БРП-24-01Л – 24
- от аккумуляторной батареи БРП-12-01Л – 12
  БРП-24-01Л – 21 – 26

Максимальный ток нагрузки, А БРП-12-01Л – 3,0
БРП-24-01Л – 1,5

Максимальный ток нагрузки (порог защиты) при котором происходит отключение стабилизатора от выхода, А
БРП-12-01Л – 3,8
БРП-24-01Л – 2,3

Максимальное время заряда аккумуляторов, ч
до напряжения 13,0 В для БРП-12-01Л – 30
до напряжения 26,0 В для БРП-24-01Л – 30

Мощность, потребляемая от сети перем тока при максимальном токе нагрузки, Вт 75
заряда аккумуляторных батарей Вт
БРП-12-01Л – 15
БРП-24-01Л – 30

№ п/п	Наименование оборудования изделия	Тип, марка. Код ОКП	ГОСТ или ТУ	Завод-изготовитель	Технические характеристики	Цена, руб. с НДС
3.	**Блок питания с кожухом аккумуляторным**	**БРП-24-02Л**		**ООО ПТК ПЗ «Сигнал», г.Обнинск**	***Сертификат соответствия № РОСС.RU.ББ05.Н00189, пожарной безопасности № ССПБ.RU.ОП002.В 00424*** *действительны до 30.07.2002.* Предназначены для бесперебойного электропитания устройств тревожной сигнализации стабилизированным напряжением 24В постоянного тока повышенной мощности *Особенностью блока питания БРП-24-02Л является способность работы от одной аккумуляторной батареи 12 В, обеспечивая на выходе резервное питание 24 В* Блок питания содержит. импульсный преобразователь сетевого напряжения, двухканальное зарядное устройство, устройство контроля и индикации состояния выхода двух аккумуляторных батарей, выходной импульсный стабилизатор напряжения Блок - формирует выходное напряжение с помощью внутренних стабилизаторов напряжения при питании от сети переменного тока, а при пропадании напряжения сети или неисправности внутренних стабилизаторов – от двух встроенных независимых аккумуляторных батарей 12 В с емкостью до 12 Ач (каждой) или от внешней батареи 12 В с емкостью до 44 Ач. - осуществляет контроль всех возможных состояний стабилизаторов и аккумуляторов, входных и выходных цепей Эффективные схемы защит по току и напряжению, заряд аккумуляторов и контроль их емкости в процессе работы с индикацией на лицевой панели, обеспечивают надежное питание и резервирование питания различных устройств	2940 (без аккумуляторов)

Кожух аккумуляторный предназначен для размещения аккумуляторной батареи 196х163х174 мм с номинальным напряжением 12 В и емкостью до 44 Ач, с целью увеличения емкости БРП-24-02Л БРП-24-02Л и кожух аккумуляторный рассчитаны на применение необслуживаемых аккумуляторов

Возможность использования с блоком питания БРП-24-02Л как внутренних аккумуляторных батарей, так и внешней, в кожухе, позволяет перекрывать широкий запас по суммарной резервированной емкости (от 12 до 56 Ач) для поддержание работы различных автоматических устройств в условиях отключения основного сетевого напряжения

Выходное напряжение постоянного тока при наличии напряжения питания, В от сети переменного тока	24
от аккумуляторных батарей	24
Максимальный ток нагрузки, А	2,0
Максимальный ток нагрузки (порог защиты), при котором происходит отключение стабилизатора от выхода, А	4,0
Макс емкость батарей, подключаемых к блоку, Ач.	
БРП-24-02Л (12Вх2)	24
БРП-24-02Л с кожухом аккумуляторным (12В/12Ач+12В/44Ач)	56
Максимальное время заряда аккумуляторов до напряжение 12 В, ч:	
для БРП-24-02Л внутренних аккумуляторов	16
для БРП-24-02Л внешнего аккумулятора	50
Габаритные размеры мм	350х330х180
Масса без аккумуляторов, кг	6

Мощность, потребляемая от сети переменного тока при максимальном токе нагрузки, Вт	100	
заряда аккумуляторных батарей, Вт	30	
Диапазон рабочих температур, °С	0	+40

№ п/п	Наименование оборудования изделия	Тип, марка Код ОКП	ГОСТ или ТУ	Завод-изготовитель	Технические характеристики	Цена, руб. с НДС
4.	**Блок резервного питания**	**БРП-24-03Л**		**ООО ПТК ПЗ «Сигнал», г.Обнинск**	***Сертификат соответствия № РОСС.RU.ББ05.Н00188, пожарной безопасности № ССПБ.RU.ОП002.В 00423*** *действительны до 30 07 2002г.* Предназначены для бесперебойного электропитания приборов типа ППК-2, ППК-2А, ППК-2К, ППК-2Б УСПП-01Л «Сигнал-42», ППК УА-01Л с максимальной нагрузкой до 3 А Состоит из зарядного устройства для аккумуляторных батарей, питаемого от сети, устройства контроля и индикации состояний выхода аккумуляторных батарей в процессе заряда и разряда аккумуляторных батарей с номинальной емкостью от 7Ач до 44 Ач Рекомендуется для особо нагруженных систем сигнализации, например, для питания приборов типа ППК-2 с расширителями БЛ20, БЛ40 Напряжение питания от сети переменного тока 50 Гц, В 187 – 242 Выходное напряжение пост тока при работе от аккумуляторных батарей, В 21 – 26 Максимальный ток нагрузки, А 3,0 Макс емкость батарей, подключенных к блоку (6Вх4 или 12Вх2), Ач 44 (42) Макс время заряда аккумуляторов до напряжения 27,0 В, ч 72 Мощность, потребляемая блоками от сети перем тока при максимальном токе заряда аккумуляторных батарей, Вт 40 Габаритные размеры, мм 420x300x180 Масса, кг 6	2850 (без аккумуляторов)
5.	**Малогабаритные источники питания**	**МИП-Р МИП-Р-1**	БФЮК 436 531 001ТУ	**АО «РИЭЛТА», г.Санкт-Петербург**	***Сертификат соответствия № РОСС.RU.ОС03.В00888. Сертификат пожарной безопасности .ССПС.ОП002.В.00417 – МИП-Р-1.*** Предназначены для электропитания средств охранно-пожарной сигнализации с номинальным напряжением питания 12 В постоянного тока Макс мощность потребляемая от сети переменного тока при максимальном токе нагрузки ВА МИП-Р 12 МИП-Р-1 15 Ток нагрузки, А МИП Р 0 0,05 МИП-Р-1 0 0,16 Выходное напряжение при работе от сети переменного тока и изменении напряжения от 187 до 242 В и тока нагрузки от 0 до 0 05 А (для МИП-Р-1 от 0 до 0 16 А), В 12+0,6 Величина пульсации выходного напряжения не более - эффективное значение мВ 5 - амплитудное значение от пика до пика мВ 20	

№ п/п	Наименование оборудования изделия	Тип, марка. Код ОКП	ГОСТ или ТУ	Завод-изготовитель	Технические характеристики	Цена, руб. с НДС
6.	Источник постоянного тока	БП-150	БЖАК 436 237 002	ФГУП «СНПО «ЭЛЕРОН», г. Москва	Вторичный источник постоянного тока, стабилизированное напряжение 24 В, 6А, защита от КЗ.	330 $ USA
7.	то же	БП-048	БЖАК 436 234.002	то же	Вторичный источник постоянного тока, стабилизированное напряжение 12 В, два канала по 2А, защита от КЗ	110 $ USA
8.	«	ИСТОК-04	БЖАК.436 234.002	«	Вторичный источник постоянного тока, стабилизированное напряжение 12 В, 2А или 24 В, 1А, 2-й класс защиты, защита от КЗ.	220 $ USA
9.	Система дистанционного питания	ЛИНИЯ	БЖАК.436 132.001	«	Система дистанционного питания для периметровых средств обнаружения Первичный преобразователь (БП-150) 220В / 28В / 7А. Вторичный – (БДП) 28В/110В. Блоки питания участковые (БПУ – 5 шт.) – 110В / 12В (2 канала), 6Вт	1503 $ USA
10.	Устройство контроля шлейфов охранной и охранно-пожарной сигнализации	УКШ-1		АО «РИЭЛТА», г.Санкт-Петербург	***Сертификат соответствия № РОСС.RU.ББ05.Н00299, пожарной безопасности № ССПБ.RU.ОП002.В 00646.*** Предназначено для контроля наличия и определения полярности напряжения в шлейфе сигнализации. Устройство обеспечивает визуальный контроль исправности как двухполярных, так и однополярных шлейфов сигнализации с напряжением от 9 до 42 В. Диапазон рабочих температур, °С -30 … +50 Габаритные размеры, мм 65х65х30 Цвет свечения индикатора зеленый	
11.	Устройство коммутационное	«УК-ВК»	АЦДР.425 412.002 ТУ	ОАО «РАДИЙ», г.Касли	Устройство коммутационное имеет три исполнения: **«УК-ВК/01»** - АЦДР.425412 002-01; **«УК-ВК/02»** - АЦДР.425412.002-02; **«УК-ВК/03»** - АЦДР.425412.002-03. Применяется в системах охранно-пожарной сигнализации и предназначено для управления подключением и отключением приборов, входящих в состав систем охранно-пожарной сигнализации, и коммутации исполнительных устройств (ламп, сирен, видеокамер, систем пожаротушения и т.д.) к сети переменного тока номинальным напряжением 220 В или источнику постоянного 30 В путем замыкания и размыкания контактов реле. Количество каналов коммутации: «УК-ВК», «УК-ВК/02» 2 «УК-ВК/01», «УК-ВК/03» 1	Масса, кг – 0,3

№ п/п	Наименование оборудования изделия	Тип, марка Код ОКП	ГОСТ или ТУ	Завод-изготовитель	Технические характеристики	Цена, руб с НДС
					Количество исполнительных реле «УК-ВК» «УК-ВК/02» 2 «УК-ВК/01» «УК-ВК/03» 1	

	Максимальное коммутируемое напряжение каждого реле В		Максимальный коммутируемый ток каждого реле А	
	переменное	постоянное	переменныи	постоянный
«УК-ВК» «УК-ВК/01»	245	30	0 8	2
«УК-ВК/02» «УК-ВК/03»	220	30	10	10

Цена с учетом НДС 20%, руб	«УК-ВК»	180	Входное напряжение управляющего сигнала В от 9 до 13 2
«УК-ВК/01»		122-40	Входной ток управляющего сигнала А «УК-ВК» «УК-ВК/01» от 0 030 до 0 044
«УК-ВК/02»		181-20	«УК-ВК/02» «УК-ВК/03» от 0,040 до 0 073
«УК-ВК/03»		108	Температура окружающего воздуха °С -30 +50
			Относительная влажность воздуха до 93% при температуре +40°С
			Габаритные размеры мм 94x80x60

8. ПРИБОРЫ ВРЕМЕНИ

№ п/п	Наименование оборудования, изделия	Тип, марка Код по ОКП	ГОСТ или ТУ	Завод-изготовитель	Технические характеристики	Масса, кг	Цена, руб.
I	2	3	4	5	6	7	8
I.	Часы электрические первичные показывающие	ПЧК3-2-РИ-Р24-Р6-I	ТУ25-I80I-0205-87	ЗАО "СТС", г.Санкт-Петербург	Предназначены для работы в стационарных системах единого времени общего назначения с целью показа времени (секунда, минута, час) на циферблате с цифровой индикацией и выработки унитарных сигналов времени (секунда и минута) в виде электрических импульсов для управления вторичными часами по двухпроводным линиям. Габаритные размеры, мм 287x205xI70	6,5	
2.	Часы электрические вторичные настенные для помещений	ЧУС-203К ЧУС-204К ЧУС-205К ЧУС-206К	ТУ25-I80I.248-97	то же	Предназначены для показа текущего времени в часах и минутах. Питаются разнополярными импульсами длительностью I,6 с. Напряжение 24 В от первичных часов ПЧК3-2-РИ-Р24-Р6-I. Габаритные размеры, мм: Модель 203К 300x300x75 Модель 204К 430x430x75 Модель 205К 550x550x75 Модель 206К 660x660x75	 4 5 6 7	
3.	Часы электрические вторичные стрелочные для наружной установки (уличные)	ЧВУ-Iс, ЧВУ-2с	ТУ25-I80I.248-97		Предназначены для показа текущего времени в часах и минутах. Питаются разнополярными импульсами длительностью I,6 с, напряжением 24 В от первичных часов ПЧК3-2-РИ-Р24-Р6-I. По желанию заказчика часы могут быть выполнены с рекламным полем. Циферблат и рекламное поле в темное время суток можно подсвечивать лампами накаливания. Двухсторонние часы выполнены с двумя раздельными механизмами для каждой стороны. Габаритные размеры, мм: односторонние ЧВУ-Iс 800x800xI80 двухсторонние ЧВУ-2с 800x800x220		
4.	Часы стрелочные для помещения односторонние подвесные	УЧ-С-О-3-342 4282720052	ТУ25-I89I.008-90	Приборостроительный завод, г.Владикавказ	Размер циферблата по шкале, мм ∅ 400 Материал отделки корпуса пластмасса Единицы измерения мин., час Габаритно-установочные размеры, мм ∅472x80	3,2	

№ п/п	Наименование оборудования, изделия	Тип, марка Код по ОКП	ГОСТ или ТУ	Завод-изготовитель	Единицы измерения	Размер циферблата по шкале мм	Материал отделки корпуса	Габаритно-установочные размеры, мм	Масса, кг	
I	2	3	4	5	6а	6б	6в	6г	7	8
5.	Часы стрелочные для помещений двусторонние подвесные	УЧ-С-О-3-343 4282720053	ТУ25-I89I. 008-90	Приборостроительный з-д, г. Владикавказ	мин. час	⌀ 400	пластмасса	⌀ 472 х I60	7,0	
6.	То же, односторонние подвесные	УЧ-С-О-3-344 4282720054	то же	то же	мин. час	⌀ 300	пластмасса	⌀ 348 х 76	2,0	
7.	То же	УЧ-С-О-3-345 4282720055	"	"	мин. час	⌀ 400	ДСП полированный под дерево	400 х 400 х 70	3,0	
8.	"	УЧ-С-О-3-346 4282720056	"	"	мин. час	200	пластмасса	282 х 282 х 78	I,5	
9.	"	УЧ-С-О-3-347 4282720057	"	"	мин. час	⌀ 300	пластмасса	⌀ 348 х 70	I,5	
I0.	"	УЧ-С-О-3-348 4282720058	"	"	мин. час	200	пластмасса	282 х 282 х 72	I,5	
II.	Часы электронные управляемые с программным устройством	"Стрела" 4282750035	ТУ307-60I. 00I-92	"	час мин. сек.		пластмасса	280 х 230 х 80	2,5	
I2.	Часы специальные помехозащищенные односторонние подвесные	ВЧСI-М2ПВ24Р. 400-338К 4282720035	ТУ25-07. I53I-84	"	мин. час	⌀ 400	ДСП полированный под дерево	400 х 400 х 70	4,3	
I3.	То же 4282720036	ВЧСI-М2ПВ24Р. -200-399К	то же	"	мин.	⌀ 200	пластмасса	282 х 282 х 78	2,8	

№ п/п	Наименование оборудования, изделия	Тип, марка Код по ОКП	ГОСТ или ТУ	Завод-изготовитель	Единицы измерения	Размер циферблата по шкале, мм	Материал отделки корпуса	Габаритно-установочные размеры, мм	Масса, кг	Цена, руб.
I	2	3	4	5	6а	6б	6в	6г	7	8
I4.	Часы для установки на открытом воздухе односторонние	УЧ-С-О-3-351		Приборостроительный з-д г.Владикавказ	мин. час	800х800	металл окрашенный	944 х 944 х I35	40	
		УЧ-С-О-3-356				600х600		744 х 744 х I35	32	
I5.	То же двухсторонние	УЧ-С-О-3-352		то же	мин. час	800Х800	металл окрашенный	944 х 944 х I95	5I	
		УЧ-С-О-3-357				600х600		744 х 744 х I95	45	
I6.	Часы управляющие (первичные)	ЧУ-3-О-Iк		"	мин. час			280 х 230 х 80	2,2	
I7.	Часы судовые	5ЧМ 4282I4000I	ТУ25-07. I326-77	ОАО «Восток» г.Чистополь	час мин. сек.		алюминиевый сплав, покрыт лако-красочным покрытием, брызгозащищенный	ø 2I0 х 74	28	
					Диапазон рабочих температур от минус 25 до+50°С. Количество рубиновых камней - I2.					
I8.	Секундомер	СОПпр-2а-3-000 4282/00I000* 4282/025007 42 826I	ТУ25-I894. 003-90	Часовой завод, г.Златоуст	Секундомер однострелочный простого действия механизма управления стрелками с прерываемой работой часового механизма предназначен для измерения интервалов времени в минутах, секундах и долях секунды. Механизм с анкерным ходом на I5 рубиновых камнях.					234-00
	Изделие сертифицированно.				Класс точности			3		
					Емкость шкалы: секундной, с			60		
					минутной, мин.			30		
					Цена деления шкалы: секундной, с			0,2		
					минутной, с			60		
	* 4282/00I000- металлический корпус, 4282/025007- пластмассовый корпус.				Продолжительность работы механизма от одной полной заводки, час, не менее			I8		
					Габаритные размеры, мм:					
					корпус металлический			ø50xI8x70	0,09	
					корпус пластмассовый			ø54x20,5x72	0,07	

№ п/п	Наименование оборудования, изделия	Тип, марка Код по ОКП	ГОСТ или ТУ	Завод-изготовитель	Технические характеристики	Масса, кг	Цена, руб.
I	2	3	4	5	6	7	8
I9.	Секундомер Изделие сертифицировано.	СОСпр-2б-2-000 4295В/06I0I8 42 826I	ТУ25-I894 003-90	Часовой завод, г.Златоуст	Секундомер однострелочный суммирующего действия механизма управления стрелками с прерываемой работой часового механизма предназначен для измерения интервалов времени в минутах, секундах и долях секунд. Механизм с анкерным ходом на I6 камнях. Класс точности 2 Емкость шкалы: секундной, с 60 минутной, мин. 60 Цена деления шкалы, с: секундной 0,2 минутной 60 Корпус металлический хромированный. Габаритные размеры, мм Ø55xI9x76	0,I2	276-00
20.	То же Изделие сертифицировано.	СОПпр-2а-2-0I0 4282Н/00I0000 42 826I	ТУ25-I894. 003-90	то же	Секундомер механический однострелочный простого действия механизма управления стрелками с прерываемой работой часового механизма имеет механизм с анкерным ходом на I5 камнях. Класс точности 2 Емкость шкалы: секундной, с 60 минутной, мин 30 Корпус металлический, хромированный. Габаритные размер: мм 50 x I8 x 70	0,09	
2I.	" Изделие сертифицировано.	СОСпр-2б-2-0I0 42608/06I0I8 42 826I	то же	"	Секундомер механический однострелочный суммирующего действия механизма управления стрелками с прерываемой работой обладает противоударным устройством баланса. Механизм с анкерным ходом на I6 камнях. Класс точности 2 Емкость шкалы: секундной, с 60 минутной, мин. 60 Цена деления шкалы, с: секундной 0,2 минутной 60 Корпус металлический хромированный. Габаритные размеры, мм 55 x I9 x 76	0,I2	

№ п/п	Наименование оборудования, изделия	Тип, марка Код по ОКП	ГОСТ или ТУ	Завод-изготовитель	Единицы измерения	Размер циферблата по шкале, мм	Материал отделки корпуса	Габаритно-установочные размеры, мм	Масса, кг	Цена, руб.
I	2	3	4	5	6а	6б	6в	6г	7	8
22.	Секундомер электрический щитовой	ПВ-53Щ 4282610042	ТУ25.07. 1296-77	Приборостроительный з-д, г.Владикавказ	сек., сотые доли сек.	Ø 64	пластмасса	120 x 115 x 128	1,0	
23.	Секундомер морозостойкий (щитовой)	ПВ-53 4282610050	то же	то же	сек., сотые доли сек.	Ø 64	пластмасса	120 x 115 x 128	1,0	
24.	Секундомер электрический цифровой щитовой	СЭЦ-10000Щ 4282610082	ТУ25.1891. 005-87	"	сек., сотые доли сек., десят. доли сек.		пластмасса	140 x 166,5 x 50	1,2	
25.	Часы-термометр для наружной (уличной) установки			ОАО Завод «Эталон» г.Воронеж	Габаритные размеры, мм Диапазон измерения температур, °С Режим отображения время - температура Питание от сети переменного тока Размер цифр, мм Элемент свечения Дальность считывания, м			2650 x 1500 1610 x 930 от –49 до +49 время –10 - 15 сек температура – 5 сек 220 В, 50 Гц 600 x 360 300 x 240 светодиоды повышенной яркости свечения до 300 до 120		
26.	Часы-термометр с круговой индикацией			то же	Габаритные размеры, мм Диапазон измерения температур °С Питание от сети переменного тока Размер цифр, мм Элемент свечения Дальность считывания, м			1250 x 1000 от –49 до +49 220 В, 50 Гц 205x130 100x65 светодиоды до 300		

9. АЛФАВИТНЫЙ УКАЗАТЕЛЬ.

Марка изделия	Стр.	Марка изделия	Стр.	Марка изделия	Стр	Марка изделия	Стр.	Марка изделия	Стр.
5ЧМ	137	ВЧС1-М2ПВ2ЧР-200-399К	136	ИП 212-45А	13	«Мак-1» исп. 1	6	ПВ-53	139
АККОРД	67, 69	ВЧС1-М2ПВ2ЧР-400-338К	136	ИП 212-55С, -55СУ	10	«Мак-ДМ»	14	«ПИК»	34
АККОРД-512	71	ГАВОТ-М	43	ИП 212-5М1 «ДИП-3М1»	3	«Мак-Т»	15	«Пикет»	96
АЛМАЗ-01, -02	42	ГАЗОН, ГАЗОН-2	43	ИП 212-5М3 «ДИП-3М3»	3	«Мангуст-1»	23	«Пикет-2» верс V 2	95
«Альтаир-Люкс»	23	ГОДОГРАФ-1; -СМ-В	42	ИП 212-5МА «ДИП-3МА»	3	МБП-12	130	«ПИОН-ТМ-1»	22
АМУЛЕТ-М	43	«Гюрза-027»	39	ИП212-5СВ «ДИП-3СВ»	6	МВК-08 АРД	117	ППК-2	50
АТЛАС-3Т	103	«Гюрза-035»	38	ИП212-5СУ «ДИП-3СУ»	6	МВК-08 Ц	117	ППК-2А	52
АТЛАС-20	104	«Гюрза-048»	40	ИП212-7 (ИДПЛ-1)	9	МВК-09	118	ППК УП-01Л	52
АРГУС-2 ИО407-5\4	16	«Гюрза-050М»	41	ИПР-3С, -3СУ	12	МВК-16	119	ППК-2Б	51
АРГУС-3 ИО407-12	17	ДЕЛЬФИН-М; -МП	43	ИПР	4	МВК-18	119	ППК-2К	51
АРФА ИО329-3	21	ДИМК	24	КАМЕРТОН	48	МВК-19	120	ППК-2М	53
«Багульник»	24	ДРОЗД	43	КВАРЦ-М	45	МЗ-2	129	ППК-2БМ	53
БАРС	46	ДУЗ-13	47	КВС-17, -22, -15	114	МИЛЯ – 2000 К	44	ПРИМА	86
БИНОМ-2П, -2С	42	ЗАРЯД	45	КЕДР	100	МИП-Р; МИП-Р-1	132	ПРИМА-3	87
«Бия-С»	125	ЗК-25, -26	112	«КОПС-32»	63	«Нева-10М»	37	ППС-3	49
«Бия-2С»	125	ИКАР-1 ИО409-20	17	Конус-4	46	НОТА	65	ПУ	111
БК-67	114	ИКАР-2 ИО409-26	18	КОНУС-4Т	44	НОТА-2	88	ПЧКЗ-2-РИ-Р24-Р6-1	135
БЛ-20М; -40М	53	ИО 102-2; -4	34	«Корбу»	126	О12-2	124	РАДИАН-14	42
БП	115	ИО 102-5; -6; 15/1	35	«Корбу-2М»	126	О-29 «Свирель-2»	123	РАДИАН-15	42
БП-048	133	ИО 102-26	35	«Корунд-1И»	62	О-29/1 «Свирель-2»исп.01	123	«Радий-К»	92
БП-150	133	ИСТОК-04	133	«Корунд-1ИМ»	61	О-29/3 «Свирель-2»исп 03	123	РАДУГА	77
«БРАВО-4С»	95	ИПА-1	5	«Корунд 16-СИ»	59	«Окно-4» ИО303-3	33	РАДУГА-2А	82
БРП-12 (24)-01Л	130	ИП 103-3-А2-1М	8	«Корунд-20И»	58	«Окно-5» ИО303-4	33	РАДУГА-3	79
БРП-24-02Л	131	ИП 103-4-А2-R	8	КТП	110	«Окно-6» ИО303-6	32	РАДУГА-4А	84
БРП-24-03Л	132	ИП 10331-1-М	7	ЛБ-22, -28	115	ООПК-1 (СЗУ)	124	Ромб-12	47
БС, БК	114	ИП 12312-1	14	ЛБ-51	115	«Орбита-1» ИО315-3/1	32	«РОСА-1SL»	55
«ВЕКТОР-8» ИО209-15	20	ИП 105-1	13	«Лимонник-Т»	24	«Орбита-1-1» ИО315-3/2	32	«РОСА-2SL»	56
ВОЛНА-5 ИО307-2	16	ИП 212-3СМ	12	ЛИНИЯ	133			«РОСА-2SL-Ex»	56
ВП	116	ИП 212-3СР, -3СУ	10	ЛОТОС-С/4	100	«ОРФЕЙ»	121	«РОСА-2SL/м»	57
ВУОС	4	ИП 212-4С, -4СБ	11	ЛУЧ	76	ОС-21	44	РЛД-94	44
ВПК-1, ВПУ-21	111			«Мак-1»	15	ПВ-53Щ	139	СЕКТОР-М	100

Марка изделия	Стр.	Марка изделия	Стр.	Марка изделия	Стр.	Марка изделия	Стр.
СЕТ-11М	48	«Стрела»	136	УЧ-С-0-3-356	137	ШМЕЛЬ-16М	100
СЕТЬ	73	«СТРИЖ»	128	УЧ-С-0-3-352	137	«Шорох-1»	31
«Сигнал-2ЛМ»	60	СЭЦ-10000Ц	139	УЧ-С-0-3-357	137	«Шорох-1-1»	31
«СИГНАЛ-37А»	63	«ТОН-1С»	127	«Фобос»	107	«Шторм-2»	22
«СИГНАЛ-51»	63	ТСН-5	109	«Фобос-3»	108	«Эвридика»	98
«Сигнал-20»	89	ТСН-6	109	Фокус-СМ	99	ЯРУС	45
«Сигнал-ВК» исп 05	90	ТСН-7	109	«Фотон-6»	25	ЯРУС-01	45
«Сигнал-ВК-4П»	91	ТСН-8	109	«Фотон-8»	25	ЯРУС-02	45
«Сигнал-ВКА» исп 01	94	«УК-ВК»	133	«Фотон-9» ИО409-8	27	ЯРУС-14	45
«Сигнал-ВКП»	93	УКШ-1	133	«Фотон-10»	27	ЯРУС-15	45
СМВ-17П	45	УН	112	«Фотон-12» ИО409-17/1	29	5ЧМ	137
СМД-1 4Д	45	«УОТС-М»	101	«Фотон-12-1» ИО409-17/2	29		
СМД-1, 4П	44	УОТС-1-1	102	«Фотон-СК» ИО409-6	26		
СОВА-2 ИО315-2	19	УПКОП 135-1-1	97	«Фотон-СК-2» ИО409-7	26		
СОВА-3 ИО315-3	20	УР-23	115	«Фотон-Ш» ИО309-7	28		
СОКОЛ-2 ИО414-1	18	УРАН-М	43	«Фотон-Ш-1» ИО309-7/А	28		
СОКОЛ-3 ИО414-3	19	УРАН-М1	43	Ц-2000	100		
СоПпр-2а-3-000	137	УСПП-01Л «Сигнал-42»	54	ЦИРКОНИЙ	100		
СоПпр-2а-3-010	138	УСС	129	ЧУ-3-0-1к	137		
СоСпр-2б-2-000	138	УЧ-С-0-3-342	135	ЧУВ-1с	135		
СоСпр-2б-2-020	138	УЧ-С-0-3-343	136	ЧУВ-2с	135		
СП-1	129	УЧ-С-0-3-344	136	ЧУС-203К	135		
СС-1	129	УЧ-С-0-3-345	136	ЧУС-204К	135		
«Старт-1»	60	УЧ-С-0-3-346	136	ЧУС-205К	135		
СТАРТ-4А	85	УЧ-С-0-3-347	136	ЧУС-206К	135		
«Стекло-2»	30	УЧ-С-0-3-348	136	«Шатер»	23		
«Стекло-3»	30	УЧ-С-0-3-351	137	«Шмель-12»	127		

10. АДРЕСА ЗАВОДОВ ИЗГОТОВИТЕЛЕЙ.

№ п/п	Наименование завода	Краткое наименование завода	Адрес завод	Код города	Телефон, факс.
1	ЗАО Производственное объединение «Спецавтоматика»	ЗАО ПО «Спецавтоматика»	659316, Алтайский край, г. Бийск, ул.Лесная, 10	3854	23-21-72; 25-08-31 факс. 24-68-87
2	Приборостроительный завод	АО «ВПЗ»	362008, Республика Северная Осетия-Алания, г.Владикавказ, ул. Бр. Газдановых, 64, ГСП-8	8672	52-83-20, 52-83-55 факс.75-10-01
3	ОАО «Завод ЭТАЛОН»		394086, г.Воронеж, ул Пешестрелецкая, 88	0732	факс.33-36-34; 33-71-48
4	Научно-производственная фирма ООО «СТД»	НПФ ООО «СТД»	141980, г.Дубна-1, Московская обл., а/я 14	09621 из Москвы - 211	тел./факс. 452-14; 262-91
5	Завод «Спецавтоматика»		6200082, г.Екатеринбург, ул.Чистая, 32	3432	618-138; 618-132 факс. 618-140
6	Часовой завод		456200, г.Златоуст, Челябинская обл., ул.Ленина, 2	351-36	7-06-15, 7-03-75 факс. 7-06-16, 7-06-07
7	ОАО «РАДИЙ»		456830, Челябинская обл., г. Касли, ул.Советская, 28	351-49	2-22-70; 2-22-79 факс. 2-27-82; 2-21-32
8	ОАО «Красногорский завод «Электродвигатель»	Завод «Электродвигатель»	425040, Республика Марий Эл, Звениговский район, пос.Красногорский. ул.Машиностроителей, 1	83645	6-93-57; 6-91-41 факс. 6-96-83
9	ФГУП «Курганприбор»		640008, г. Курган, ул. Автозаводская, 1а	3522	44-43-41; факс. 44-91-12; 44-43-41
10	ОАО «Московский завод электроизмерительных приборов»	ОАО «МЗЭП»	113191, г.Москва, ул.Малая Тульская, 2/1, корп.8	095	952-47-82; 954-90-22 факс. 954-90-76
11	НПП «Спецавтоматика СИ»		115230, г.Москва, Каширское шоссе, д.1, корп.2	095	Тел/факс. 111-15-86 111-50-85
12	ФГУП ГП «СНПО «Элерон»		115563, г.Москва, ул. Генерала Белова, 14	095	393-90-54 факс. 393-91-63
13	ЗАО БайтЭрг»		107082, г.Москва, ул. Большая почтовая, д.34. стр.12	095	267-04-60; 263-16-66 факс.263-28-49
14.	ОАО «Севкавэлектроприбор»	ОАО «СКЭП»	360601, г.Нальчик, ГСП-5, Циолковского, 7	86622	5-20-32; 5-14-40 факс. 5-02-20
15	ООО ВКФ «Волна-Сервис»		173001, г Новгород, ул Б Санкт-Петербургская, 39	81622	Тел/факс:7-42-24 факс.131-400
16	ООО Производственно-технический комплекс «Приборный завод «Сигнал»	ООО ПТК ПЗ «Сигнал»	249035, г Обнинск. Калужская обл., пр Ленина. 121	08439	7-99-00; 7-99-22 факс 7-94-50

№ п/п	Наименование завода	Краткое наименование завода	Адрес завод	Код города	Телефон, факс.
17	Завод «Спецавтоматика»		344090, г. Ростов-на-Дону, Западная Промзона	8632	24-47-78 факс. 24-45-87
18	ООО Научно-производственное предприятие «Магнито-контакт»	ООО НПП «Магнито-контакт»	390027, г.Рязань, ул.Новая, 55	0912	тел./факс. 45-16-94; 45-37-88
19	АО «Аргус-Спектр»		197342, г.Санкт-Петербург, ул.Сердобольская, 65	812	тел./факс. 325-1400; 246-6691
			Представительство в г.Москва: г.Москва, М.Кисельный пер., 1/9; тел./факс. (095) 928-8588		
20	ЗАО «ИФ «ИРСЭТ-Центр»		194156, г.Санкт-Петербург, а/я 41	812	244-25-70 факс. 244-25-65;
			По вопросам приобретения обращаться «СОЮЗ ЗАЩИТА» (197198, г.Санкт-Петербург, пр. Добролюбова, д.13, тел/факс. (812) 232-31-88, 233-82-62)		
21	АО «РИЭЛТА»		197046, г.Санкт-Петербург, ул.Чапаева, 17	812	233-03-02; 232-86-06
22	ЗАО «Специальные технические системы»	ЗАО «СТС»	191119, г. Санкт-Петербург, ул Достоевского, 44	812	Факс. 113-27-02; 315-73-74
23	ООО «Фракталь-СБ»		142200, г. Серпухов, ул. Физкультурная, д.6	0967	79-02-13; 35-53-30
24	ФГУП «СПО «Аналитприбор»		214031, г.Смоленск, ул. Бабушкина, 3	0812	51-95-40; 51-11-68 факс. 59-07-48
25	ОАО «Тульский завод «Аресенал»	Завод «Арсенал»	300002, г. Тула, ул.Комсомольская, 47	0872	77-03-20; 77-86-27 факс. 77-85-63; 77-37-41
26	ОАО часовой завод «Восток»	ОАО «Восток»	422981, Татарстан, г.Чистополь, ул.Энгельса, 127	84342	9-44-34; 9-42-29 факс. 2-21-19