УДК 621.643-219 Группа Е 25

ОТРАСЛЕВОЙ СТАНДАРТ

БЛОК ПРУЖИННЫЙ ОСТ

Конструкция и размеры 34-10-743-93

ОКП 31 1312

Дата введения

1994.01.01

1.Настоящий стандарт распространяется на пружинные блоки для пружинных подвесок трубопроводов ТЭС,АЭС и пылегазовоздухопроводов ТЭС.

2.Блоки предназначены для работы при температуре окружающей среды до плюс 120 °С.

3.Конструкция,размеры блоков пружин при рабочих деформациях должны соответствовать указанным на черт.1 и в табл.1.

Пружины должны изготавливаться согласно требованиям ОСТ 108.764.01-80.

Издание официальное Перепечатка воспрещена

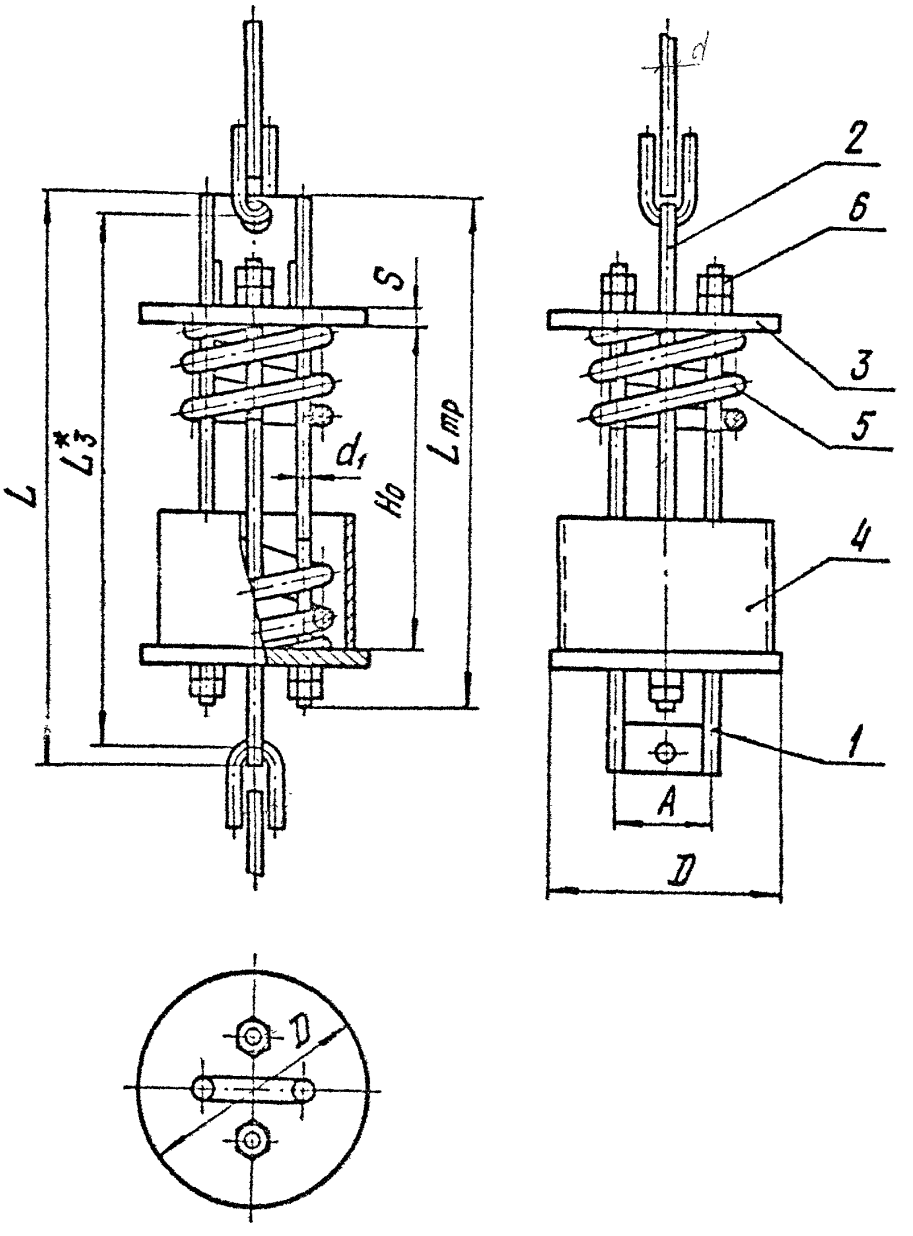

Размеры для справок, кроме отмеченных *

Черт. 1

Размеры в мм

Таблица 1

Обозначение блока пружинного	Допускаемая нагрузка кН(кгс) на блок**	Допускаемая нагрузка кН(кгс) на пружину	H_0 в свободном состоянии пружины	L	L_3	$L_{тр}$	A	D	d	d_1	S	Масса, кг
С прогибом пружины λ = 140												
01	4,5(450)	1,26(128)	270	565	530	500	76	150	12	12	10	9,9
02		2,73(278)	284									11,1
03	15(1500)	5,24(534)	308	670	630	600	92	180	16	16	12	20,8
04		8,00(816)	327									22,6
05	24(2400)	11,67(1190)	346	750	700	650		200	20		16	32,1
06		16,34(1666)	369									34,5
07		19,66(2005)	414									40,0
08	34(3400)	26,34(2686)	399	760		700	108	250	24	20	20	58,3
09	48(4800)	32,60(3325)	507	930	850	800			30			78,9
10		40.00(4080)	528									84,3
11	55(5500)	48,60(4955)	549			850		290		24		102,5
12	68(6800)	58,45(5960)	508	950			130		36		25	118,5

** Нагрузка при разгруженной пружине

Размеры в мм

Продолжение табл.1

Обозначение блока пружинного	Допускаемая нагрузка кН(кгс) на блок **	Допускаемая нагрузка кН(кгс) на пружину	H_0 в свободном состоянии пружины	L в свободном состоянии пружины	L_3 в свободном состоянии пружины	$L_{тр}$	A	D	d	d_1	S	Масса, кг
С прогибом пружины $\lambda = 70$												
13	4,5(450)	1,26(128)	143	435	420	400	76	150	12	12	10	8,0
14		2,78(278)	151									8,6
15	15(1500)	5,24(534)	166	540	500	450	92	180	16	16	12	15,9
16		8,00(816)	177									17,0
17	24(2400)	11,67(1190)	188	580	530	500		200	20	16	16	24,6
18		16,34(1666)	201									26,0
19		19,66(2005)	226									29,2
20	34(3400)	26,34(2686)	221	590			108	250	24	20	20	44,1
21	48(4800)	32,60(3325)	277	680	620	600			30			56,4
22		40,00(4080)	289									59,5
23	55(5500)	48,60(4955)	304					290		24		73,5
24	68(6800)	58,45(5960)	264	720			130		36		25	86,7

Пример условного обозначения блока пружинного с допускаемой нагрузкой на пружину 32,6 кН(3325 кгс) и прогибом 140 мм:

БЛОК ПРУЖИННЫЙ 0934-10-743

3.1.Предельные отклонения размеров $\pm \frac{IT14}{2}$

3.2.Определение рабочих нагрузок,выбор и расчет затяжки пружин для подвесок следует выполнять по руководящим техническим материалам:

"Выбор упругих опор для трубопроводов тепловых и атомных электростанций" РТМ 24.038.12-72.

3.3.Остальные технические требования по ТУ 34-42-10380 и по ОСТ 34-10-723.

Таблица 2

Обозначение блока пружинного	Поз.1 Траверса с тягами кол.1	Поз.2 Траверса с тягами кол.1	Поз.3 Диск кол.1	Поз.4 1) Стакан кол.1	Поз.5 Пружина кол.1	Поз.6 Гайка кол.8
	Обозначение по					
	ОСТ34-10-743		ОСТ34-10-743	ОСТ34-10-743	ОСТ108.764.01	ГОСТ5915
01	1-03	1-04	3-01	2-02	13	М12.5
02				2-04	14	
03	1-11	1-12	3-03	2-06	15	М16.5
04					16	
05	1-19	1-20	3-05	2-08	17	
06					18	
07				2-10	19	
08	1-31	1-32	3-07	2-12	20	М20.5
09	1-39	1-40		2-14	21	
10					22	
11	1-47	1-48	3-09	2-16	23	М24.5
12	1-55	1-56	3-11	2-18	24	

1) Допускается применение стакана, изготовленного по исполнениям 3 или 4.

Продолжение табл. 2

Обозначение блока пружинного	Поз. 1 Траверса с тягами кол. 1	Поз. 2 Траверса с тягами кол. 1	Поз. 3 Диск кол. 1	Поз. 4 1) Стакан кол. 1	Поз. 5 Пружина кол. 1	Поз. 6 Гайка кол. 8
	Обозначение по					
	ОСТ 34-10-743		ОСТ34-10-743	ОСТ34-10-743	ОСТ108.764.01	ГОСТ 5915
13	1-01	1-02	3-01	2-01	01	М12.5
14				2-03	02	
15	1-09	1-10	3-03	2-05	03	М16.5
16					04	
17	1-17	1-18	3-05	2-07	05	
18					06	
19				2-09	07	
20	1-29	1-30	3-07	2-11	08	М20.5
21	1-37	1-38		2-13	09	М20.5
22					10	
23	1-45	1-46	3-09	2-15	11	М24.5
24	1-53	1-54	3-11	2-17	12	

4. Конструкция и размеры траверсы с тягами должны соответствовать указанным на черт. 2 и в табл.3

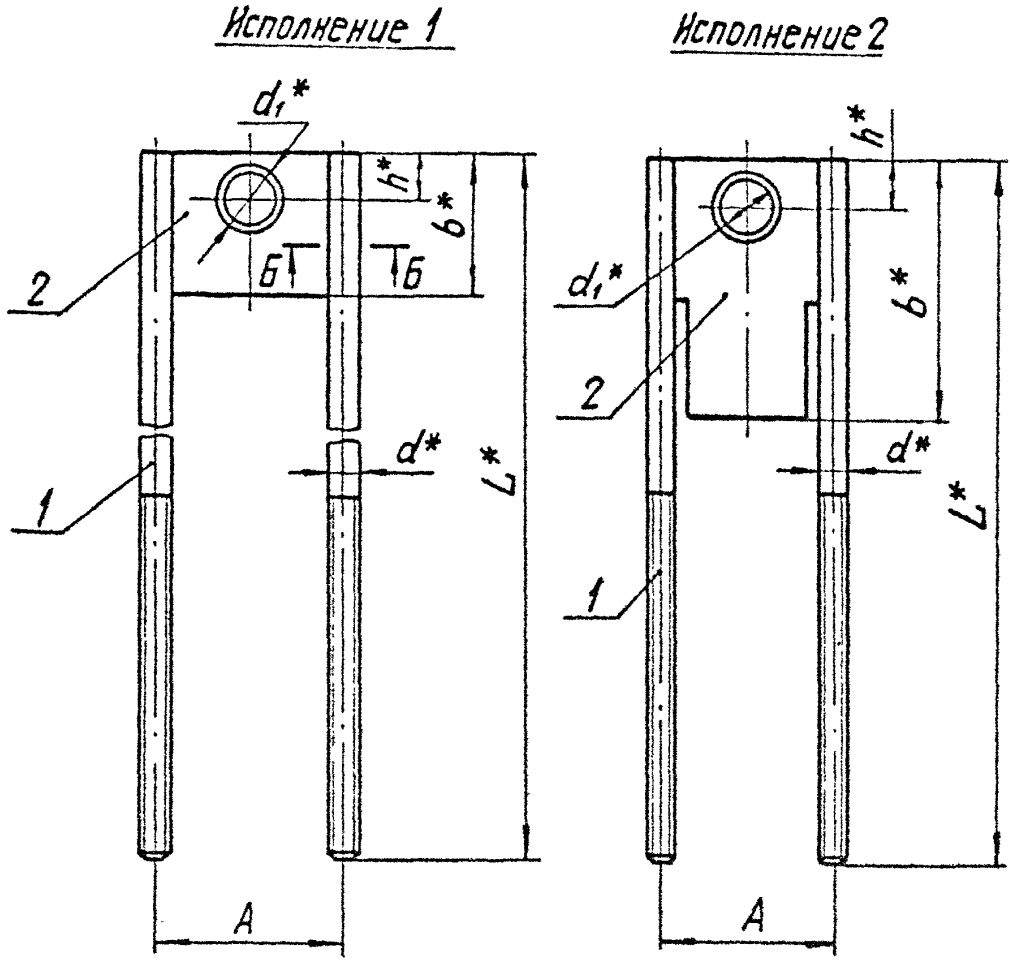

Б-Б
М1:1

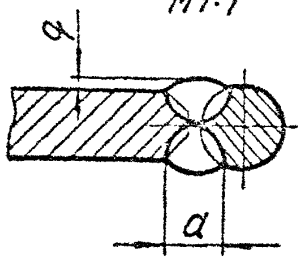

Черт. 2

Размеры в мм

Таблица 3

Обозначение траверсы с тягами	Исп.	Для пружин. с нагрузкой кН(кгс)	d	d_1	L	b	h	A номинальн.	A Пред. откл.	a не более	g (Пред. откл. ±1)	Масса, кг
1-01	1	1,26(128)	12	14	400	50	17	76	±1	10	2	0,9
1-02	2					140						1,3
1-03	1				500	50						1,0
1-04	2					140						1,4
1-05	1	2,73(278)			650	50						1,3
1-06	2					140						1,7
1-07	1				800	50						1,6
1-08	2					140						2,0
1-09	1	5,24(534)	16	18	450	56	20	92		12		1,8
1-10	2					140						2,4
1-11	1	8,00(816)			600	56						2,3
1-12	2					140						2,9
1-13	1				750	56						2,8
1-14	2					140						3,3
1-15	1				900	56						3,2
1-16	2					140						3,8

Размеры в мм

Продолжение табл.3

Обозначение траверсы с тягами	Исп.	Для пружин с нагрузкой кН(кгс)	d	d_1	L	b	h	A ном.	A пред. откл.	a не более	g (пред. откл. ±1)	Масса, кг
1-17	1	11,67(1190) 16,34(1666) 19,66(2005)	16	23	500	63	25	92	±1	12	1	2,1
1-18	2					160						3,1
1-19	1				650	63						2,6
1-20	2					160						3,5
1-21	1				850	63						3,2
1-22	2					160						4,1
1-23	1				900	63						3,3
1-24	2					160						4,3
1-25	1				1000	63						3,7
1-26	2					160						4,6
1-27	1				1100	63						4,0
1-28	2					160						4,9
1-29	1	26,34(2686)	20	27	500	63	30	108	±1,5	14	2	3,0
1-30	2					160						4,1

Размеры в мм

Продолжение табл.3

Обозначение траверсы с тягами	Исп.	Для пружин с нагрузкой кН (кгс)	d	d_1	L	b	h	A номин.	A пред. откл.	a не более	g (пред. откл. ±1)	Масса, кг
1-31	1	26,34(2686)	20	27	700	63	30	108	±1,5	14	2	4,1
1-32	2					160						5,1
1-33	1				950	63						5,3
1-34	2					160						6,3
1-35	1				1100	63						6,0
1-36	2					160						7,1
1-37	1	32,60(3325) 40,00(4080)		33	600	80	40					4,0
1-38	2					180						5,3
1-39	1				800	80						5,0
1-40	2					180						6,3
1-41	1				1100	80						6,5
1-42	2					180						7,8
1-43	1				1350	80						7,7
1-44	2					180						9,0

Размеры в мм

Продолжение табл.3

Обозначение траверсы с тягами	Исп.	Для пружин с нагрузкой кН(кгс)	d	d_1	L	b	h	A ном.	A пред. откл.	a не более	g (пред. откл. ±1)	Масса, кг
1-45	1	48,60(4955)	24	33	600	80	40	108	±1,5	16	2	5,3
1-46	2					180						6,5
1-47	1				850	80						7,0
1-48	2					180						8,3
1-49	1				1200	80						9,5
1-50	2					180						10,8
1-51	1				1400	80						10,9
1-52	2					180						12,2
1-53	1	58,45(5960)		39	600	90	45	130				5,7
1-54	2					180						7,1
1-55	1				850	90						7,5
1-56	2					180						8,8
1-57	1				1200	90						9,9
1-58	2					180						11,3

Размеры в мм

Продолжение табл.3

Обозначение траверсы с тягами	Исп	Для пружин с нагрузкой кН(кгс)	d	d_1	L	b	h	A		a	g (пред. откл. ±1)	Масса, кг
								Номин.	Пред. откл.			
I-59	I	58,45(5960)	24	39	I400	90	45	I30	± I,5	I6	2	II,4
I-60	2					I80						I2,7

Пример условного обозначения траверсы с тягами для пружин с нагрузкой 26,34 кН (2686 кгс), исполнения I:

Траверса с тягами I-3I ОСТ 34-10-743

4.I.* Размеры для справок.

4.2. Сварка ручная дуговая по ГОСТ 5264

Электрод Э42 ГОСТ 9467, *или полуавтоматическая в среде углекислого газа, проволока Св-08ГС по ГОСТ 2246*

Таблица 4

Обозначение траверсы с тягами	Поз.1 Тяга резьбовая 2 шт.	Поз.2 Траверса 1 шт.	
	Обозначение по		
	ОСТ 34-10-739	1-2-ОСТ34-10-743	
1-01	3-03	1-2-01	
1-02			1-2-02
1-03	3-39	1-2-01	
1-04			1-2-02
1-05	3-40	1-2-01	
1-06			1-2-02
1-07	3-41	1-2-01	
1-08			1-2-02
1-09	3-44	1-2-03	
1-10			1-2-04
1-11	3-46	1-2-03	
1-12			1-2-04
1-13	3-48	1-2-03	
1-14			1-2-04
1-15	3-50	1-2-03	
1-16			1-2-04
1-17	3-45	1-2-05	
1-18			1-2-06
1-19	3-47	1-2-05	
1-20			1-2-06
1-21	3-49	1-2-05	

Продолжение табл. 4

Обозначение траверсы с тягами	Поз.I Тяга резьбовая 2 шт.	Поз.2 Траверса I шт.	
	Обозначение по		
	ОСТ 34-10-739	I-2 ОСТ 34-10-743	
I-22	3-49		I-2-06
I-23	3-50	I-2-05	
I-24			I-2-06
I-25	3-5I	I-2-05	
I-26			I-2-06
I-27	3-52	I-2-05	
I-28			I-2-06
I-29	3-55	I-2-07	
I-30			I-2-08
I-3I	3-58	I-2-07	
I-32			I-2-08
I-33	3-6I	I-2-07	
I-34			I-2-08
I-35	3-62	I-2-07	
I-36			I-2-08
I-37	3-56	I-2-09	
I-38			I-2-I0
I-39	3-59	I-2-09	
I-40			I-2-I0
I-4I	3-62	I-2-09	
I-42			I-2-I0
I-43	3-63	I-2-09	

Продолжение табл. 4

Обозначение траверсы с тягами	Поз.1 Тяга резьбовая 2 шт.	Поз.2 Траверса 1 шт.	
	Обозначение по		
	ОСТ 34-10-739	1-2-ОСТ 34-10-743	
1-44	3-63		1-2-10
1-45	3-64	1-2-11	
1-46			1-2-12
1-47	3-66	1-2-11	
1-48			1-2-12
1-49	3-68	1-2-11	
1-50			1-2-12
1-51	3-69	1-2-11	
1-52			1-2-12
1-53	3-64	1-2-13	
1-54			1-2-14
1-55	3-66	1-2-13	
1-56			1-2-14
1-57	3-68	1-2-13	
1-58			1-2-14
1-59	3-69	1-2-13	
1-60			1-2-14

5. Конструкция и размеры траверсы должны соответствовать указанным на черт. 3 и в табл. 5

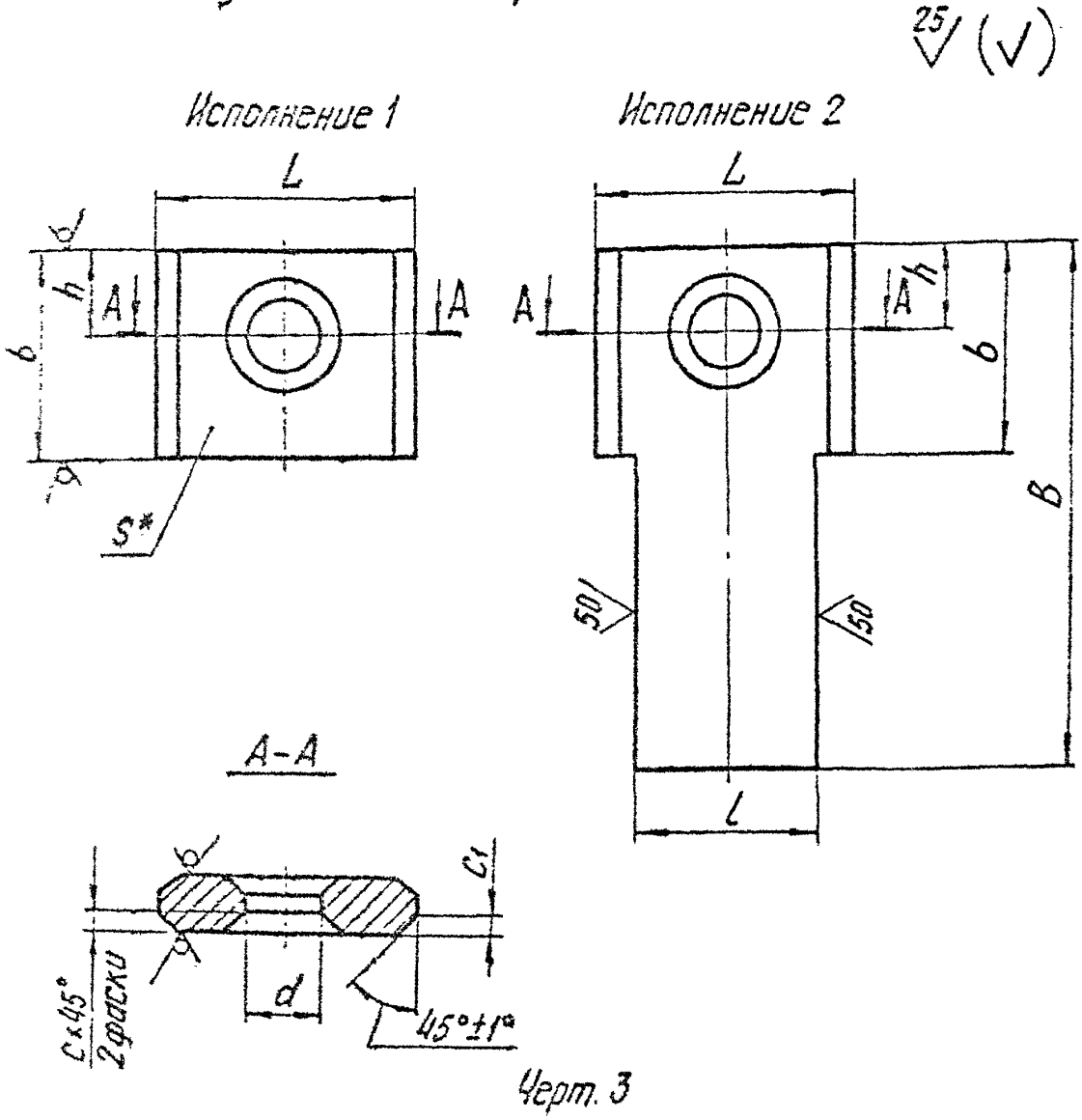

Черт. 3

5.1. * Размер для справок.

5.2. Материал — Лист $\frac{Б\text{-}ПК\,S\ ГОСТ\ 19903}{20\text{-}3\text{-}Т\ ГОСТ\ 1577}$ или

Полоса $\frac{Б\text{-}2\text{-}S\times b\ ГОСТ\ 103}{20\text{-}б^{в}\ ГОСТ\ 1050}$ — для исполнения 1.

5.3. Неуказанные предельные отклонения размеров h14.

Таблица 5

Размеры в мм

Обозначение траверсы	Исп.	d (Пред. откл. Н 14)	h	L	l	B	b	S	e	c	c_1	Масса, кг
I-2-0I	I	I4	I7	64	55	—	50	8	I±0,5	2	3	0,I7
I-2-02	2					I40						0,48
I-2-03	I	I8	20	76		—	56	I2		4	5	0,32
I-2-04	2					I40						0,75
I-2-05	I	23	25			—	63	I6				0,44
I-2-06	2					I60						I,I0
I-2-07	I	27	30	88	65	—						0,5I
I-2-08	2					I60						I,30
I-2-09	I	33	40			-	80	20	2±0,5	5	6	0.77
I-2-I0	2					I80						I,79
I-2-II	I			84		—						0,72
I-2-I2	2					I80						I,74
I-2-I3	I	39	45	I06	80	—	90					I,09
I-2-I4	2					I80						2,22

Пример условного обозначения траверсы d I4 мм исп.I: Траверса I-2-0I ОСТ 34-10-743,
то же Исп. 2: Траверса I-2-02 ОСТ 34-10-743.

6.Конструкция и размеры стакана должны соответствовать указанным на черт.4 и в табл.6 и 7.

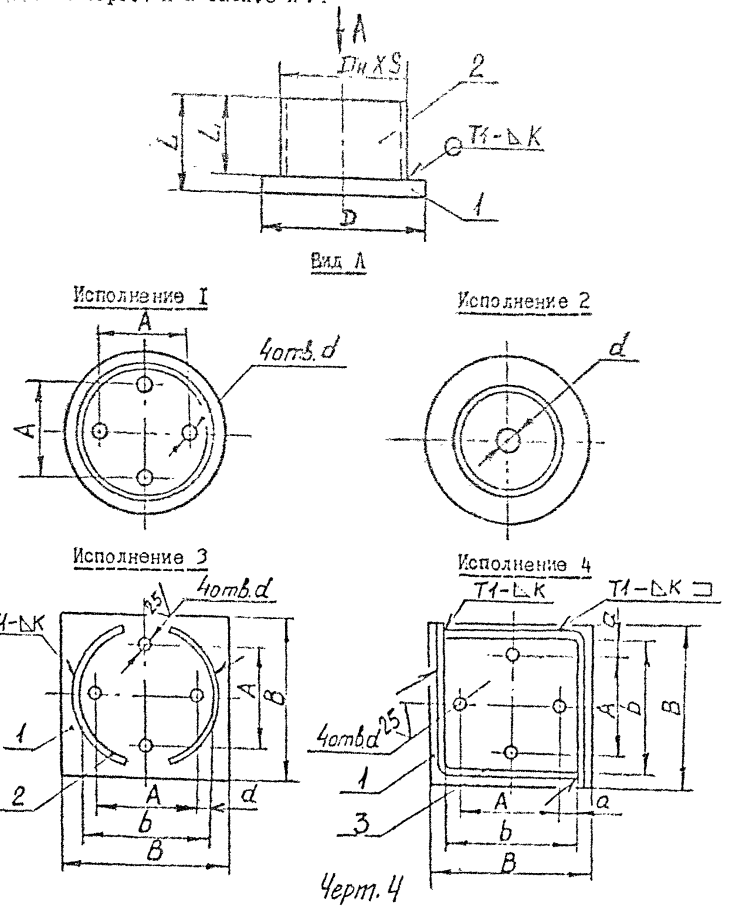

Черт. 4

Таблица 6

Размеры в мм

Обозначение стакана	Для пружин с нагрузкой кН (кгс)	Для пружин с прогибом	D_A	S	D	d	L	L_1	A	K^{-2}	Масса, кг
Исполнение I											
2-0I	I,26(I28)	70	I33	4,0	I50	I4	85	75	76	6	2,6
2-02		I40					I40	I30			3,3
2-03	2,73(278)	70					95	85			2,7
2-04		I40					I60	I50			3,6
2-05	5,24(534)	70	I60*	4,0	I80	I8	II2	I00	92		4,6
2-06	8,00(8I6)	I40					I92	I80			5,9
2-07	II,67(II90)	70	I80*	6,0	200		I46	I30			8,2
2-08	I6,34(I666)	I40					236	220			I0,5
2-09	I9,66(2005)	70					I76	I60			9,0
2-I0		I40					296	280			I2,I
2-II	26,34(2686)	70	219	7,0	250	23	I75	I55	I08	8	I3,7
2-I2		I40					280	260			I7,0
2-I3	32,60(3325)	70	225*	6,0			230	2I0			I5,7
2-I4	40,00(4080)	I40					400	380			2I,I
2-I5	48,60(4955)	70	245*		290	27	255	235			20,I
2-I6		I40					430	4I0			26,2
2-I7	58,46(5960)	70	265*				240	2I5	I30		23,0
2-I8		I40					395	370			28,9

Типоразмеры стаканов, отмеченных, предлагается изготавливать по Исп.3 или Исп.4*

Продолжение табл.6

Размеры в мм

Обозначение стакана	Для пружин с нагрузкой кН(кгс)	Для пружин с прогибом	$D_н$	S	D	d	L	L_1	A	K^{*2}	Масса, кг
Исполнение 2											
2-19	1,26(128)	70	89	3,5	120	13	85	75	—	4	1,45
2-20		140					140	130			1,82
2-21	2,73(278)	70					95	85			1,49
2-22		140					160	150			1,96
2-23	5,24 (534)	70	108	4	160	18	112	100		6	2,98
2-24	8,00 (816)	140					192	180			3,80
2-25	11,67(1190)	70				22	146	130			3,81
2-26	16,34(1666)	140					236	220			4,84
2-27	19,66(2005)	70					176	160			4,12
2-28		140					296	280			5,35
2-29	26,34(2686)	70	133	6	220	27	175	155		8	8,79
2-30		140					280	260			10,79
2-31	32,60(3325)	70				34	230	210			9,95
2-32	40,00(4080)	140					400	380			13,15
2-33	48,60(4955)	70					255	235			9,23
2-34		140					430	410			13,52
2-35	58,46(5960)	70	159	7	250	40	240	215			15,02
2-36		140					395	370			19,10

Продолжение табл.6

Размеры в мм

Обозначение	Для пружин		B	b	A		L	L_1	d	A	K^{+2}	Масса, кг
	с нагрузкой, кгс	с прогибом, мм			ном.	пред. откл.						
Исполнение 3												
2-37	816	70	180	160	92	±1,0	112	100	18	34	6	4,0
2-38		140					192	180				4,8
2-39	1190	70	220	170			146	130		39		6,4
2-40	1666	140					236	220				7,4
2-41	2005	70		170			176	160		42		6,6
2-42		140					296	280				8,0
2-43	3325	70	250	216	108	±1,5	230	210	23	54	8	13,9
2-44	4080	140					400	380				17,5
2-45	4955	70	290	220	108		255	235	27	56		18,0
2-46		140					430	410				21,8
2-47	5960	70	290	260	130		240	215		65	10	23,0
2-48		140					395	370				28,4
Исполнение 4												
2-49	1190	70	200	170	92	±1,0	146	130	18	39	6	9,4
2-50	1666	140					236	220				12,6
2-51	2005	70					176	160				10,4
2-52		140					296	280				14,4
2-53	3325	70	250	216	108	±1,5	230	210	22	54		18,5
2-54	4080	140					400	380				25,9
2-55	4955	70	290	220	108		255	235	27	56		23,0
2-56		140					430	410				31,0
2-57	5960	70	290	260	130		240	215		65		27,2
2-58		140					395	370				35,2

Таблица 7

Обозначение отверстия	Поз.1 Диск 1 шт.		Поз.2 Кольцо 1 шт.	
	Обозначение по			
	ОСТ 34-10-743	ОСТ 34-10-745	ОСТ 34-10-743	ОСТ 34-10-745
	Исполнение 1			
2-01	3-01	-	4-01	-
2-02			4-02	
2-03			4-03	
2-04			4-04	
2-05	3-03		4-05	
2-06			4-06	
2-07	3-05		4-07	
2-08			4-08	
2-09			4-09	
2-10			4-10	
2-11	3-07		4-11	
2-12			4-12	
2-13			4-13	
2-14			4-14	
2-15	3-09		4-15	
2-16			4-16	
2-17	3-11		4-17	
2-18			4-18	

Продолжение табл.7

Обозначение стакана	Поз.1 Диск 1 шт.		Поз.2 Кольцо 1 шт.	
	Обозначение по			
	ОСТ 34-10-743	ОСТ 34-10-745	ОСТ 34-10-743	ОСТ 34-10-745
	Исполнение 2			
2-19	-	3-01	-	4-01
2-20				4-02
2-21				4-03
2-22				4-04
2-23		3-02		4-05
2-24				4-06
2-25		3-03		4-07
2-26				4-08
2-27				4-09
2-28				4-10
2-29		3-04		4-11
2-30				4-12
2-31		3-05		4-13
2-32				4-14
2-33				4-15
2-34				4-16
2-35		3-06		4-17
2-36				4-18

Продолжение табл.7

Обозначение стаканов		Поз.1 Основание 1 шт.		Поз.2 Полукольцо 2 шт.	Поз.3 Угольник 2 шт.
Исп.3	Исп.4	Размеры, мм S x B x B	Масса, кг	Обозначение по ОСТ 34-10-743	
2-37	-	12x180x180	3,0	5-01	-
2-38	-			5-02	-
2-39	2-49	16x200x200	5,0	5-03	6-01
2-40	2-50			5-04	6-02
2-41	2-51			5-05	6-03
2-42	2-52			5-06	6-04
2-43	2-53	20x250x250	9,5	5-07	6-05
2-44	2-54			5-08	6-06
2-45	2-55	20x290x290	13,0	5-09	6-07
2-46	2-56			5-10	6-08
2-47	2-57	25x290x290	16,0	5-11	6-09
2-48	2-58			5-12	6-10

Пример условного обозначения стакана исполнения I для пружины с нагрузкой 5,24 кН (524 кгс) прогибом 70 мм:

Стакан 2-05 ОСТ 34-10-743

то же для исполнения 2:

Стакан 2-23 ОСТ 34-10-743

6.1. Сварка ручная по ГОСТ 5264, электрод типа Э42А ГОСТ 9467, или полуавтоматическая в среде углекислого газа по ГОСТ 14771, проволока Св-08ГС ГОСТ 2246.

6.2. Кольцо поз.2, расположить симметрично относительно отверстий d диска поз.1.

6.3. Предельные отклонения размеров: $\pm\frac{IT14}{2}$.

7. Конструкция и размеры диска должны соответствовать указанным на черт.5 и в табл. 8

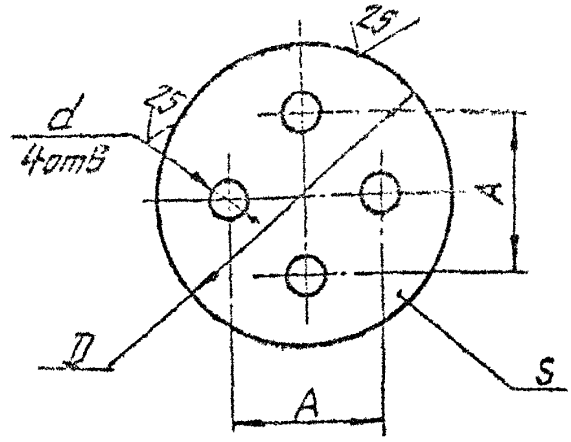

Черт. 5

Таблица 8

Размеры в мм

Обозначение диска	Для пружин с нагрузкой кН (кгс)	D*	S	A	d Пред. откл. H14	Масса, кг
3-01	1,26 (128)	150	10	76±1,0	14	1,7
3-02	2,73 (278)		6			0,8
3-03	5,24 (534)	180	12	92±1,0	18	3,0
3-04	8,00 (816)		6			1,5
3-05	11,67 (1190)	200	16			4,9
3-06	16,34 (1666)		8			2,5
3-07	19,66 (2005)	250	20	108±1,5	23	8,8
3-08	26,34 (2685) 32,60 (3325) 40,00 (4080)		10			4,4

Продолжение табл.8

Размеры в мм

Обозначение диска	Для пружин с нагрузкой кН (кгс)	D	S	A	d (Пред откл. H14)	Масса, кг
3-09	48,60(4955)	290	20	I08±I,5	27	II,8
3-I0			I2			7,2
3-II	58,45(5960)		25	I30±I,5		I4,9
3-I2			I2			7,2

Пример условного обозначения диска толщиной I0 мм для пружин с нагрузкой I,26 кН(I28 кгс):

Диск 3-0I ОСТ 34-10-743

7.I. Материал: Лист $\frac{\text{Б-ПН-}S\text{ ГОСТ I9903}}{\text{20-3-Т ГОСТ I577}}$

*7.2.*Диск допускается изготавливать квадратной формы со стороной □ B=Д мм.*

8. Конструкция и размеры кольца должны соответствовать указанным на черт. 6 и в табл. 9

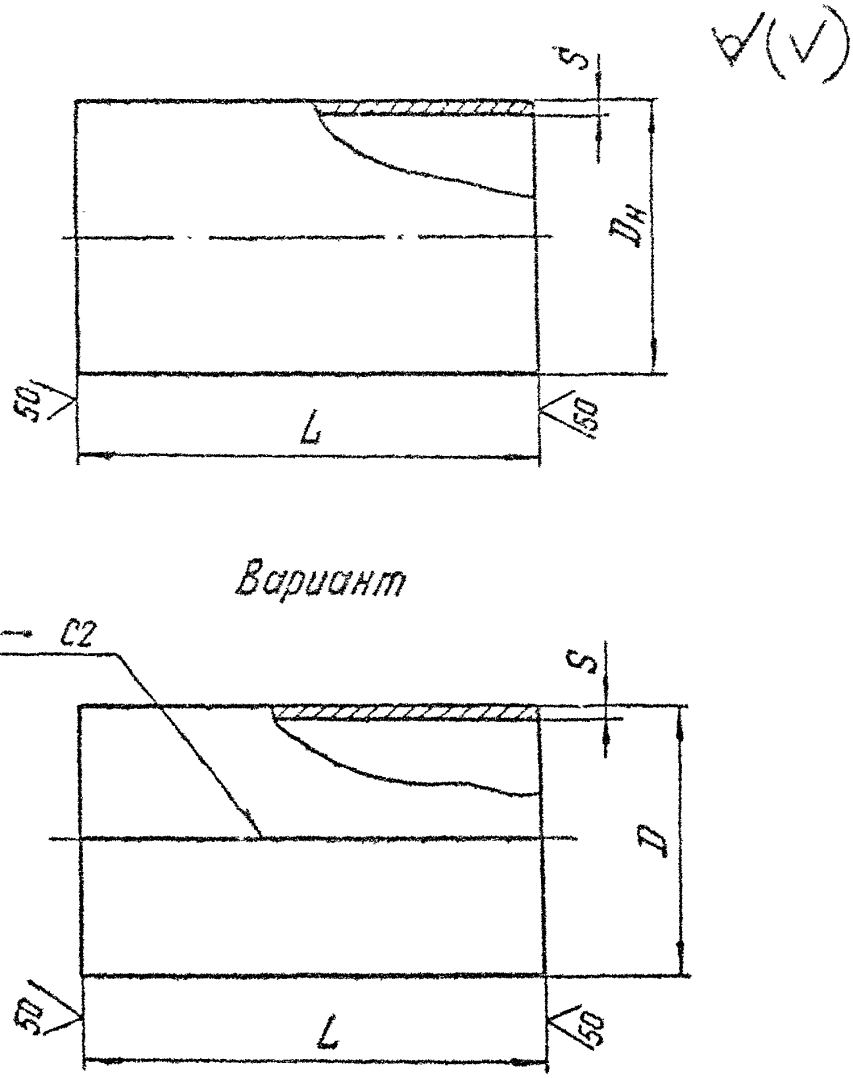

Черт. 6

Размеры в мм. Таблица 9

Обозначение кольца	Для пружин с нагрузкой кН (кгс)	Для пружин с прогибом	L	$D_н^*$	D^{**} пред. откл +2,0	S	Длина* развертки	Масса, кг
4-01	1,26 (128)	70	75	133	—	4	—	0,9
4-02		140	130					1,6
4-03	2,73 (278)	70	85					1,0
4-04		140	150					1,9
4-05	5,24 (534)	70	100	—	160		490	1,6
4-06	8,00 (816)	140	180					2,9
4-07	11,67 (1190)	70	130		180	6	545	3,3
4-08	16,34 (1666)	140	220					5,6
4-09	19,66 (2005)	70	160					4,1
4-10		140	280					7,2
4-11	26,34 (2686)	70	155	219	—	7	—	4,9
4-12		140	260					8,2
4-13	32,60 (33,25)	70	210	—	225	6	690	6,9
4-14	40,00 (4080)	140	380					12,3
4-15	48,60 (4955)	70	235		245		750	8,3
4-16		140	410					14,4
4-17	58,46 (5960)	70	215		265		810	8,1
4-18		140	370					14,0

8.1.* Материал — Труба $\frac{D_н \times S\ ТУ\ 14\text{-}3\text{-}190}{20\ ГОСТ\ 1050}$ и Лист $\frac{Б\text{-}ПН\text{-}S\ ГОСТ\ 19903}{Ст3сп5\ ГОСТ\ 14637}$

8.2.** Допускается кольцо для стакана изготавливать из двух частей по черт. 7 или 8 в соответствии с исполнением 3 и 4 черт. 4.

9.Конструкция и размеры полукольца должны соответствовать указанным на черт.7 и в табл.10.

50 (✓)

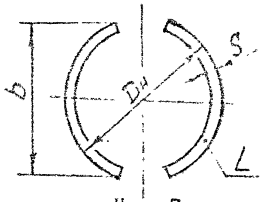

Черт.7

Таблица 10

Размеры в мм

Обозначение полукольца	из трубы Дн	из трубы S	L	b	Масса, кг
5-01	159	5	100	130	0,5
5-02			180		0,9
5-03			130		0,7
5-04			220		1,2
5-05			160		0,8
5-06			280		1,5
5-07	219	7	210	170	2,2
5-08			380		4,0
5-09			235		2,5
5-10			410		4,4
5-11	273	8	215	230	3,5
5-12			370		6,2

Материал Труба $\frac{\text{Дн} \times S \text{ ТУ } 14\text{-}3\text{-}190}{20 \text{ ГОСТ } 1050}$

25 √(√)

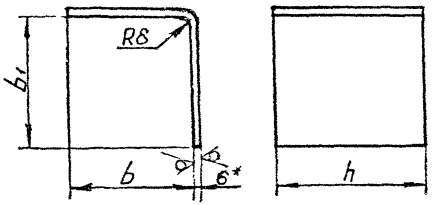

Черт.8

Таблица II

Размеры в мм

Обозначение угольника	h	b	b1	Длина* развертки	Масса, кг
6-01	130	170	185	360	2,2
6-02	220				3,8
6-03	160				2,7
6-04	280				4,7
6-05	210	216	235	460	4,5
6-06	380				8,2
6-07	235	220	240	470	5,2
6-08	410				9,1
6-09	215	260	280	550	5,6
6-10	370				9,6

1.Материал - Лист $\frac{Б\text{-}ПН\text{-}6\ ГОСТ\ 19903}{Ст3сп5\ ГОСТ\ 14637}$

2.*Размеры для справок.

ИНФОРМАЦИОННЫЕ ДАННЫЕ

УТВЕРЖДЕН ПРИКАЗОМ Министерства топлива и энергетики Российской Федерации № 158 от 12 июля 1993 г.

ИСПОЛНИТЕЛИ

В.И.Есарев,В.В.Горбачев,О.В.Стрельников (руководитель темы), Н.В.Паутов,И.П.Горяинова

ВЗАМЕН ОСТ 34-42-743-85

ССЫЛОЧНЫЕ НОРМАТИВНО-ТЕХНИЧЕСКИЕ ДОКУМЕНТЫ

Обозначение НТД, на которые дана ссылка	Номер пункта,подпункта, перечисления,приложения
ГОСТ 103-76	п.5.2
ГОСТ 1050-88	п.5.2; 8.1; 9
ГОСТ 1577-81	п.5.2;п.7.1
ГОСТ 2246-70	п.4.2; 6.1
ГОСТ 5264-80	п.4.2; 6.1
ГОСТ 5915-70	Таблица 2
ГОСТ 9467-75	п.4.2; 6.1
ГОСТ 14637-89	п.8.1
ГОСТ 14771-76	п.6.1;п.8;Табл.11
ГОСТ 19903-74	п.5.2;п.7.1;п.8.1;Табл.11
ГОСТ 14-3-190	п.8.1;п.9
ТУ 34-42-10380-83	п.3.3
ОСТ 108.764.01-	Таблица 2
ОСТ 34-10-723-93	п.3.3
ОСТ 34-10-745-93	Таблица 7
ОСТ 34-10-739-93	Таблица 4