УДК Группа Г 43

ОТРАСЛЕВОЙ СТАНДАРТ

ЛЮКИ ИЗ ДВУХСЛОЙНЫХ СТАЛЕЙ С ПРИВАРНЫМИ ВСТЫК ФЛАНЦАМИ И НАПЛАВЛЕННОЙ УПЛОТНИТЕЛЬНОЙ ПОВЕРХНОСТЬЮ ПОД КОЛЬЦЕВУЮ ПРОКЛАДКУ ОВАЛЬНОГО СЕЧЕНИЯ НА Ру 6,3 и 10,0 МПа
Конструкция и размеры

ОСТ 26-02-2050-79

Введен впервые

ОКП 36 8300

Письмом Минхиммаша
от _____ 198 г. № _____

срок действия
с 01.01.1981 г.
до 01.01.1991 г.

Несоблюдение стандарта преследуется по закону

1. Настоящий стандарт распространяется на люки из двухслойных сталей с приварными встык фланцами и наплавленной уплотнительной поверхностью под кольцевую прокладку овального сечения на условный проход Ду 400 и 450 мм, условное давление Ру 6,3 и 10,0 МПа (63 и 100 кгс/см^2) и температуру от минус 60 до 560°С.

2. Конструкция и размеры люков должны соответствовать указанным на чертеже и в таблице.

3. Материал, технические требования и маркировка люков по ОСТ 26-02-2053-79.

ГР 8138599
Издание официальное от 11.09.79

Перепечатка воспрещена

Переиздание с Изменениями № 1,2

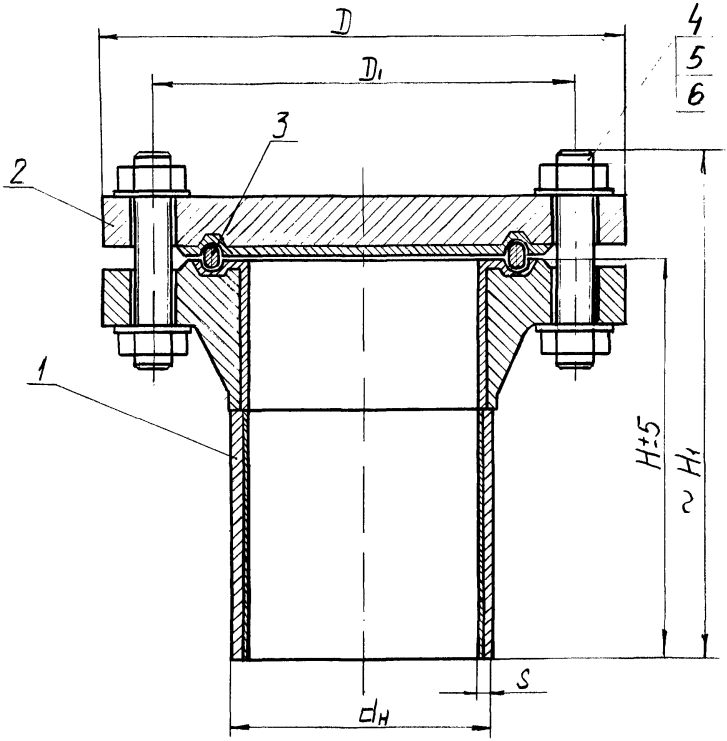

I-штуцер; 2-крышка; 3-прокладка; 4-шпилька; 5-гайка; 6-шайба.

Размеры в мм

D_y	Ру, МПа (кгс/см²)	D	D_1	$d_н$	S	H	H_1	Шпилька: Диаметр и длина	Шпилька: n	Масса, кг
400	6,3 (63)	670	585	434	24	340	470	M42x250	I6	377,0
						400	530			39I,5
450		730	650	484		375	505		20	395,7
						445	575			5I4,7
400	I0,0 (I00)	7I5	620	432	28	385	550	M48x300	I6	628,0
						475	640			653,0

Пример условного обозначения люка Ду 450 мм на Ру 6,3МПа Н=375 мм, патрубок из стали 09Г2С+08ХI3, фланец из стали I0Г2, крышка из стали 09Г2С:

Люк 450-6,3-375-4а-6-4 ОСТ 26-02-2050-79