Государственное санитарно-эпидемиологическое нормирование
Российской Федерации

4.1. МЕТОДЫ КОНТРОЛЯ. ХИМИЧЕСКИЕ ФАКТОРЫ

Измерение концентрации вредных веществ в воздухе рабочей зоны

Сборник методических указаний
МУК 4.1.1575—4.1.1614—03

Выпуск 38

Москва • 2003

4.1. МЕТОДЫ КОНТРОЛЯ. ХИМИЧЕСКИЕ ФАКТОРЫ

Измерение концентрации вредных веществ в воздухе рабочей зоны

Сборник методических указаний
МУК 4.1.1575—4.1.1614—03

Выпуск 38

ББК 51.21
И37

И37 **Измерение** концентрации вредных веществ в воздухе рабочей зоны: Сборник методических указаний. Вып. 38—М.: Федеральный центр госсанэпиднадзора Минздрава России, 2003.—198 с.

Настоящий сборник содержит копии оригиналов методических указаний по измерению концентраций вредных веществ в воздухе рабочей зоны (МУК 4.1.1575—4.1.1614—03).

Утверждены Первым заместителем Министра здравоохранения Российской Федерации, Председателем Комиссии по государственному санитарно-эпидемиологическому нормированию, Главным государственным санитарным врачом Российской Федерации Г. Г. Онищенко в июне 2003 г.

Методические указания по измерению концентраций вредных веществ в воздухе рабочей зоны (сборник 38) разработаны с целью обеспечения контроля соответствия фактических концентраций вредных веществ их предельно допустимым концентрациям (ПДК) и ориентировочным безопасным уровням воздействия (ОБУВ) – санитарно-гигиеническим нормативам и являются обязательными при осуществлении санитарного контроля.

Включенные в данный сборник 40 методик контроля вредных веществ в воздухе рабочей зоны разработаны и подготовлены в соответствии с требованиями ГОСТ 12.1.005—88 ССБТ «Воздух рабочей зоны. Общие санитарно-гигиенические требования».

Методики выполнены с использованием современных методов исследования, метрологически аттестованы и дают возможность контролировать концентрации химических веществ на уровне и меньше их ПДК и ОБУВ в воздухе рабочей зоны установленных в ГН 2.2.5.686—98 «Предельно допустимые концентрации (ПДК) вредных веществ в воздухе рабочей зоны» и ГН 2.2.5.687—98 «Ориентировочные безопасные уровни воздействия (ОБУВ) вредных веществ в воздухе рабочей зоны».

ББК 51.21

© Минздрав России, 2003
© Федеральный центр госсанэпиднадзора Минздрава России, 2003

МУК 4.1.1594-03

УТВЕРЖДАЮ
Первый заместитель Министра
здравоохранения Российской Федерации
Главный государственный санитарный
врач Российской Федерации
_____ Г.Г.Онищенко
29 июня 2003 г.
МУК 4.1.1594-03
Дата введения: с момента утверждения

4.1. Методы контроля. Химические факторы

Методические указания по газохроматографическому измерению концентраций метилметакрилата в воздухе рабочей зоны с применением для отбора проб пассивных дозиметров Р-1

$CH_2 = C(CH_3)COOCH_3$ М.м. 100,12

$C_5H_8O_2$

Метилметакрилат (метиловый эфир метакриловой кислоты, метакриловометиловый эфир) — бесцветная жидкость, $T_{кип.}$ 100°С, давление паров 35 мм рт.ст. (20°С), плотность 0,94; растворяется в воде 1,5% (30°С). смешивается во всех соотношениях со спиртом. В воздухе находится в виде паров. Наркотик. Раздражающее действие сравнительно слабое. Вызывает легкий дерматит и слабый конъюнктивит. ПДК — 10,0 мг/м^3.

---

* Методика применяется для определения среднесменных концентраций ММА в воздухе рабочей зоны

МУК 4.1.

Характеристика метода

Метод основан на использовании газожидкостной хроматографии с применением пламенно-ионизационного детектора. Отбор проб с концентрированием на твердый сорбент.

Нижний предел измерения содержания вещества — 0,047 мкг в хроматографируемом объеме.

Нижний предел измерения концентрации вещества в воздухе — 0,24 мг/м^3 (при экспозиции пассивных дозиметров в течение 6 ч.).

Диапазон измеряемых концентраций в воздухе — от 0,24 до 28,7 мг/м^3 (шкалы электрометра по току 100 x 10^{-12}А и 10 x 10^{-10}А).

Измерению не мешают акриловая и метакриловая кислоты.

Суммарная погрешность измерения не превышает ±15,0%.

Время выполнения измерения, включая отбор проб, — 6 ч 15 мин.

Приборы, аппаратура, посуда

Пассивный дозиметр, размеры и схема которого приведены на рис. 1. Приложение 3. Дозиметр имеет вид цилиндра и складывается из 3-х частей, изготовленных из дюраля, которые соединены друг с другом нарезкой. Дозиметр имеет внешний диаметр 1,9 см и высоту 2,5 см.

Хроматограф «Цвет» — 100 с ДИП

Хроматографическая набивная колонка 200x0,3 см

Секундомер, ГОСТ 5042-79

Лупа измерительная, ГОСТ 3309-76

Вакуумный насос ВН-46М

Трубка-концентратор из спецстали 134х 4 мм, см. рис. 2. Приложение 4.

Газометр стеклянный, вместимостью 20л
Шприцы вместимостью 5 мл и 150 мл, ГОСТ 8503-77
Чашка фарфоровая, ГОСТ 8147-80Е
Весы аналитические МДВ - 200М, ТУ 2506. 1131-76.
Микрошприц МШ-10, ТУ 2.88 3106

Реактивы, растворы, материалы

Метилметакрилат, ТУ ВП- 145-68
Этиловый спирт, ГОСТ 5963-67
Целит 545, зер. 60-80мм, твердый носитель для хроматографии
Диоктилсебацинат, чда, жидкая фаза (2,5% от массы целита)
Себациновая кислота, ч., жидкая фаза (2,5% от массы носителя)
Силохром -80, зер. 0,25-0,5мм, ТУ-6-09-17-48-74
Полиметилсилоксан ПМС-100, жидкая фаза (5% от массы силохрома 80).
Газообразные азот, ГОСТ 9292-74; водород, ГОСТ 3022-77, в баллонах с редукторами.
Воздух от компрессора СО -7А
Парогазовая смесь ММА с воздухом готовится введением 1 мкл ММА в газометр вместимостью 20л. Расчетная концентрация ММА-47,0мг/м^3
Бумажные фильтры "Красная лента".

Отбор проб воздуха

Для отбора пробы камеру для сорбента в пассивном дозиметре заполняют сорбентом 5% ПМС-100 на силохроме-80 (навеска - 30 мг), закрывают мембраной- бумажным фильтром, навинчивают диффузную камеру, которую снова закрывают мембраной и навинчивают крышку с диффузным отверстием.

Пассивные дозиметры, заполненные сорбентом, укрепляют на спецодежде работающих на уровне груди. Отбор проб проводят в течение 6ч. После окончания отбора верхнюю крышку дозиметра с отверстием заменяют крышкой без отверстия. Срок хранения проб 1 сутки.

Подготовка к измерению

Чистую хроматографическую колонку заполняют приготовленной хроматографической насадкой 10% диоктилсебацината + 2,5% себациновой кислоты на целите 545 с помощью вакуумного насоса. Колонку помещают в термостат хроматографа и, не соединяя ее с детектором, кондиционируют в токе газа-носителя в течение 12ч при 100^{0}С, после чего колонку подсоединяют к детектору и устанавливают в термостате рабочую температуру.

МУК 4.1.

Подготовку хроматографа к работе проводят в соответствии с инструкцией. Для построения градуировочного графика из газометра с парагазовой смесью ММА (с= 47 мг/м³) на трубку-концентратор, заполненную приготовленным сорбентом 5% ПМС-100 на силохроме-80 (навеска 30мг), вводят 1,5мл, 2мл, 2,5мл и 3 мл ПГС ММА с содержанием последнего от 0,047 мкг до 0,141 мкг и вводят в испаритель хроматографа на анализ с использованием шкалы электрометра 100×10^{-12}А. Для анализа на шкале 10×10^{-10}А отбирают 20мл, 30мл, 60мл, 90мл и 120мл ПГС с содержанием ММА от 0,94 мкг до 5,64 мкг. После отбора пробы ПГС трубку-концентратор вставляют в испаритель хроматографа для термодесорбции ММА. Предварительно из испарителя хроматографа вынимают направляющую трубку, вместо в нее снизу испарителя вставляют "пяту", изображенную на рис.2, в которую при термодесорбции ММА вводят трубку-концентратор через верхнее отверстие испарителя. После ввода трубки-концентратора испаритель быстро закрывают.

На основе полученных хроматограмм строят градуировочный график зависимости площади пика (S, см²) от количества введенного вещества (мкг).

Построение градуировочного графика осуществляют по 5-ти точкам, проводя пять параллельных измерений для каждой концентрации. Условия хроматографирования смеси и анализируемых проб:

температура термостата колонок	60°С
температура испарителя	150°С
скорость потока газа-носителя	45,0 мл/мин
скорость потока водорода	40,0 мл/мин
скорость потока воздуха	400,0 мл/мин
скорость движения диаграммной ленты	200,0 мм/час
время удерживания ММА	5мин.06 сек.

шкалы электрометра по току 100×10^{-12}А и 10×10^{-10}А

Проведение измерения

Сорбент с отобранной пробой из дозиметра пересыпают в трубку-концентратор, которую вводят в испаритель хроматографа для термодесорбции ММА. На полученной хроматограмме измеряют площадь пика и по градуировочному графику находят количество определяемого вещества.

Расчет концентрации

Концентрацию ММА в мг/м³ вычисляют по формуле:

$$C = \frac{M \bullet 10^3}{W_s \bullet \frac{A}{L} \bullet t \bullet D} \text{ мг/м}^3$$

где M - количество вещества в отобранной пробе, мкг

W_s - выход дозиметра = 0,854

A - площадь сечения диффузной камеры = 0,196 см^2

L - длина камеры = 1,5 см

$\frac{A}{L}$ = 0,131 см

D- коэффициент диффузии 0,0812см^2/с

t - время экспозиции, с

МУК 4.I.

Приложение I

Приведение объёма воздуха к стандартным условиям (температура 20°С и давление 760 мм рт.ст.) проводят по формуле:

$$V_{20} = \frac{V_t \cdot (273 + 20) \cdot P}{(273 + t) \cdot 101,33}, \text{ где}$$

V_t - объём воздуха, отобранный для анализа, л;

P - барометрическое давление, кПа (101,33 кПа=760 мм рт.ст.);

t - температура воздуха в месте отбора пробы, °С.

Для удобства расчёта V_{20} следует пользоваться таблицей коэффициентов (приложение 2). Для приведения воздуха к стандартным условиям надо умножить V_t на соответствующий коэффициент.

Приложение 2

Коэффициенты для приведения объема воздуха к стандартным условиям

°C	Давление P, кПа/мм рт.ст.									
	97,33/730	97,86/734	98,4/738	98,93/742	99,46/746	100/750	100,53/754	101,06/758	101,33/760	101,86/764
-30	I,I582	I,I646	I,I709	I,I772	I,I836	I,I899	I,I963	I,2026	I,2058	I,2122
-26	I,I393	I,I456	I,I519	I,I581	I,I644	I,I705	I,I768	I,I831	I,I862	I,I925
-22	I,I2I2	I,I274	I,I336	I,I396	I,I458	I,I519	I,I581	I,I643	I,I673	I,I735
-I8	I,I036	I,I097	I,II58	I,I2I6	I,I278	I,I338	I,I399	I,I460	I,I490	I,I55I
-I4	I,0866	I,0926	I,0986	I,I045	I,II05	I,II64	I,I224	I,I284	I,I3I3	I,I373
-I0	I,070I	I,0760	I,08I9	I,0877	I,0936	I,0994	I,I053	I,III2	I,II4I	I,I200
- 6	I,0540	I,0599	I,0657	I,07I4	I,0772	I,0829	I,0887	I,0945	I,0974	I,I032
- 2	I,0385	I,0442	I,0499	I,0556	I,06I3	I,0669	I,0726	I,0784	I,08I2	I,0869
0	I,0309	I,0366	I,0423	I,0477	I,0535	I,059I	I,0648	I,0705	I,0733	I,0789
+ 2	I,0234	I,029I	I,0347	I,0402	I,0459	I,05I4	I,0571	I,0627	I,0655	I,07I2
+ 6	I,0067	I,0I43	I,0I98	I,0253	I,0309	I,0363	I,04I9	I,0475	I,0502	I,0557
+I0	0,9944	0,9999	0,0054	I,0I08	I,0I62	I,02I6	I,0272	I,0326	I,0353	I,0407
+I4	0,9806	0,9860	0,99I4	0,9967	I,0027	I,0074	I,0I28	I,0I83	I,0209	I,0263
+I8	0,967I	0,9725	0,9778	0,9830	0,9884	0,9936	0,9989	I,0043	I,0069	I,0122
+20	0,9605	0,9658	0,97II	0,9763	0,98I6	0,9868	0,992I	0,9974	I,0000	I,0053
+22	0,9539	0,9592	0,9645	0,9696	0,9749	0,9800	0,9853	0,9906	0,9932	0,9985
+24	0,9475	0,9527	0,9579	0,9631	0,9683	0,9735	0,9787	0,9839	0,9865	0,99I7
+26	0,94I2	0,9464	0,95I6	0,9566	0,96I8	0,9669	0,972I	0,9773	0,9799	0,9851
+28	0,9349	0,940I	0,9453	0,9503	0,9555	0,9605	0,9657	0,9708	0,9734	0,9785
+30	0,9288	0,9339	0,939I	0,9440	0,9432	0,9542	0,9594	0,9645	0,9670	0,9723
+34	0,9I67	0,92I8	0,9268	0,93I8	0,9368	0,94I8	0,9468	0,95I8	0,9544	0,9595
+38	0,9049	0,9099	0,9I49	0,9I99	0,9248	0,9297	0,9347	0,9397	0,942I	0,947I

МУК 4.I.

Приложение 3

Рисунок I

Пассивный дозиметр Р-I

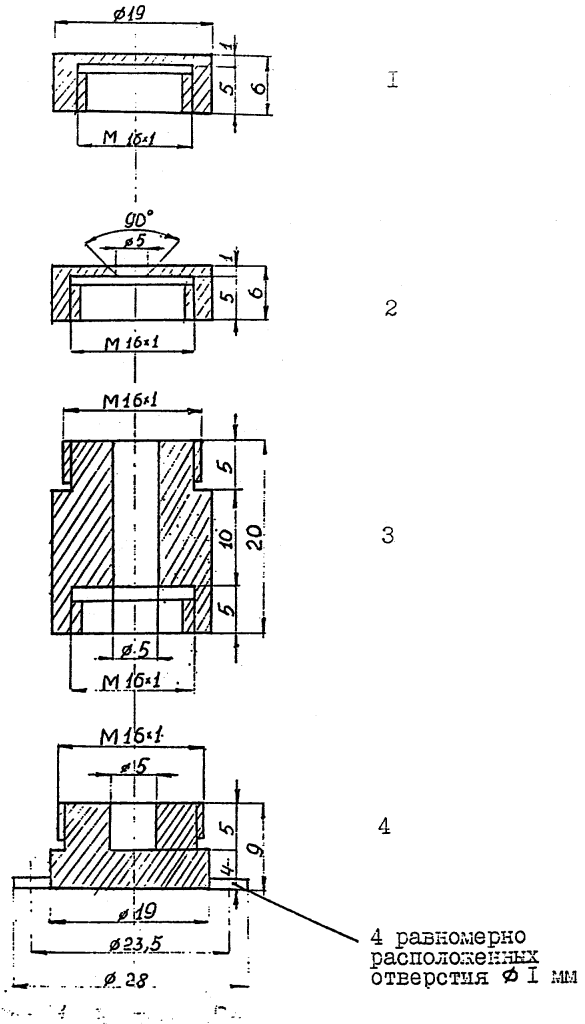

I - сплошная крышка

2- крышка с диффузным отверстием

3 - диффузная камера

4 - камера для сорбента

Рисунок 2

Устройство для концентрирования и ввода проб

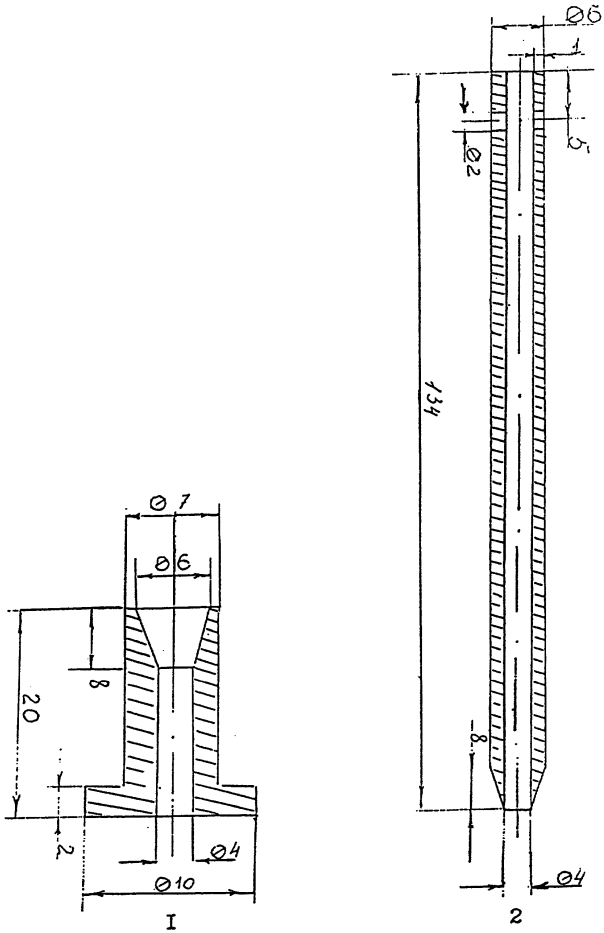

I-пята , 2-концентрационная трубка

Рисунок 3

Пассивный дозиметр Р-4

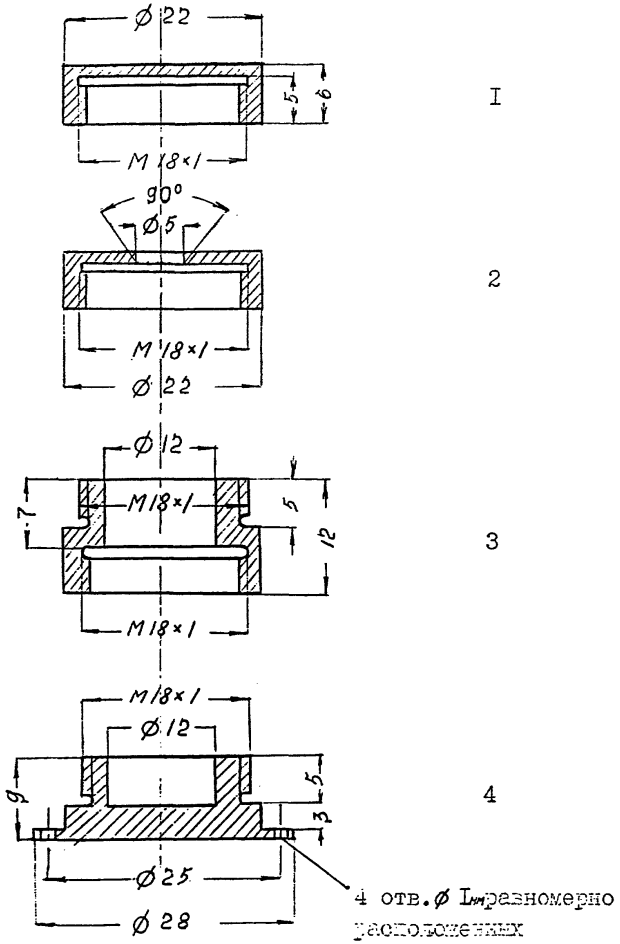

I – сплошная крышка

2 – крышка с диффузным отверстием

3 – диффузная камера

4 – камера для сорбента

Материал для изготовления дозиметра – дюраль или нержавеющая сталь.

Приложение 6.

Указатель основных синонимов, технических, торговых и фирменных названий веществ.

	Стр.
Белая магнезия	87
Бромгексин	9
Бура	I4I
Гидразинобензол солянокислый	I5I
Глибенкламид	I55
Диэтиламинопропиламин	77
Иминодибензил	30
Лидокаин	46
Метаран	50
МЦ-I00	I02
Масло "Турбомас"	73
Неопентилгликоль	68
Нимодипин	59
Нитрендипин	54
Нитроглицерин	I3I
Оксипропилметилцеллюлоза	2I
Ондансетрон	I45
Ранитидин гидрохлорид	35
Реагент ААК или Таллактам	II8
СМБА	I37
Сульфаметоксазол	I2,I5
Тамоксифен основание	40
Тамоксифен цитрата	40
Тиаприд	82
Триметоприм	27
ХладонI4	I48
Ципрофлоксацин гидрохлорида моногидрат	I64
Экосорб	I08
Эналаприла малеат	I76
Этиниловый спирт	I8I

МУК 4.I.

Приложение 7.

Вещества, определяемые по ранее утверждённым Методическим указаниям по измерению концентраций вредных веществ в воздухе рабочей зоны.

Наименование вещества	Методические указания
I. Ароматизатор из мяты перечной I6433	МУ по газохроматографическому измерению концентраций ментола (/ - 2-изопропил-5-метициклогексанола) в воздухе рабочей зоны. Вып.30. М. 2000, с.I89 , МУК 4.I.240-96.
2. Ванадий-алюминиевая лигатура	Измерение концентрации ванадия методом атомно-абсорбционной спектрофотометрии. Сб. "МУ по определению вредных веществ в сварочном аэрозоле". М. I992 г., стр.67, МУ № 4945- - 88.
3. Мультиинзимная композиция МЭК-СХ-I	МУ по спектрофотометрическому измерению концентраций амилазы в воздухе рабочей зоны. Вып. 38.
4. Мультиинзимная композиция МЭК-СХ-2	МУ по спектрофотометрическому измерению концентрации целлюлазы в воздухе рабочей зоны. Вып. 38.
5. Опаспрей белый	МУ по газохроматографическому измерению метилового спирта в воздухе рабочей зоны. Вып.I9, М.I984, стр.I02, МУ

Наименование вещества	Методические указания
	№ 2902-83.
6. Опаспрей жёлтый	МУ по газохроматографическому измерению метилового спирта в воздухе рабочей зоны. Вып.I9, М.I984, стр.I02, МУ № 2902-83.
7. Пыль периклазохромитовых и хромитопериклазовых огнеупорных изделий	МУ на гравиметрическое определение пыли в воздухе рабочей зоны и в системах вентиляционных установок. Вып.I-5, М.I98I, стр.235, МУ № I7I9-77.
8. Хладон СМ-I	МУ по газохроматографическому измерению концентраций I,I,I,2--тетрафторэтана в воздухе рабочей зоны. Вып.35, МУК 4.I.860-99 утв. 30.I2.99 г.
9. Биовит-I60	МУ по фотометрическому измерению концентраций хлортетрациклина в воздухе рабочей зоны. Вып. II переработ., М.I992, стр.I49. № 5866-9I.
I0. М0624М смесь (смесь четвертичных аммониевых соединений)	МУ по фотометрическому измерению концентраций диалкилдиметиламмоний хлорида (C_{I7}-C_{20}) и алкилбензилдиметиламмоний хлорида (C_{I0}-C_{I6})-дон-2, диалкилламинопропионитрила (C_7-C_9)-ифхангаз, алкилтриметиламмоний хлорида (C_{I0}-C_{I6}), дон-52 в воздухе рабочей зоны. Вып.25, М.,I989, стр.49,МУ№4905-88.

Приложение 9.

Расчёт характеристик погрешности на основе данных, приведенных в ИЗП КХА.

Приведено в ИЗП	Принятые предположения	Расчёт составляющей погрешности
Δ (информация о структуре погрешности отсутствует)	Δ_c - незначимо	$\sigma(\hat{\Delta}) = \Delta / 1,96$

Δ - характеристика результатов КХА (суммарная погрешность).

Δ_c - характеристика систематической составляющей погрешности.

$\sigma(\hat{\Delta})$ - характеристика случайной составляющей погрешности.

Приложение № 9

Расчёт норматива оперативного контроля погрешности (точности) МВИ КХА.

№	Алгоритм оперативного контроля	ВИД КОНТРОЛЯ		Принятые обозначения
		Внутренний оперативный контроль	Внешний контроль по схеме оперативного контроля	
1	С применением образцов для контроля (ОК)	$\lvert K_{к} \rvert = \lvert X - C \rvert < K$		$K_{к}$-результат контрольной процедуры; $\bar{X}$-результат анализа пробы; C-аттестованное значение ОК, K-норматив оперативного контроля
		$K = 0{,}84\,\Delta$	$K = \Delta$	
		где Δ - характеристика погрешности, соответствующая содержанию компонента в ОК		
2	С применением метода добавок	$\lvert K_{к} \rvert = \lvert X' - X - C \rvert < K$		$K_{к}$-результат контрольной процедуры; $\bar{X}$-результат анализа пробы без добавки; $\bar{X}'$-результат анализа пробы с добавкой; C-величина добавки K-норматив оперативного контроля
		$K = 0{,}84\sqrt{(\Delta_{\bar{X}'})^2 + (\Delta_{\bar{X}})^2}$	$K = \sqrt{(\Delta_{\bar{X}'})^2 + (\Delta_{\bar{X}})^2}$	
		где $\Delta_{\bar{X}'}$ ($\Delta_{\bar{X}}$) - характеристика погрешности, соответствующая содержанию компонента в пробе с добавкой (пробе без добавки)		
3	С применением метода разбавления	$\lvert K_{к} \rvert = \lvert RX' - X \rvert < K$		$X_{к}$-результат контрольной процедуры; $\bar{X}$-результат анализа рабочей пробы; $\bar{X}'$-результат анализа разбавленной пробы R-коэффициент разбавления; K-норматив оперативного контроля
		$K = 0{,}84\sqrt{R^2(\Delta_{\bar{X}'})^2 + (\Delta_{\bar{X}})^2}$,	$K = \sqrt{R^2(\Delta_{\bar{X}'})^2 + (\Delta_{\bar{X}})^2}$	
		где $\Delta_{\bar{X}'}$ ($\Delta_{\bar{X}}$) - характеристика погрешности, соответствующая содержанию компонента в разбавленной пробе (рабочей пробе) соответственно		
4	С применением другой (контрольной) методики	$\lvert K_{к} \rvert = \lvert X - X_{к} \rvert < K$		$K_{к}$-результат контрольной процедуры; $\bar{X}$ - результат анализа пробы по контролируемой методике анализа; $\bar{X}_{к}$ - результат анализа пробы по контрольной методике анализа; K-норматив оперативного контроля
		$K = 0.84\sqrt{(\Delta_{\bar{X}_{к}})^2 + (\Delta_{\bar{X}})^2}$	$K = \sqrt{(\Delta_{\bar{X}_{к}})^2 + (\Delta_{\bar{X}})^2}$	
		где $\Delta_{\bar{X}_{к}}$($\Delta_{\bar{X}}$) - характеристика контрольной (контролируемой) методики, соответствующая содержанию компонента в пробе		

Оперативный контроль погрешности (точности) проводят в одинаковых условиях, т.е. результаты анализа получает один аналитик с использованием одного набора мерной посуды, одной партии реактивов и т.д.

Приложение 10.

Расчёт норматива внутрилабораторного оперативного контроля (ВОК) воспроизводимости МВИ ХУА.

ВОК воспроизводимости проводят с использованием рабочих проб путём сравнения результата контрольной процедуры, равного расхождению двух результатов ХУА (x_1 и x_2) содержания компонента в одной и той же пробе, с нормативом ВОК воспроизводимости Д.

$$\bar{x}_1 - \bar{x}_2 \leqslant Д.$$

Норматив ВОК воспроизводимости рассчитывают по формуле:

$$Д = Q(P, m)\ \sigma(\Delta)$$

где $\sigma(\Delta)$ – показатель воспроизводимости (характеристика случайной составляющей погрешности, соответствующая среднему содержанию компонента в пробе):

$$\bar{x}_{ср} = \frac{\bar{x}_1 + \bar{x}_2}{2},$$

$Q(P, m) = 2{,}77$ при $m = 2$, $P = 0{,}95$.

При осуществлении ВОК воспроизводимости отбирают две пробы, объём которых равен объёму, необходимому для проведения анализа по методике, и анализируют в точном соответствии с прописью методики, максимально варьируя условия проведения анализа, т.е. получают два результата анализа, используя разные наборы мерной посуды, разные партии реактивов. В работе должны участвовать два аналитика.

При превышении норматива ВОК воспроизводимости эксперимент повторяют. При повторном превышении указанного норматива выясняют причины, приводящие к неудовлетворительным результатам контроля, и устраняют их.

МУК 4.1.1575—
4.1.1614—03

СОДЕРЖАНИЕ

1. Методические указания по спектрофотометрическому измерению концентрации амилазы в воздухе рабочей зоны
(РГМУ, г.Москва) МУК 4.1.1575 — 03 3
2. Методические указания по измерению концентраций N -(2-амино-3,5-дибромбензил)-N-метилциклогексиламина гидрохлорида (бромгексина) в воздухе рабочей зоны методом высокоэффективной жидкостной хроматографии
(РГМУ, г.Москва) МУК 4.1. 1576 — 03.... 9
3. Методические указания по измерению концентраций 4- амино-N -(5-метил-3-изоксазолил)-бензолсульфонамида (сульфаметоксазола) в воздухе рабочей зоны методом высокоэффективной жидкостной хроматографии
(РГМУ, г.Москва) МУК 4.1. 1577-03... 12
4. Методические указания по спектрофотометрическому измерению концентраций 4-амино-N-(5-метил-3-изоксазолил)бензолсульфонамида (сульфаметоксазола) в воздухе рабочей зоны
(ВНЦ БАВ, г.Москва) МУК 4.1.1578 — 03 15
5. Методические указания по спектрофотометрическому измерению концентраций гидроксипропилметилцеллюлозы (оксипропилметилцеллюлозы) в воздухе рабочей зоны
(ВНЦ БАВ, г.Москва) МУК 4.1.1579 — 03 21
6. Методические указания по измерению концентрации 2,4-диамино-5-(3',4',5'-триметоксибензил)-пиримидина (триметоприма) в воздухе рабочей зоны методом высокоэффективной жидкостной хроматографии
(РГМУ, г.Москва) МУК 4.1. 1580 — 03 27
7. Методические указания по газохроматографическому измерению концентраций [10,11-дигидро-5-Н-дибенз (b ,f)] азепина (иминодибензила) в воздухе рабочей зоны
(ВНЦ БАВ, г.Москва) МУК 4. 1. 1581 — 03 30
8. Методические указания по спектрофотометрическому измерению концентраций N- 2- [(5-(диметиламино)метил]-фуранил] метил] тио] этил]-N'-метил-2-нитро-1,1-этилендиамина гидрохлорида (ранитидина гидрохлорида) в воздухе рабочей зоны
(ВНЦ БАВ, г.Москва) МУК 4. 1. 1582 — 03 35

9. Методические указания по измерению концентраций 2 -[4 - (1,2-Дифенил-1-бутенил)ренокси] -N,N -диметилэтанамина- (Z) 2-гидрокси - 1,2,3 - пропантрикарбоксилата (тамоксифен цитрат и 2 - [4 - (1,2 - Дифенил-1-бутенил)фенокси] -N,N -диметилэтанамина (тамоксифен основания) в воздухе рабочей зоны методом высокоэффективной жидкостной хроматографии.
(ВНЦ ЗАВ, г.Москва) МУК 4.1.1583 – 03... 40

10. Методические указания по спектрофотометрическому измерению концентраций 2,6-диметил-N-диэтиламиноацетанилида гидрохлорида (лидокаина) в воздухе рабочей зоны
(Латвийская медицинская академия, г.Рига) МУК 4.1.1584-03... 46

11. Методические указания по газохроматографическому измерению концентраций 0,0-диметилметилфосфоната (метаран) в воздухе рабочей зоны
(СЭС, г.Волгоград) МУК 4.1.1585-03... 50

12. Методические указания по спектрофотометрическому измерению концентраций 2,6-диметил-3-метоксикарбонил-4-(3-нитрофенил)-5-этоксикарбонил-1,4-дигидропиридина (нитрендипина) в воздухе рабочей зоны
(НИИ ГТ и ПЗ, г.Санкт-Петербург) МУК 4.1.1586-03.... 54

13. Методические указания по спектрофотометрическому измерению концентраций 2,6-диметил-3-(2 метоксиэтоксикарбонил)-4-(3-нитрофенил)-5-изопропоксикарбонил-1,4-дигидропиридина (нимодипина) в воздухе рабочей зоны
(НИИ ГТ и ПЗ, г.Санкт-Петербург) МУК 4.1.1587-03... 59

14. Методические указания по газохроматографическому измерению концентраций диметилового эфира в воздухе рабочей зоны
(УкрНИИгинтокс, г.Киев) МУК 4.1.1588-03.... 64

15. Методические указания по спектрофотометрическому измерению концентраций 2,2-диметил-пропандиола-1,3 (неопентилгликоля) в воздухе рабочей зоны
(НПЦ "Экос", г.Москва) МУК 4.1.1589-03... 68

16. Методические указания по газохроматографическому измерению концентраций дифенил - (п-третбутилфенил)фосфата (основного компонента масла "Турбомас") в воздухе рабочей зоны
(НИИ ГТ и ПЗ, г.Санкт-Петербург) МУК 4.1.1590-03 73

МУК 4.1.1575-4.1.1614-03

17. Методические указания по спектрофотометрическому измерению концентраций 3-диэтиламино-пропил-амина-1 (диэтиламинопропиламина) в воздухе рабочей зоны
(НПЦ "Экос", г.Москва) МУК 4.1.1591-03 77

18. Методические указания по экстракционно-фотометрическому измерению концентраций N-[2-(диэтиламино)-этил] -2-метокси-5-(метилсульфонил)-бензамида гидрохлорида (тиаприд) в воздухе рабочей зоны
(НИХФИ, г.Новокузнецк) МУК 4.1.1592-03 82

19. Методические указания по спектрофотометрическому измерению концентраций магния углекислого основного (белая магнезия) в воздухе рабочей зоны
(ВНЦ БАВ, г.Москва) МУК 4.1.1593-03 87

20. Методические указания по газохроматографическому измерению концентраций метилметакрилата в воздухе рабочей зоны с применением для отбора проб пассивных дозиметров Р-1 МУК 4.1.1594-03
(Нижегородский НИИ гигиены и профпатологии г.Н-Новгород)....92

21. Методические указания по газохроматографическому измерению концентраций метилметакрилата в воздухе рабочей зоны с применением для отбора проб пассивных дозиметров Р-4 МУК 4.1.1595-03
(Нижегородский НИИ гигиены и профпатологии,г.Н-Новгород)....97

22. Методические указания по спектрофотометрическому измерению концентраций метилцеллюлозы водорастворимой (МЦ-100) в воздухе рабочей зоны
(ВНЦ БАВ, г.Москва) МУК 4.1.1596-03.... 102

23. Методические указания по газохроматографическому измерию концентрации смеси метоксигликолей (ди-, три-, тетрагликолей) (экосорба) в воздухе рабочей зоны
(НИИ гигиены, профпатологии и эколгии человека, Ленинградская область) МУК 4.1.1597-03 108

24. Методические указания по спектрофотометрическому измерению концентраций надуксусной кислоты в воздухе рабочей зоны
(НИИ гигиены, профпатологии и экологии человека, Ленинградская область) МУК 4.1.1598-03 114

25. Методические указания по измерению концентраций натриевой соли 6-амино-гексановой кислоты и натриевой соли 6-аминогексановой кислоты, ацилированной высшими кислотами (реагент ААК или Таллактам), в воздухе рабочей зоны методом бумажной хроматографии
(Мосгорцентр Госсанэпиднадзора, г.Москва) МУК 4.1.1599-03.. 118

26. Методические указания по измерению концентраций октафторпропана в воздухе рабочей зоны методом газовой хроматографии (РГМУ, г.Москва) МУК 4.1.1600 — 03... I23

27. Методические указания по измерению концентрации ортофосфористой и ортофосфорной кислот в воздухе рабочей зоны методом ионной хроматографии (РГМУ, НПЦ "Экос", г.Москва) МУК 4.1.1601 — 03.... I26

28. Методические указания по спектрофотометрическому измерению концентраций Пропан-I,2,3-триола тринитрата (нитроглицерина) в воздухе рабочей зоны (ВНЦ БАВ, г.Москва) МУК 4.1.1602 - 03... I3I

29. Методические указания по спектрофотометрическому измерению концентраций сульфата 3-броманилина (СМБА) в воздухе рабочей зоны (НИХФИ, г.Новокузнецк) МУК 4.1.1603-03.. I37

30. Методические указания по спектрофотометрическому измерению концентраций тетрабората натрия (бура) в воздухе рабочей зоны (Донецкий мединститут, г.Донецк) МУК 4.1.1604-03.. I4I

3I. Методические указания по измерению концентрации I,2,3,9-тетрагидро-9-метил-3-[(2-метил-IH-имидазол-I-ил)метил]-4H-карбазол-4-она хлоргидрата дигидрата (ондансетрона) в воздухе рабочей зоны методом жидкостной хроматографии (РГМУ, г.Москва) МУК 4.1.1605-03... I45

32. Методические указания по газохроматографическому измерению концентраций тетрафторметана (хладона-I4) в воздухе рабочей зоны (НИИ гигиены,профпатологии и экологии человека, Ленинградская область) МУК 4.1.1606 —03 .... I48

33. Методические указания по спектрофотометрическому измерению концентраций фенилгидразина солянокислого (гидразинобензол солянокислый) в воздухе рабочей зоны (М.п."Экологический центр, НИИБП, г.Москва) МУК 4.1.1607-03...I5I

34. Методические указания по хроматографическому измерению концентраций N -{4-[2-(5-хлор-2-метоксибензамидо)-этил]-бензол-сульфонил}-N'-циклогексилмочевины (глибенкламид) в воздухе рабочей зоны (НИХФИ, г.Новокузнецк) МУК 4.1.1608 —03... I55

МУК 4.1.1575-4.1.1614-03

35. Методические указания по спектрофотометрическому измерению концентрации целлюлазы в воздухе рабочей зоны
(РГМУ, г.Москва) МУК 4.1.1609-03. 159

36. Методические указания по измерению концентрации ципрофлоксацина гидрохлорида моногидрата в воздухе рабочей зоны методом жидкостной хроматографии
(ВНЦ БАВ, г.Москва) МУК 4.1.1610-03... 164

37. Методические указания по газохроматографическому измерению концентраций этилового эфира α-бромизовалериановой кислоты в воздухе рабочей зоны МУК 4.1.1611-03
(Донецкий государственный медицинский институт, г.Донецк).. 168

38. Методические указания по газохроматографическому измерению концентраций 17α-этинилэстратриен-1,3,5(10)-диола-3,17В (этинилэстрадиол) в воздухе рабочей зоны
(ВНЦА-ВНИИЛ, г.Москва) МУК 4.1.1612-03... 172

39. Методические указания по спектрофотометрическому измерению концентраций (S)-1-{N-[1-(Этоксикарбонил)-3 фенилпропил]-L-аланил}-L-пролина малеат (1:1) (эналаприла малеат) в воздухе рабочей зоны
(ВНЦ БАВ, г.Москва) МУК 4.1.1613-03 176

40. Методические указания по спектрофотометрическому измерению концентраций 1-(-2-этоксиэтил)-4-этинил-4-оксипиперидина (этиниловый спирт) в воздухе рабочей зоны
(НИХФИ, г.Новокузнецк) МУК 4.1.1614-03 181

Приложение 1 Приведение объема воздуха к стандартным условиям (температура 20°С и давление 760 мм рт.ст.) 185

Приложение 2 Коэффициенты для приведения объема воздуха к стандартным условиям 186

Приложение 3 Рисунок №1. Пассивный дозиметр Р-1 187

Приложение 4 Рисунок №2. Устройство для концентрирования и ввода проб 188

Приложение 5 Рисунок №3. Пассивный дозиметр Р-4 189

Приложение 6 Указатель основных синонимов, технических, торговых и фирменных названий веществ 190

Приложение 7 Вещества, определяемые по ранее утвержденным Методическим указаниям 191

Приложение 8. Расчёт характеристик погрешности на основе данных, приведенных в МВИ КХА . . . 192а

Приложение 9. Расчёт норматива оперативного контроля погрешности (точности) МВИ КХА . . . 192б

Приложение 10. Расчёт норматива оперативного контроля (ВОК) воспроизводимости МВИ КХА . . . 192в